МИНИСТЕРСТВО ОБРАЗОВАНИЯ И НАУКИ РОССИЙСКОЙ ФЕДЕРАЦИИ

Федеральное государственное автономное образовательное учреждение высшего профессионального образования
«Казанский (Приволжский) федеральный университет»

УТВЕРЖДАЮ

Директор Института

_____ Ганиев М.М.

«01» 04 2014 г.

ОТЧЕТ
о самообследовании программ высшего образования – программам специалитета

140211.65 «Электроснабжение»

Шифр и наименование образовательной программы

инженер

Квалификация (степень) выпускника

реализуемая в ФГАОУ ВПО КФУ на основании
ГОС ВПО 27.03.2000г. регистрационный номер 214 тех/дс

наименование и реквизиты ГОС ВПО

Основание для проведения самообследования:
Приказ ректора КФУ от 12.03.2014 г. № 01-06/224

Казань 2014 г.

Структура состава комиссии по самообследованию образовательной программы:

Председатель комиссии: _____ /М.М. Ганиев/

Зав. отделением ЭиИ _____ /И.Х. Исрафилов/

Члены комиссии:

Зам. директора по ОД _____ /Р.А. Бикулов/

Начальник УМУ _____ /Д.М. Лысанов/

Зав. кафедрой ЭЭ _____ /Ю.И. Шакиров/

Представитель от работодателей:
Главный энергетик
Логистического центра
ОАО «КАМАЗ» _____ /В.Н. Петровский/

Исполнитель _____ /А.Р. Багавова/

Отчет рассмотрен на заседании Ученого совета (института) факультета _____ «26» 03 2014 г., протокол заседания №3

СОДЕРЖАНИЕ ОТЧЕТА

Стр.

Часть I Сведения о реализации образовательных программ высшего образования - программам бакалавриата, программам специалитета, программам магистратуры, заявленных для государственной аккредитации (согласно Приказу Приказ Министерства образования и науки РФ от 14 июня 2013 г. N 462 "Об утверждении Порядка проведения самообследования образовательной организацией"

РАЗДЕЛ 1. СВЕДЕНИЯ ОБ ОРГАНИЗАЦИИ, ОСУЩЕСТВЛЯЮЩЕЙ ОБРАЗОВАТЕЛЬНУЮ ДЕЯТЕЛЬНОСТЬ

1.1. Общая информация

1.1.1. Контактные данные

1.1.2. Сведения об учредителях образовательной организации

РАЗДЕЛ 2 СВЕДЕНИЯ О СОДЕРЖАНИИ ОБРАЗОВАТЕЛЬНОЙ ПРОГРАММЫ

2.1. Общие сведения об образовательной программе

2.2. Сведения о контингенте обучающихся

2.2.1. Распределение численности обучающихся 1-6 курсов по образовательной программе

2.2.2. Общие сведения о приеме абитуриентов

2.2.3. Распределение численности студентов вуза, обучающихся по образовательной программе по очной форме обучения, прошедших обучение в других вузах

2.3. Содержание образовательной программы

2.3.1. Календарный учебный график

2.3.2 Учебный план

2.3.3. Сведения о местах проведения практик

РАЗДЕЛ 3. СВЕДЕНИЯ ОБ УСЛОВИЯХ РЕАЛИЗАЦИИ ОБРАЗОВАТЕЛЬНОЙ ПРОГРАММЫ

3.1. Сведения о педагогических работниках, привлеченных к реализации образовательной программы

3.2. Сведения об обеспеченности образовательного процесса оборудованными учебными кабинетами, объектами для проведения практических занятий, объектами физической культуры и спорта (включая открытые спортивные сооружения), специализированными площадками, базами практик по образовательной программе

3.3. Сведения об учебно-методическом обеспечении образовательной программы

3.3.1. Сведения об электронной библиотеке

3.3.2. Сведения о печатных и электронных образовательных и информационных ресурсах по образовательной программе

3.3.3. Обеспечение дисциплин (модулей) в образовательной программе, изучаемых с использованием электронного обучения, дистанционных образовательных технологий

РАЗДЕЛ 4. КАЧЕСТВО ПОДГОТОВКИ ОБУЧАЮЩИХСЯ И ВЫПУСКНИКОВ ПО ОБРАЗОВАТЕЛЬНОЙ ПРОГРАММЕ

4.1. Сведения о результатах промежуточной аттестации знаний студентов по дисциплинам образовательной программы

4.2. Сведения о результатах научно-исследовательской работы обучающихся по образовательной программе

4.3. Сведения о результатах государственной итоговой аттестации по образовательной программе

ЧАСТЬ II

РАЗДЕЛ 1. НОРМАТИВНО-ПРАВОВОЕ ОБЕСПЕЧЕНИЕ ОБРАЗОВАТЕЛЬНОЙ ДЕЯТЕЛЬНОСТИ

1.1. Наличие и достаточность нормативной и организационно-распорядительной документации по организации и ведению учебно-методической и научной работы

1.2. Перечень документации подразделений по организации учебно-воспитательного

процесса, методической, научно-методической, научно-исследовательской работы при реализации ООП ВПО

РАЗДЕЛ 2. СВЕДЕНИЯ ПО ОСНОВНОЙ ОБРАЗОВАТЕЛЬНОЙ ПРОГРАММЕ
РАЗДЕЛ 3. СТРУКТУРА И СОДЕРЖАНИЕ ПОДГОТОВКИ СПЕЦИАЛИСТОВ
3.1. Обязательный минимум содержания ООП
3.2. Сроки освоения ООП
3.3. Результаты освоения основной образовательной программы
3.3.1. Содержание и уровень курсовых работ
3.3.2. Организация практик
3.4. Требования к учебно-методическому обеспечению
РАЗДЕЛ 4. КАЧЕСТВО ПОДГОТОВКИ СПЕЦИАЛИСТОВ
4.1. Балльно-рейтинговая система
4.2. Системы контроля
4.2.1. Текущий и промежуточный контроль
4.3. Государственная (итоговая) аттестация выпускников
4.4. Связь с работодателями и оценка качества подготовки выпускников
РАЗДЕЛ 5. УЧЕБНО-МЕТОДИЧЕСКОЕ ОБЕСПЕЧЕНИЕ УЧЕБНОГО ПРОЦЕССА
5.1. Обеспеченность основной и дополнительной учебной литературой
5.2. Учебно-методические материалы, разработанные преподавателями выпускающей кафедры
РАЗДЕЛ 6. КАДРОВОЕ ОБЕСПЕЧЕНИЕ ПОДГОТОВКИ БАКАЛАВРОВ / МАГИСТРОВ
РАЗДЕЛ 7.МЕЖДУНАРОДНОЕ СОТРУДНИЧЕСТВО
РАЗДЕЛ 8. НАУЧНО-ИССЛЕДОВАТЕЛЬСКАЯ И НАУЧНО-МЕТОДИЧЕСКАЯ ДЕЯТЕЛЬНОСТЬ
8.1. Участие преподавателей и студентов в НИР
РАЗДЕЛ 9. МАТЕРИАЛЬНО-ТЕХНИЧЕСКАЯ БАЗА
РАЗДЕЛ 10. ОБЩЕКУЛЬТУРНАЯ И СПОРТИВНО-ОЗДОРОВИТЕЛЬНАЯ ДЕЯТЕЛЬНОСТЬ СТУДЕНТОВ
РАЗДЕЛ 11. ОСНОВНЫЕ ДОСТИЖЕНИЯ ВЫПУСКАЮЩЕЙ КАФЕДРЫ ПРИ РЕАЛИЗАЦИИ ООП
РАЗДЕЛ 12. ВЫВОДЫ И РЕКОМЕНДАЦИИ

ЧАСТЬ I
РАЗДЕЛ 1. СВЕДЕНИЯ ОБ ОРГАНИЗАЦИИ, ОСУЩЕСТВЛЯЮЩЕЙ ОБРАЗОВАТЕЛЬНУЮ ДЕЯТЕЛЬНОСТЬ
1.1 Общая информация
1.1.1 Контактные данные

№	Наименование сведения	Значение сведений
1	**2**	**3**
01	Полное наименование организации, осуществляющей образовательную деятельность	Федеральное государственное автономное образовательное учреждение высшего профессионального образования «Казанский (Приволжский) федеральный университет
02	Дата создания образовательной организации/филиала	1804 год
03	Предыдущие наименования образовательной организации/филиала (за период реализации образовательной программы)	ГОУ ВПО «Казанский государственный университет им. В.И. Ульянова-Ленина»
04	Местонахождение образовательной организации/филиала (Регион)	Республика Татарстан
05	Местонахождение образовательной организации/филиала (Город)	Казань
06	Местонахождение образовательной организации/филиала (Улица, номер дома)	Кремлевская, д.18
07	Контактная информация организации/филиала (Регион)	(843) 233-71-09
08	Контактная информация организации/филиала (Город)	
09	Контактная информация организации/филиала (Улица, номер дома)	
10	Контактная информация организации/филиала (контактные телефоны)	
11	Контактная информация организации/филиала (факс)	(843) 292-44-48
12	Контактная информация организации/филиала (адрес электронной почты)	public.mail.@kpfu.ru
13	Контактная информация организации/филиала (адрес сайта)	www.kpfu.ru
14	Уровни образования, образовательные программы, которые реализуются образовательной организацией	Основное общее, среднее общее, среднее профессиональное образование, высшее образование (бакалавриат, специалитет, магистратура, подготовка кадров высшей квалификации), дополнительное профессиональное образование
15	Реквизиты лицензии	От 23 апреля 2013 года, серия 90Л01 №0000747, рег. №0699
16	Реквизиты свидетельства о государственной аккредитации (при наличии)	От 16 августа 2013 года серия 90А01 №0000870, рег.№0811

1.1.2 Сведения об учредителях образовательной организации данные

№	Наименование учредителей образовательной организации
1	**2**
01	Учредителем Университета является Российская Федерация. Функции и полномочия Учредителя Университета в соответствии с распоряжением Правительства Российской Федерации от 02 апреля 2010 г. №500-р осуществляет Министерство образования и науки Российской Федерации

РАЗДЕЛ 2 СВЕДЕНИЯ О СОДЕРЖАНИИ ОБРАЗОВАТЕЛЬНОЙ ПРОГРАММЫ

2.1 Общие сведения об образовательной программе

№	Наименование сведения	Значение сведений
1	**2**	**3**
01	Уровень образования (бакалавриат/ специалитет/магистратура)	специалитет
02	Код образовательной программы (направления)	140211.65
03	Наименование образовательной программы (направления)	Электроснабжение
04	Дата утверждения образовательного стандарта в соответствии с которым реализуется образовательная программа	27.03.2000г. регистрационный номер 214 тех/дс
05	Наличие сетевой формы обучения (да/нет)	нет
06	Наименования организаций, с которыми заключены договора по сетевой форме обучения (*при наличии*)	–
07	Реквизиты договоров с организациями, с которыми заключены договора по сетевой форме обучения (*при наличии)*	–
08	Наличие кафедр и иных структурных подразделений, обеспечивающих практическую подготовку обучающихся, на базе иных организаций, осуществляющих деятельность по профилю соответствующей образовательной программы (для профессиональной образовательной организацией или образовательной организацией высшего образования) (да/нет)	нет
09	Наименования организаций, на базе которых созданы кафедры и иные структурные подразделения, обеспечивающие практическую подготовку обучающихся (если таковые имеются)	нет
10	Реквизиты договора о создании кафедр и иных структурных подразделений, обеспечивающих практическую подготовку обучающихся, на базе иных организаций, осуществляющих деятельность по профилю соответствующей образовательной программы (для профессиональной образовательной организацией или образовательной организацией высшего образования)	–
11	Обучение на иностранном языке (указать на каком иностранном языке) (*при наличии*)	–
12	Применение дистанционных технологий (да/нет)	нет
13	Применение электронного обучения (да/нет)	нет

Данные верны,

Зав. кафедрой Электроэнергетики и электротехники _____ / Ю.И. Шакиров/

2.2 Сведения о контингенте обучающихся

2.2.1 Распределение численности обучающихся 1-6 курсов по образовательной программе (сумма всех профилей)

очная форма обучения

№ строки		Численность студентов по курсам						Итого
		1 курс	2 курс	3 курс	4 курс	5 курс	6 курс	
1	2	3	4	5	6	7	8	9
01	всего	–	–	–	–	17	–	17
02	В том числе по ускоренным программам	–	–	–	–	–	–	–

заочная форма обучения

№ строки		Численность студентов по курсам						Итого
		1 курс	2 курс	3 курс	4 курс	5 курс	6 курс	
1	2	3	4	5	6	7	8	9
01	всего	–	–	–	–	30	20	50
02	В том числе по ускоренным программам	–	–	–	–	–	–	–

Данные верны,
Зав. кафедрой Электроэнергетики и электротехники _____ / Ю.И. Шакиров/

Начальник Отдела кадров _____/ Р.С. Мунирова/

2.2.2 Общие сведения о приеме абитуриентов по образовательной программе

№	Учебный год	Подано заявлений	Принято*	в том числе за счет средств		В рамках целевого приема	Средний минимальный балл ЕГЭ*	
				За счет бюджетных ассигнований	С полным возмещением стоимости обучения		Студентов, принятых на обучение за счет бюджетных ассигнований	Студентов, принятых на места с полным возмещением стоимости обучения
1	**2**	**4**	**5**	**6**	**7**	**8**	**9**	**10**
01	*2008/2009*	–	–	–	–	–	–	–
02	*2009/2010*	128	12	12	0	2	59,00	0,00
03	*2010/2011*	163	20	15	5	3	48,00	34,00
04	*2011/2012*	–	–	–	–	–	–	–
05	*2012/2013*	–	–	–	–	–	–	–
06	*2013/2014*	–	–	–	–	–	–	–

***- для программ бакалавриата и программ специалитета**

Данные верны,
Зам. ответственного секретаря Приемной комиссии КФУ _____ /А.З.Гумеров/

2.2.3 Распределение численности обучающихся по образовательной программе по очной форме обучения, прошедших обучение в других вузах

№ строки	Учебный год	Численность обучающихся, прошедших обучение в других вузах в учебном году, заканчивающемся в отчетном, длительностью					
		не менее семестра (триместра)			менее семестра (триместра)		
		в российских вузах	в зарубежных вузах		в российских вузах	в зарубежных вузах	
			стран СНГ	других стран (кроме стран СНГ)		стран СНГ	других стран (кроме стран СНГ)
1	**2**	**3**	**4**	**5**	**6**	**7**	**8**
01	*2008/2009*	–	–	–	–	–	–
02	*2009/2010*	–	–	–	–	–	–
03	*2010/2011*	–	–	–	–	–	–
04	*2011/2012*	–	–	–	–	–	–
05	*2012/2013*	–	–	–	–	–	–
06	*2013/2014*	–	–	–	–	–	–

Данные верны,

Зав. кафедрой Электроэнергетики и электротехники _____ /Ю.И. Шакиров/

2.3 Содержание образовательной программы
2.3.1 Календарный учебный график

Набережночелнинский институт // 140211.65 // Электроснабжение // инженер // 2000

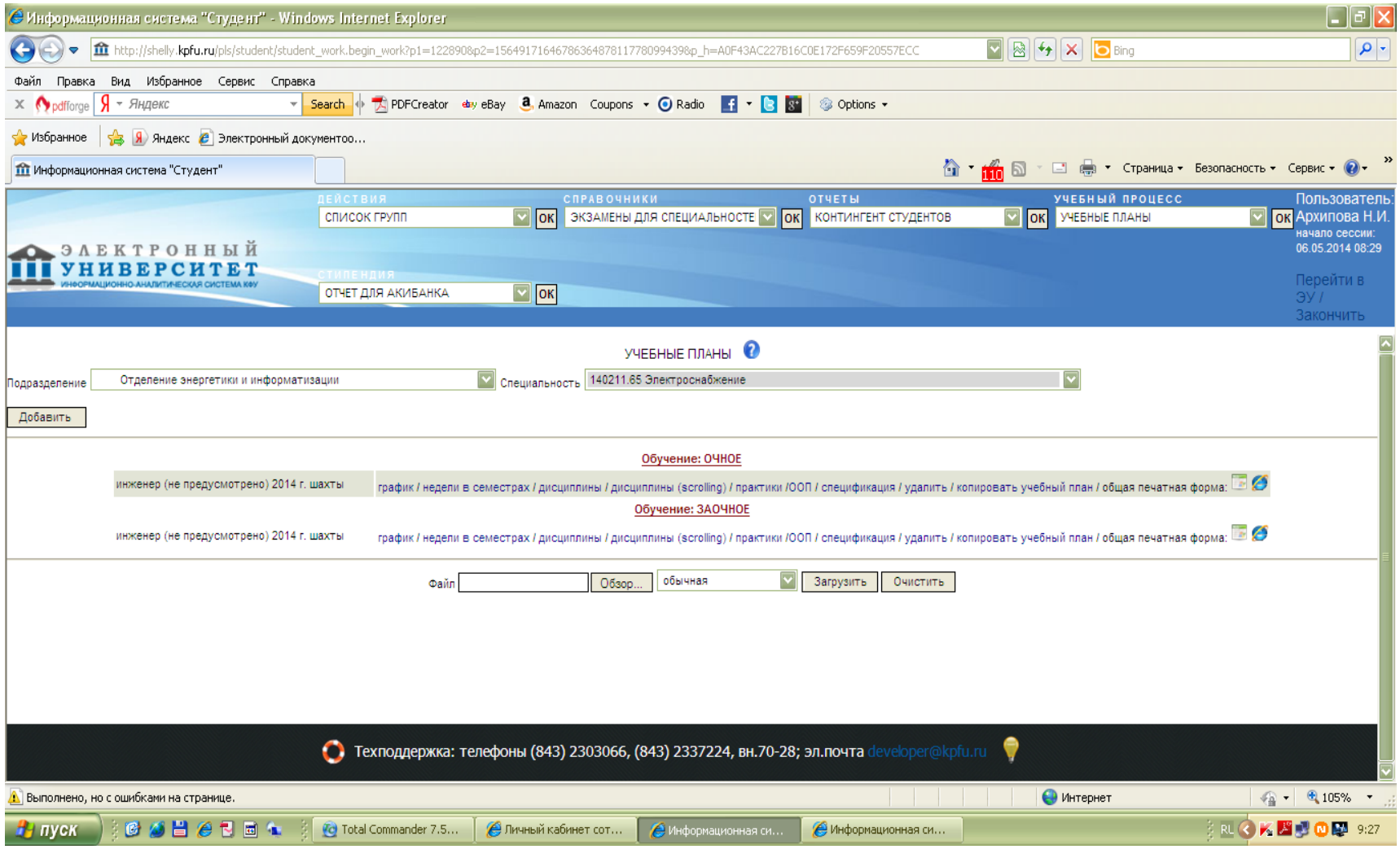

2.3.2 Учебный план

Набережночелнинский институт // 140211.65 // Электроснабжение // инженер // 2000

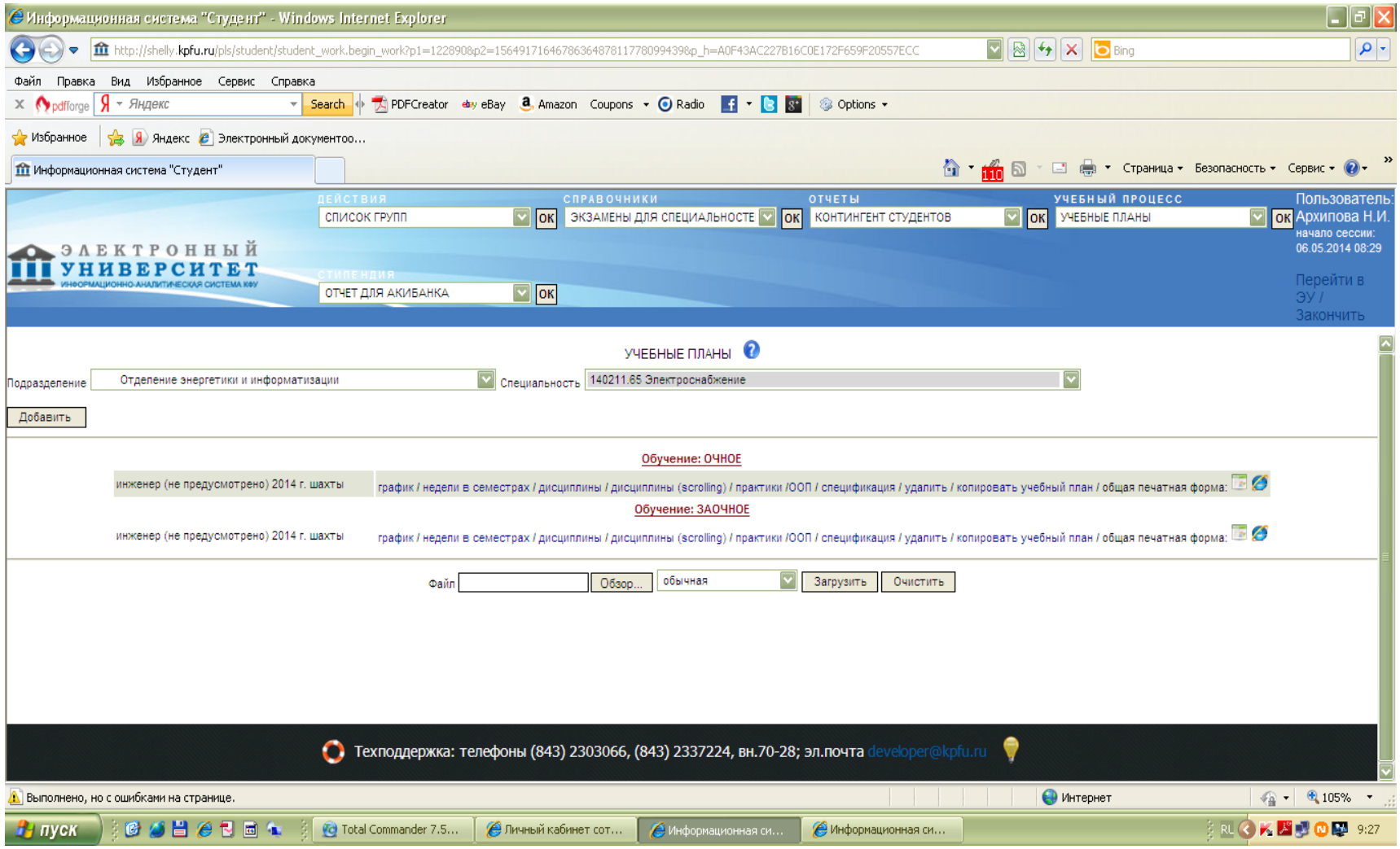

2.3.3. Сведения о местах проведения практик

№ п/п	Наименование вида практики в соответствии с учебным планом	Место проведения практики	Реквизиты и сроки действия договоров (номер документа; дата документа; организация, с которой заключен договор; дата окончания срока действия)
1	2	3	4
01	Учебная	ЗАО «Челныводоканал» ООО «Челнылифт» ООО ПК «ЗТЭО» ОАО «Татэлектромонтаж» Коммунальное унитарное предприятие Горсвет ООО «Электротранспорт» ООО «Форд-Соллерс-Елабуга» ОАО «КАМАЗ» − целевая подготовка студентов для НТЦ и ТЦ ОАО «КАМАЗ» − Соглашение о сотрудничестве ОАО «Сетевая компания Набережночелнинские электрические сети» ОАО «КАМГЭСЭНЕРГОСТРОЙ» ООО УК «МАХАЛЛЯ» ООО «Жилэнергосервис» ОАО « ПО ЕлАЗ»	№ 5-120 от 03.02.2003 бессрочный № 1181/169-01 от 19.11.2004 бессрочный № 1189/12-01 от 24.01.2005 бессрочный № 92/05-01 от 27.09.2005 бессрочный № 110/06-01 от 31.03.2006 бессрочный № 114/06-01-47/101 от 31.03.2006 бессрочный № 0.1.53.11-38/13 от 22.02.2013 5 лет № 1551/40400/07-13 от 02.04.2013 до 31.08.2014г. с ежегодной пролонгацией № 0.1.55.11-73/13 от 29.05.2013 5 лет № 2013/Д258/714 от 20.06.2013 на 1 год с ежегодной пролонгацией № 234 от 17.04.2014 бессрочный № 282 12.05.2014 бессрочный № 279/14 от 20.05.2014 бессрочный № 72/14-05-05 от 27.05.2014 бессрочный
02	Производственная	ЗАО «Челныводоканал» ООО «Челнылифт» ООО ПК «ЗТЭО» ОАО «Татэлектромонтаж»	№ 5-120 от 03.02.2003 бессрочный № 1181/169-01 от 19.11.2004 бессрочный № 1189/12-01 от 24.01.2005 бессрочный № 92/05-01 от 27.09.2005 бессрочный

		Коммунальное унитарное предприятие Горсвет ООО «Электротранспорт» ООО «Форд-Соллерс-Елабуга» ОАО «КАМАЗ» − целевая подготовка студентов для НТЦ и ТЦ ОАО «КАМАЗ» − Соглашение о сотрудничестве ОАО «Сетевая компания Набережночелнинские электрические сети» ОАО «КАМГЭСЭНЕРГОСТРОЙ» ООО УК «МАХАЛЛЯ» ООО «Жилэнергосервис» ОАО « ПО ЕлАЗ»	№ 110/06-01 от 31.03.2006 бессрочный № 114/06-01-47/101 от 31.03.2006 бессрочный № 0.1.53.11-38/13 от 22.02.2013 5 лет № 1551/40400/07-13 от 02.04.2013 до 31.08.2014г. с ежегодной пролонгацией № 0.1.55.11-73/13 от 29.05.2013 5 лет № 2013/Д258/714 от 20.06.2013 на 1 год с ежегодной пролонгацией № 234 от 17.04.2014 бессрочный № 282 12.05.2014 бессрочный № 279/14 от 20.05.2014 бессрочный № 72/14-05-05 от 27.05.2014 бессрочный
03	Преддипломная	ЗАО «Челныводоканал» ООО «Челнылифт» ООО ПК «ЗТЭО» ОАО «Татэлектромонтаж» Коммунальное унитарное предприятие Горсвет ООО «Электротранспорт» ООО «Форд-Соллерс-Елабуга» ОАО «КАМАЗ» − целевая подготовка студентов для НТЦ и ТЦ ОАО «КАМАЗ» − Соглашение о сотрудничестве ОАО «Сетевая компания Набережночелнинские электрические сети» ОАО «КАМГЭСЭНЕРГОСТРОЙ» ООО УК «МАХАЛЛЯ»	№ 5-120 от 03.02.2003 бессрочный № 1181/169-01 от 19.11.2004 бессрочный № 1189/12-01 от 24.01.2005 бессрочный № 92/05-01 от 27.09.2005 бессрочный № 110/06-01 от 31.03.2006 бессрочный № 114/06-01-47/101 от 31.03.2006 бессрочный № 0.1.53.11-38/13 от 22.02.2013 5 лет № 1551/40400/07-13 от 02.04.2013 до 31.08.2014г. с ежегодной пролонгацией № 0.1.55.11-73/13 от 29.05.2013 5 лет № 2013/Д258/714 от 20.06.2013 на 1 год с ежегодной пролонгацией № 234 от 17.04.2014 бессрочный № 282 12.05.2014 бессрочный

		ООО «Жилэнергосервис» ОАО « ПО ЕлАЗ»	№ 279/14 от 20.05.2014 бессрочный № 72/14-05-05 от 27.05.2014 бессрочный

Данные верны,

Зав. кафедрой Электроэнергетики и электротехники _____ /Ю.И. Шакиров/

РАЗДЕЛ 3. СВЕДЕНИЯ ОБ УСЛОВИЯХ РЕАЛИЗАЦИИ ОБРАЗОВАТЕЛЬНОЙ ПРОГРАММЫ

3.1. Сведения о педагогических работниках, привлеченных к реализации образовательной программы

N п/п	Фамилия И.О., должность по штатному расписанию	Обеспеченность педагогическими работниками										
		Наименование дисциплин в соответствии с учебным планом	Учебная нагрузка преподавателя по дисциплине (модулю), ак. час.		Какое образовательное учреждение профессионального образования окончил, специальность по диплому	Ученая степень (код и наименование научной специальности), в т.ч.степень присваиваемая за рубежом, документы о присвоении которой прошли установленную процедуру признания и установления эквивалентности, ученое звание, почетное звание Российской Федерации	Основное место работы (наименование и основной ОКВЭД организации), должность, (заполняется для работников профильных организаций)	Стаж работы общий/научно-педагогический	Условия привлечения к трудовой деятельности (штатный, совместитель)	Данные о повышении квалификации и (или) профессиональной переподготовки (наименование программы, продолжительность, образовательная организация, год, выданный документ о квалификации)	Основные результаты научной, творческой и/или научно-методической деятельности (монографии, учебники, учебные пособия, публикации в рецензируемых научных изданиях со ссылкой на РИНЦ, Web of Science, Scopus или аналогичную базу научных публикаций)*	Наименование НИР, участие/руководство НИР, годы выполнения, объемы выполненных работ (в руб.), реквизиты договоров, актов выполненных работ, суммы начисленной заработной платы , реквизиты документов, подтверждающих начисленную заработную плату
			Ауд. работа	Сам. работа								
1	2	3	4	5	6	7	8	9	10	11	12	13

1.	Королёва Наталья Евгеньевна доцент	Иностранный язык	170	170	Елабужский государственный педагогический институт, Учитель английского и немецкого языков	К.п.н., 13.00.01. Общая педагогика, история педагогики и образования доцент по кафедре Иностранных языков	ФГАОУ ВПО Набережночелнинский институт (филиал) «Казанский (Приволжский) федеральный университет», кафедра Иностранных языков доцент	28 / 25	штатный	Камская государственная инженерно-экономическая академия, удостоверение о повышении квалификации по программе «Методика разработки учебных модулей по ФГОС -3 на основе компетентностного подхода» (72 часа) 24 апреля 2012 – 09 июня 2012 удостоверение №008046.	1.Технологии развития коммуникативных компетенций студентов неязыковых вузов (статья) Иностранные языки: лингвистические и методические аспекты: Межвуз. Сборник научных трудов.- Вып.21. – Тверь: Твер. Гос. ун-т, 2013. – С.40-44. 2. Диагностика сформированности гражданственности у студентов вуза (статья ВАК) «Современные проблемы науки и образования» Электронный журнал ВАК №6 Москва. 2013. [Электронный ресурс], URL: www.science-education.ru/113-119 3. Сравнительный анализ моделей подготовки социальных работников в США, странах Западной Европы и в России (статья ВАК). Сравнительный анализ моделей подготовки социальных работников в США, странах	Методика и технологии преподавания иностранных языков в высшей школе.

											Западной Европы и в России //Фундаментальные исследования. – 2014. - №5 (часть 1). – С.162-166. 4. Опыт реализации подготовки социальных работников для учебных заведений. Поликультурный анализ (монография) Saarbrucken: LAP LAMBERT Academic Publishing, Deutschland.2014.- 101 s. [Электронный ресурс], URL:http://dnd.d- nb.de	

2.	Евграфова Ольга Геннадьевна доцент	Иностранный язык	170	170	Казанский государственный педагогический институт, Учитель истории, обществоведения и английского языка	Кандидат педагогических наук (13.00.01)	ФГАОУ ВПО Набережночелнинский институт (филиал) «Казанский (Приволжский) федеральный университет», кафедра Иностранных языков доцент	21 / 8	штатный	1. Краткосрочн. курсы пов. квалиф. в филиале Казанского (Приволжского) федерального университета г. Наб. Челны по прогр. «Организация воспитат. работы со студентами в вузе» ноябрь 2012 г.	1 коллект моногр. (РИНЦ), 6 статей ВАК.	1. Становление системы повышения квалификации педагогических кадров Татарстана

3.	Красильникова Оксана Вячеславовна доцент	Отечественная история	68	102	Елабужский государственный педагогический институт, УВ № 546456 от 25.06.1992, Учитель истории с дополнительной специальностью «Педагогика»	КТ № 076402 от 18.04.2002, 23.00.01 ДЦ № 033551 от 16.05.2005г. «История»	ФГАОУ ВПО Набережночелнинский институт (филиал) «Казанский (Приволжский) федеральный университет», кафедра Гуманитарных наук, доцент	25 / 17	штатный	Трёхмесячная стажировка для преподавателей университетов 2010-1011гг., Университет г.Фульда (Хессен, Германия), стипендиальная программа ДААД № гранта А1001143.	1. «Коммунальные выборы» в России: ракурс германских СМИ. – Власть. – 2010. – №5. –С.85-87. 2. Проблемы презентации регионов России в германоязычной научной литературе и СМИ (на примере Республики Татарстан)/Известия АлГУ. Серия История. Политология.- Т. 2 2012. – 253-255.; 3. Нужны ли уполномоченные по правам женщин в России? // Женщина в российском обществе. – 2013. – №3. – 58-65.	–

4.	Ахметшина Эльза Исхаковна доцент	Физическая культура	408	–	Воронежский Государственный институт физической культуры, ШВ №219950 от 15.06.94 г., Преподаватель физической культуры	ДНК №002377 от 21.07.06 г.№29к/235 13.00.01, 13.00.04	ФГАОУ ВПО Набережночелнинский институт (филиал) «Казанский (Приволжский) федеральный университет», кафедра Физического воспитания и спорта, доцент	20 / 20	штатный	1. Методика разработки учебных модулей по ГОС-3 на основе компетентносного подхода, 2011, №007107, 72 ч.	3 статьи ВАК. 1 статья Scopus	–

5.	Пономарёва Наталья Дмитриевна доцент	Философия	85	121	Камский политехнический институт, ИВС №051517 5 от 29.05.2003г. «Экономика и управление на предприятии (в городском хозяйстве)»	ДКН №135738 от 20.05.2011г. , 09.00.11	ФГАОУ ВПО Набережночелнинский институт (филиал) «Казанский (Приволжский) федеральный университет», кафедра Гуманитарных наук, доцент	23 / 9	штатный	1. «Педагогика, психология, организация высшей школы» 72ч. ФПКПиС ИНЭКА, февраль-март 2006г, удостоверение о краткосрочном повышении квалификации № 002787 2. Профессиональная переподготовка по программе «Преподаватель Высшей школы», 1080ч. ФПКПиС ИНЭКА, ноябрь 2006г. – март 2008г. диплом ППК №180368 о дополнительном к высшему	1. К вопросу о политико-эпистемологических ориентирах современного общества – Власть: общенациональный научно-политический журнал – М.: 2010 - №9 – с. 66-67 (статья ВАК), 2. Антроподицея посредством эпистемологической аргументации – Вестник Тверского государственного университета. Серия «Философия» Тверь, ТвГУ - -2012 - -№3 – с. 69-78 (статья ВАК) 3. Духовно-рациональная трактовка любви как проявление личностной зрелости: философский	–

6.	Астафьева Елена Александровна преподаватель	Экономика	51	85	Ленинградский финансово-экономический институт, Факультет учета, экономического анализа и статистики	–	ФГАОУ ВПО Набережночелнинский институт (филиал) «Казанский (Приволжский) федеральный университет», Инженерно-экономический колледж преподаватель	24 / 24	штатный	1. 29.04.0013-07.06.0013 краткосрочные курсы Казанский национальный исследовательский технологический институт 2. 21.07.2014-26.08.2014 Экономика и бухгалтерский учет	1. Вестник торгово-технологического института. Научный альманах. 2013. В статье рассматривается влияние уровня развития системы здравоохранения и состояния здоровья населения на качество его жизни и состояние экономики страны.	–

7.	Шпека Ирина Ивановна старший преподаватель	История Татарстана	68	31	Казанский государственный университет, Учитель Истории, МВ №594043 от 26.06.1985г.	–	ФГАОУ ВПО Набережночелнинский институт (филиал) «Казанский (Приволжский) федеральный университет», кафедра Гуманитарных наук, старший преподаватель	34 / 19	штатный	1. Удостоверение о краткосрочном повышении квалификации по программе «Управление образовательными программами в Высшей школе» 2009г. в Камской государственной инженерно-экономической академии	1. Общественная инициатива в развитии технического образования в России в сер. XIX – нач. XX вв. (статья ВАК) Власть: 2010г - №4 – с. 148-150. 2. Методические указания по курсу «История Татарстана» (для студентов всех направлений бакалавриата). Составители: старший преподаватель Шпека И.И., к.и.н., доцент Гибадуллин Р.М. – Набережные Челны: Изд-во Камской госуд. инж.-экон. акад., 2012. 72 с. 2012. 3. Основы права. Курс лекций (для студентов среднего профессионального образования всех специальностей):учебное пособие / Шпека И.И.- Набережные Челны: ИНЭКА, 2012,- 100с.	–

8.	Шпека Ирина Ивановна старший преподаватель	История цивилизация	51	120	Казанский государственный университет, Учитель Истории, МВ №594043 от 26.06.1985г.	–	ФГАОУ ВПО Набережночелнинский институт (филиал) «Казанский (Приволжский) федеральный университет», кафедра Гуманитарных наук, старший преподаватель	34 / 19	штатный	1. Удостоверение о краткосрочном повышении квалификации по программе «Управление образовательными программами в Высшей школе» 2009г. в Камской государственной инженерно-экономической академии	1. Общественная инициатива в развитии технического образования в России в сер. XIX – нач. XX вв. (статья ВАК) Власть: 2010г - №4 – с. 148-150. 2. Методические указания по курсу «История Татарстана» (для студентов всех направлений бакалавриата). Составители: старший преподаватель Шпека И.И., к.и.н., доцент Гибадуллин Р.М. – Набережные Челны: Изд-во Камской госуд. инж.-экон. акад., 2012. 72 с. 2012. 3. Основы права. Курс лекций (для студентов среднего профессионального образования всех специальностей):учебное пособие / Шпека И.И.- Набережные Челны: ИНЭКА, 2012,- 100с.	–

9.	Королёва Наталья Евгеньевна доцент	Деловой иностранный язык	68	66	Елабужский государственный педагогический институт, «Учитель английского и немецкого языков»	К.п.н., 13.00.01. Общая педагогика, история педагогики и образования доцент по кафедре Иностранных языков	ФГАОУ ВПО Набережночелнинский институт (филиал) «Казанский (Приволжский) федеральный университет», кафедра Иностранных языков доцент	28 / 25	штатный	Камская государственная инженерно-экономическая академия, удостоверение о повышении квалификации по программе «Методика разработки учебных модулей по ФГОС -3 на основе компетентностного подхода» (72 часа) 24 апреля 2012 – 09 июня 2012 удостоверение №008046.	1.Технологии развития коммуникативных компетенций студентов неязыковых вузов (статья) Иностранные языки: лингвистические и методические аспекты: Межвуз. Сборник научных трудов.- Вып.21. – Тверь: Твер. Гос. ун-т, 2013. – С.40-44. 2. Диагностика сформированности гражданственности у студентов вуза (статья ВАК) «Современные проблемы науки и образования» Электронный журнал ВАК №6 Москва. 2013. [Электронный ресурс], URL: www.science-education.ru/113-119 3. Сравнительный анализ моделей подготовки социальных работников в США, странах Западной Европы и в России (статья ВАК). Сравнительный анализ моделей подготовки социальных работников в США, странах	Методика и технологии преподавания иностранных языков в высшей школе.

											Западной Европы и в России //Фундаментальные исследования. – 2014. - №5 (часть 1). – С.162-166. 4. Опыт реализации подготовки социальных работников для учебных заведений. Поликультурный анализ (монография) Saarbrucken: LAP LAMBERT Academic Publishing, Deutschland.2014.- 101 s. [Электронный ресурс], URL:http://dnd.d- nb.de	

10.	Евграфова Ольга Геннадьевна доцент	Деловой иностранный язык	68	66	Казанский государственный педагогический институт, Учитель истории, обществоведения и английского языка	Кандидат педагогических наук (13.00.01)	ФГАОУ ВПО Набережночелнинский институт (филиал) «Казанский (Приволжский) федеральный университет», кафедра Иностранных языков доцент	21 / 8	штатный	1. Краткосрочн. курсы пов. квалиф. в филиале Казанского (Приволжского) федерального университета г. Наб. Челны по прогр. «Организация воспитат. работы со студентами в вузе» ноябрь 2012 г.	1 коллект моногр. (РИНЦ), 6 статей ВАК.	1. Становление системы повышения квалификации педагогических кадров Татарстана

11.	Шагидевич Аида Степановна доцент	Русский язык и культура речи	68	66	Казанский государственный университет им. В.И.Ульянова-Ленина, ИВ № 93971 от 27.06.1987, Русский язык и литература	1. КД № 083545 от 15.10.1993, 10.02.01, кандидат филологических наук 2. ДЦ № 025195 от 15.10.2003 русского языка в национальной школе	ФГАОУ ВПО Набережночелнинский институт (филиал) Казанский (Приволжский) федеральный университет, кафедра Массовых коммуникаций, доцент	16 / 14	штатный	–	1.Трудные случаи пунктуации: учебно-методические указания для студентов нефилологических специальностей. – г. Наб. Челны: Изд-во ИНЭКА, 2012 г. – С. 1-20. 2.Текст как основа при обучении профессиональной коммуникации // Традиции и инновации в преподавании иностранного языка. Материалы III Международной научно-практической конференции. – г. Казань: Изд-во КГМУ, 2012 г. - С. 132-134. 3.Роль текста при обучении профессиональной коммуникации // Язык в контексте межкультурных и национальных взаимосвязей. Материалы II международной заочной научно-практической конференции. – г. Казань: Изд-во КГМУ, 2012 г. - С. 235-236	–

12.	Хурматуллина Рашида Шамсиевна доцент	Татарский язык	68	66	Камский государственный педагогический институт, Учитель русского языка и литературы в татарской школе	1. КТ № 141201 от 28.01.2005, 10.02.02, Кандидат филологический наук 2. Доцент № 004699 от 25.12.2006, (Татарского языка и методике его преподавания)	ФГАОУ ВПО Набережночелнинский институт (филиал) Казанский (Приволжский) федеральный университет, кафедра Массовых коммуникаций, доцент	42 / 19	штатный	1. Обучение в Камской государственной инженерно-экономической академии по программе «Методика разработки учебных модулей по ФГОС-3 на основе компетентностного подхода» (2012 год)	1. Элементы устного народного творчества в стихотвор-ных текстах татарского народного поэта Г. Афзала. Вестник Казанской государственной ветеринарной академии. - г. Казань: изд-во Казанской государственной акад. Ветеринарной медицины им. Баумана. 2008г. - т.191.-с.257-262. 2. Синтаксические конструкции стихотворений Г.Афзала«Филология и культура. Philology and Culture» (0822/08.22.00102) г. Казань:изд-во Казанского (При-волжского) федерального универси-тета 2014г. Выпуск №35. – с.121-125.	–

											3. Тюркоязычные фольклорные и литературные версии «Дастан Бабахана» Сайяди.«Филологические науки. Вопросы те-ории и практики»- рецензируемый научный журнал, рекомендованный ВАК издательства «Грамота»,г.Тамбов №5 Часть 2.- с.213-216.	

13.	Садриев Алмаз Шамилович доцент	Культурология	34	34	Камский политехнический институт, ДВС № 0075033 от 21.06.99г. Инженер по специальности «Технология машиностроения»	КТ № 175623 от 17.03.06г., 09.00.01 ДЦ № 032451 от 17.11.10г., Философия	ФГАОУ ВПО Набережночелнинский институт (филиал) «Казанский (Приволжский) федеральный университет», кафедра Гуманитарных наук, доцент	15 / 11	штатный	1. «Разработка и управление образовательными программами в современных условиях», 72 часа, Камская государственная инженерно-экономическая академия, 2007г., 003823; 2. «Внутренний аудит системы менеджмента качества организации», 72 часа, ФГОУ ВПО «Государственный технологический университет «Московский институт стали и сплавов»», 2009г., АСМК-Ц-287-240; 3. «История и философия науки (технические науки и информатика)», 72 часа, ФГАОУВПО «Казанский (Приволжский) федеральный университет», 2011г., 3554	1. Садриев А. Ш. Философия виртуальной реальности и компьютерные технологии. – Набережные Челны: Изд-во ИНЭКА, 2009. – 170 с.; 2. Садриев А.Ш. Информационно-коммуникативные технологии и век глобализма: концепция информационного общества // Наука и образование в жизни современного общества: сб. науч. тр. по мат-лам Междунар. науч.-практ. конф. 29 октября 2012 г.: в 12 частях. Часть 5; М-во обр. и науки РФ. – Тамбов: Изд-во ТРОО «Бизнес-Наука-Общество», 2012. – 163 с. – С. 116-119.; 3. Садриев А.Ш. Философия: Словарь основных терминов – Набережные Челны: Изд-во ИНЭКА, 2010. – 98 с.	–

14.	Левченко Максим Владимирович доцент	Политология и правоведение	34	34	1. Набережночелнинский государственный педагогический институт, специальность «Педагогика и методика начального обучения» 2. Казанский государственный университет им. В.И. Ульянова-Ленина, специальность «Юриспруденция»	1. Кандидат исторических наук, (22.00.04) № 145587 от 25.11.04г. 2. Доцент №052757 от 16.09.13, Социология	ФГАОУ ВПО Набережночелнинский институт (филиал) Казанский (Приволжский) федеральный университет, кафедра Гуманитарных наук, доцент	20 / 20	штатный	1.Московский государственный университет культуры и искусства (филиал), специальность «Практическая психология в социо-культурной сфере», 2008 г. 2. «Технологии создания и внедрения электронных учебно-методических комплексов в учебный процесс вуза» - (2009 г., филиал КГУ) выдан сертификат.	1. Муртазина Л.Р. Изменение стереотипов брачно-семейного и сексуального поведения провинциального населения: институциональный анализ: монография. Казань: Изд-во Казан. ун-та, 2011. 304 с. (19 п.л.). ISBN 978-5-98180-983-5. 2. Муртазина Л.Р. Каналы репродукции брачно-семейных ценностей в российском обществе: монография. Казань: Изд-во Казан.ун-та, 2011. 85с. (5,4 п.л.) ISBN 978-5-98180-990-3. 3. Муртазина Л.Р. Эволюция репродуктивного поведения населения России // European Social Science Journal (Европейский журнал социальных наук). 2013. №9(36). Т.1. С.232-240 (0,6 п.л.).	–

15.	Бурганова Нафиса Тагировна доцент	Психология и педагогика	34	34	Набережночелнинский государственный педагогический институт, педфак (2003) «Педагогика и методика начального образования (050708.65)» "ИВС 0079840 от 06.06.2003". Казанский государственный университет, государственное и муниципальное управление (2014) Государственное и муниципальное управление (081100.65)	Кандидат педагогических наук, 13.01.00-общая педагогика, история педагогики и образования" ДКН № 042876 от 16.11.2007. "	ФГАОУ ВПО Набережночелнинский институт (филиал) Казанский (Приволжский) федеральный университет, кафедра Социальных наук, доцент	12	штатный	1.Удостоверение № 004930 о краткосрочном обучении в ИНЭКА по программе «Проблемы качества обучения в ВУЗе» в объеме 72 часов, Наб.Челны, 2008г.,2.Удостоверение № 827 о краткосрочном обучении в Центре подготовки и повышения квалификации преподавателя ФГБОУ ВПО «КНИТУ» по программе «Технологии педагогического сопровождения деятельности научно-педагогических работников высшей школы»» в объеме 72 ч., Казань, 2013г.	1. В журналах Sco-pus и Web of Science (выходные данные): L.M. Zakirova, N.T. Burganova, L.M. Khamitova. Devel-opment of constructive features of intelligence in the process of professional training. 6th World Confe-rence on Educational Sciences, February, 2014. 2.В журналах, рецензируемых ВАК (выходные данные): Бурганова Н.Т. Развитие коммуникативной компетенции студентов технического вуза. Материалы 4ой Международной научно-практиче-ской конференции моло-дых ученых и специали-стов «Современная рос-сийская наука глаза-ми молодых исследовате-лей», 17 февраля, 2014г. Журнал «В мире научных открытий» №1(49) 2014г. 3. Бурганова Н.Т. Развитие коммуникативной компетенции студентов технического вуза средствами гуманитарных дисциплин: Монография. – Казань: Издательство «Отечество», 2013. – 160с.	–

16.	Есиева Инна Вячеславовна доцент	Основы предпринимательства	34	34	КГИК, Библиография	07.00.02 История России, К.и.н.	ФГАОУ ВПО Набережночелнинский институт (филиал) «Казанский (Приволжский) федеральный университет», кафедра Экономической теории и экономической политики, доцент	28 / 12	штатный	1. «Методика разработки учебных модулей по ФГОС-3», 72 ч. ГОУ ВПО «ИНЭКА», 2012 г., удостоверение 005396	1. Объектом исследования является купеческая династия Ушковых, основатели крупнейших химических заводов в России. Предмет исследования - история рода и предпринимательской деятельности купеческой династии Ушковых. Основной целью исследования является изучение процесса развития купеческой династии Ушковых в начале XIX в. - 1918 г., выявление ее роли и места в экономической и культурной жизни не только Волжско-Камского региона, но и всей России. 2. Метод. пособие «Основы предпринимательства», тир.75, 2 п.л. Изд-во ИНЭКА,2011г.	–

											3. Становление реформ в области социального страхования рабочих в России на примере Казанской губернии в начале XX в.[Текст] / И. В. Есиева // Альманах современной науки и образования № 3. Тамбов, 2014. ISSN 1993-5552. С. 69-71.	

17.	Левченко Максим Владимирович доцент	Социология	34	34	1. Набережночелнинский государственный педагогический институт, специальность «Педагогика и методика начального обучения» 2. Казанский государственный университет им. В.И. Ульянова-Ленина, специальность «Юриспруденция»	1. Кандидат исторических наук, (22.00.04) № 145587 от 25.11.04г. 2. Доцент №052757 от 16.09.13, Социология	ФГАОУ ВПО Набережночелнинский институт (филиал) Казанский (Приволжский) федеральный университет, кафедра Гуманитарных наук, доцент	20 / 20	штатный	1.Московский государственный университет культуры и искусства (филиал), специальность «Практическая психология в социо-культурной сфере», 2008 г. 2. «Технологии создания и внедрения электронных учебно-методических комплексов в учебный процесс вуза» - (2009 г., филиал КГУ) выдан сертификат.	1. Муртазина Л.Р. Изменение стереотипов брачно-семейного и сексуального поведения провинциального населения: институциональный анализ: монография. Казань: Изд-во Казан. ун-та, 2011. 304 с. (19 п.л.). ISBN 978-5-98180-983-5. 2. Муртазина Л.Р. Каналы репродукции брачно-семейных ценностей в российском обществе: монография. Казань: Изд-во Казан.ун-та, 2011. 85с. (5,4 п.л.) ISBN 978-5-98180-990-3. 3. Муртазина Л.Р. Эволюция репродуктивного поведения населения России // European Social Science Journal (Европейский журнал социальных наук). 2013. №9(36). Т.1. С.232-240 (0,6 п.л.).	–

18.	Воронкова Анна Ивановна, доцент	Математика	306	344	Казанский государственный университет, математика	к.ф.-м.н., 01.02.05, механика жидкостей, газа и плазмы (КТ № 037920, 1997 г.)	ФГАОУ ВПО Набережночелнинский институт (филиал) «Казанский (Приволжский) федеральный университет», кафедра Математики, доцент	24 / 24	штатный	29.04.-07.06.2013, «Технологии психолого-педагогического сопровождения деятельности научно-педагогических работников высшей школы», 72 часа, Центр подготовки и повышения квалификации преподавателя ФГБОУ ВПО «КНИТУ», 2013, удостоверение о краткосрочном повышении квалификации.	1. Котляр Л.М. Воронкова А.И. Задача о проектировании инструмента при электрохимической обработке. Вестник УГАТУ. Уфа: Изд.-во УГАТУ, № 2, 2011. С. 88 - 92. 2. Котляр Л.М. Воронкова А.И. Численно-аналитический метод профилирования участка катода при решении задачи электрохимической обработки металлов. Вестник КГТУ. Казань: Изд.-во КГТУ, № 2, 2011. С. 72 – 78 3. Котляр Л.М. Воронкова А.И. Математическая модель диспергирования металла в электрическом разряде с жидким электродом. Функциональные пространства. Дифференциальные операторы. Общая топология. Проблемы математического образования.	–

											Материалы Четвёртой Международной конференции. Москва, РУДН, 2013. С.302 - 303.	

19.	Гончаров Михаил Николаевич доцент	Информатика	68	92	Камский государственный политехнический институт, АВС №0080615 от 15.06.2004г., Автомобили и автомобильное хозяйство	КТ №181020 от 14.02.2006, к.т.н., 05.03.05 "Технологии и машины обработки давлением" ДЦ №033127 от 15.12.2010, Доцент по каф. прикладной информатики и управления	ФГАОУ ВПО Набережночелнинский институт (филиал) «Казанский (Приволжский) федеральный университет», кафедра Технологии строительства и управления недвижимостью, доцент	10	штатный	Диплом о профессиональной переподготовке, программа "Таможенное дело", продолжительность с 1.03.2012 по 30.04.2013 г., выдан ФГАОУ ВПО "К(П)ФУ"	1. Компьютерный анализ процессов пластической деформации. Монография. Набережные Челны: Изд-во Камской гос. инж.-экон. академии, 2009. – 170 с. 2. Получение изделий управляемым поперечным выдавливанием. Прогрессивные методы и технологическое оснащение процессов обработки металлов давлением: сб. тезисов международной научно-техн. конференции. – Спб., 2005. - С. 257-259. 3. Обследование и испытание зданий и сооружений (учебное пособие)	–

20.	Страшинский Чеслав Станиславович доцент	Физика	221	287	Ленинградский политехнический институт, В-1 №158715 от 23.02.1978г., 070700.65 "Теплофизика"	Диплом кандидата наук ТН № 066259 от 26.10.1983 г., Кандидат технических наук (01.04.14 "Теплофизика и теоретическая теплотехника") Аттестат доцента ДЦ № 03107 от 27.09.1990 г., Доцент по кафедре физики	ФГАОУ ВПО Набережночелнинский институт (филиал) «Казанский (Приволжский) федеральный университет», кафедры Физики, доцент	35 / 35	штатный	«Высокоэффективные энергогенерирующие и сберегающие материалы», 72 часа, ФГАОУ ВПО «Национальный исследовательский технологический университет «МИСиС», Москва, 2013 год, удостоверение о повышении квалификации №772400156005	1.Strashinski Ch., Rosenzweig A. Mechanisms of boiling of an emulsion with a low-boiling disperse phase in a turbulent flow of a omogeneous emulsion (статья)//Journal of Engineering Physics and Thermo-physics .2010. V.83. №3. P. 486-495. 2. Strashinski Ch., Rosenzweig A. Hydrodynamic Aspects of Boiling Up of a Disperse Phase in a Homogeneous Turbulent Flow of an Emulsion (статья). High Temperature, 2011, Vol 49, № 1, Pp. 143 -146. 3. Михайлишин В.И., Рамазанов Ф.Ф., Страшинский Ч.С., Тазмеев Б.Х. Физика ч.1//Учебное пособие. Наб. Челны. НГТТИ .2013. С.120	–

21.	Смирнова Нина Николаевна доцент	Химия	51	49	КГУ, биология	Кандидат биологических наук, (03.00.07 Микробиология)	ФГАОУ ВПО Набережночелнинский институт (филиал) «Казанский (Приволжский) федеральный университет», кафедра Химии и экологии, доцент	35 / 22	штатный	Химия и инженерная экология, 1050 час, ИПКиППК КГТУ(КАИ), диплом ПП № 675095, 2005 г.	1. Маврин Г.В., Смирнова Н.Н., Инюшева А.А., Рощина О.С., Павлова Т.П., Фридланд С.В., Мелконян Р.Г. Влияние малых и сверхмалых концентраций Этафосф, Амидофосф и Анифосф на динамику численности тест-объектов Daphnia magna Straus и микроводоросли Scenedesmus quadricauda (статья) Экология промышленного производства. Межотр. науч.-практ. журнал / ФГУП «ВИМИ».- 2014. Вып. 2 (86). С.39 – 43. 2. Smirnova N.N., Mavrin G.V., Inyusheva A.A., Fridland S.V. Influence of ultralow of ETAPHOSF preparation on Daphnia magna Straus and microalgae Scenedesmus quadricauda test organisms. Science, Technologe and Higher Education: materials of the IV International research and practice conference,	–

											Vol.II, Westwood, January 30th, 2014/publishing office Accent Graphics communications – Westwood – Canada, 2014. – P.100-102.	

22.	Шарафутдинов Рафик Низамутдинович доцент	Экология	51	49	МГУ, почвове-дение и агрохи-мия	Кандидат биологических наук, доцент (03.00.27 Почвоведение)	ФГАОУ ВПО Набережночелнинский институт (филиал) «Казанский (Приволжский) федеральный университет», кафедра Химии и экологии, доцент	26 / 23	штатный	Экология и природополь-зование, 72 часа, ИПКиППК КГТУ(КАИ), удостоверение № 0401, 2008 г.	1. Р.Н. Шарафутдинов, В.М. Ахметов, И.А. Алексеев. Почвенно-экологические условия формирования лесных биогеоценозов национального парка «Нижняя Кама». IX Международная научно-техническая конференция «Наука, образование, производство в решении экологических проблем» (Экология 2012): Сборник научных статей IX Международной научно-технической конферен-ции. Том II – Уфа: УГАТУ, 2012 С. 87-91. 2. Р.Н. Шарафутдинов, В.А. Закамский. Почвенный покров и ландшафты сосновой рощи Йошкар-Олы. Журнал экологии и промышленной безопасности, №1,2008. С.50-56. 3. Р.Н. Шарафутдинов, И.А.Алексеев, В.М. Ахметов.	–

											Факторы формирования климаксовых насаждений сосны. Лесн. Хоз-во. Москва, 2007, №5. С. 19-20	

23.	Обухова Луиза Гареевна доцент	Методы вычислений	51	99	Иркутский государственный университет, Э № 463137 от 11.06.1971г., «Математика»	ГМ № 006806 от 21.04.1989г. Кандидат геолого-минеорологических наук «Геофизика»	ФГАОУ ВПО Набережночелнинский институт (филиал) «Казанский (Приволжский) федеральный университет», кафедра Информационных систем, доцент	45 / 30	штатный	Методическое обеспечение и организация дистанционного обучения с использованием сетевых технологий, 72ч, Камская государственная инженерно-экономическая академия, г.Наб.Челны, 2010г., удостоверение №006196	1. Концентрированное обучение при реализации межпредметных связей. (Статья эл.) В мире научных открытий. № 4, часть 9, Красноярск. Март 2010.- с. 141-145. 2. Сборник заданий по дискретной математике для выполнения контрольных работ заочниками с методическими указаниями: Учебное пособие, Наб.Челны: Изд-во ИНЭКА.-2010.- 22 с. 3. Сборник заданий по вычислительной математике для выполнения контрольных работ заочниками с методическими указаниями Наб.Челны: Изд-во ИНЭКА.-2010.-50 с.	–

24.	Илюхин Алексей Николаевич доцент	Искусственный интеллект	51	99	Камская Государственная инженерно-экономическая академия, Автоматизации и прогрессивных технологий	ГМ № 006806 от 21.04.1989г. Кандидат геолого-минеорологических наук «Геофизика»	ФГАОУ ВПО Набережночелнинский институт (филиал) «Казанский (Приволжский) федеральный университет», кафедра Информационных систем, доцент	8	штатный	22.10.2010-17.12.2010 Краткосрочная программа ?Методика разработки УМ по ГОС-3 на основе компетентностного подхода? Камская государственная инженерно-экономическая академия г.Набережные Челны Республика Татарстан РФ 12.03.2012-20.03.2012 Краткосрочное по программе "Бережливое производство" НОУ "Региональный институт передовых технологий и бизнеса" г. Набережные Челны РТ РФ 13.05.2013-31.05.2013 Стажировка по программе	1. Применение нечеткой логики для моделирования режимов испытания двигателей внутреннего сгорания /Зубков Е.В., Макушин А.А., Илюхин А.Н. //Сборка в машиностроении, приборостроении. – 2009 - № 8. – С. 39-44. 2. Испытания автотракторных дизелей для создания математических моделей на основе нечеткой логики /Зубков Е.В., Макушин А.А., Илюхин А.Н., Гафиятуллин А.А. //Тракторы и сельхозмашины. - 2010 - №8. – С. 22-25. 3. Илюхин А.Н. Моделирование технологических процессов испытания дизелей с использованием интеллектуальных средств / А.Н.Илюхин, Р.А.Валиев // Материалы Международной научно-технической	–

										"Проектирование и разработка корпоративных информационных систем" ОАО "КАМАЗ", г.Набережные Челны	конференции "Инновационные машиностроительные технологии, оборудование и материалы - 2013" (МНТК "ИМТОМ-2013") и Форума "Повышение конкурентоспособности и энергоэффективности машиностроительных предприятий в условиях ВТО". Ч.1. - Казань, 2013. - С.323-325.	

25.	Обухова Луиза Гареевна доцент	Математическая логика	51	99	Иркутский государственный университет, Э № 463137 от 11.06.1971г., «Математика»	ГМ № 006806 от 21.04.1989г. Кандидат геолого-минеорологических наук «Геофизика»	ФГАОУ ВПО Набережночелнинский институт (филиал) «Казанский (Приволжский) федеральный университет», кафедра Информационных систем, доцент	45 / 30	штатный	Методическое обеспечение и организация дистанционного обучения с использованием сетевых технологий, 72ч, Камская государственная инженерно-экономическая академия, г.Наб.Челны, 2010г., удостоверение №006196	1. Концентрированное обучение при реализации межпредметных связей. (Статья эл.) В мире научных открытий. № 4, часть 9, Красноярск. Март 2010.- с. 141-145. 2. Сборник заданий по дискретной математике для выполнения контрольных работ заочниками с методическими указаниями: Учебное пособие, Наб.Челны: Изд-во ИНЭКА.-2010.- 22 с. 3. Сборник заданий по вычислительной математике для выполнения контрольных работ заочниками с методическими указаниями Наб.Челны: Изд-во ИНЭКА.-2010.-50 с.	–

26.	Кривошеев Вячеслав Александрович доцент	Начертательная геометрия. Инженерная графика	85	135	Камский политехнический институт, «Двигатели внутреннего сгорания»	05.13.06 Автоматизация и управление технологическими процессами и производствами (машиностроение)	ФГАОУ ВПО Набережночелнинский институт (филиал) «Казанский (Приволжский) федеральный университет», кафедра Механики и конструирования, доцент	31 / 27	штатный	ФГАОУ ВПО Набережночелнинский институт (филиал) Казанский (Приволжский) федеральный университет 14.05-13.06.2013г.	1. Расчет энергетических параметров ударной волны при высоковольтном электрическом разряде в воде для переходной области. Известия вузов. Авиационная техника, 2011. №1. – С. 77-80. 2. К вопросу об окончании формирования ударной волны при высоковольтном электрическом разряде в воде - Научно-технический вестник Поволжья. 2012. № 6. С. 124-127. 3. Применение электрогидравлической установки для восстановления гильз цилиндров двигателей внутреннего сгорания.- Научно-технический вестник Поволжья. 2014. №2.- С. 88-91.	–

27	Акст Евгений Рудольфович доцент	Материаловедение. Технология конструкционных материалов	102	98	Казанский государственный университет, МВ № 592215 от 21.06.85 г., «Физика»	КТ № 039254 от 19.12.97 г., кандидат физико-математических наук, 01.04.07 - "физика твёрдого тела" ДЦ № 021159 от 19.03.03 г., доцент по кафедре "Машины и технологии литейного производства"	ФГАОУ ВПО Набережночелнинский институт (филиал) «Казанский (Приволжский) федеральный университет», кафедра Материалов, технологий и качества, доцент	28 / 28	штатный	1. «Методика разработки учебных модулей по ГОС-3 на основе компетентносного подхода», курсы повышения квалификации в ИНЭКА с 25.04.11 по 02.06.11 г., удостоверение № 007117, г.Наб.Челны, 2011 г. 2. «Экономика и управление на предприятии (по отраслям)», профессиональная переподготовка в ФГАОУ ВПО К(П)ФУ с 01.06.2012 г. по 01.04.2013 г. , диплом ПП-3 № 019112, Казань, 2013 г. 3. Курс «NX Advanced Simulation.	1. Investigation Of Phase Formation Processes In Nitrogen Implanted Iron-Carbonaceous Alloys, Akst E.R., Romanov E.S., Ivoilov N.G. Поверхность. Рентгеновские, синхротронные и нейтронные исследования. 1995. № 6. С. 99-105. (РИНЦ) 2. Properties Of Ferrosilicide And High-Alumina Cement From Dispersed Waste Of Machine Building, Safronov N.N., Akst E.R., Kharisov L.R., Литейное производство. 2002. № 2. С. 11. (РИНЦ) 3. Акст Е.Р. Операционный менеджмент и производственная логистика: методические указания для магистров направления 080500.68 «Менеджмент». – Наб. Челны: Изд-во ИНЭКА, 2011. – 18 с.	–

										Инженерный анализ», с 27.01 по 6.02.2014, Siemens PLM Software, Москва, 2014 г. (сертификат Siemens).		

28.	Исхаков Ильдус Фаридович доцент	Теоретическая механика	51	59	Московский государственный университет, Ф № 126463 от 22.01.1965г. , «Физика»	МФМ №017404 от 14.07.1972г., 041 Теоретическая и атематическая физика ДЦ № 010255 от 23.03.1977г., Теоретическая физика	ФГАОУ ВПО Набережночелнинский институт (филиал) «Казанский (Приволжский) федеральный университет», кафедра Механики и конструирования, доцент	49 / 44	штатный	1. 22.10.10-17.12.10 ИНЭКА	1.О вкладах слабого и сильного взаимодействий в величину аномального магнитного момента электрона. Известия высших учебных заведений. Физика, 1993, № 11, с. 13 – 19. 2. Статистические уравнения для функций распределения бесстолкновительной кварк-глюонной плазмы. Известия высших учебных заведений. Физика, 2000, № 8, с. 80 – 87. 3.О квантово-механической теории ковалентной связи на примере молекулы водорода. Межвузовский научный сборник: «Проектирование и исследование технических систем, - ИНЭКА, Набережные Челны, 2011, вып. 3(17), с. 5 – 20.	–

29.	Галимянов Ильнур Динаесович доцент	Техническая механика	68	42	Камский политехнический институт. Автомобили- и автомобильное хозяйство	05.05.03 Колесно-гусеничные машины	ФГАОУ ВПО Набережночелнинский институт (филиал) «Казанский (Приволжский) федеральный университет», кафедра Механики и конструирования, доцент	18 / 11	штатный	1. 14.05-23.06.2013, НЧИ КФУ; 2. 22.04-30.05.2013, НТЦ ОАО «КАМАЗ»	1. Исследование статистических характеристик нагружения и программирования испытания кабин грузовых автомобилей. Журнал «Грузовик». – Москва: Изд-во Машиностроение. – 2007. С. 29-35. 2. Планетарная система автоматических коробок передач: кинематический и силовой анализ. Журнал автомобильных инженеров – 2012г. – №5 (76). – Москва. - С. 26. 3. Автоматическая коробка передач с дифференциальным гидромеханическим трансформатором. Журнал «Новый университет», серия «Технические науки». №10 (20) – Йошкар-Ола – 2013г. С. 33 – 37.	–

30.	Ильин Владимир Иванович доцент	Теоретические основы электротехники	204	196	Казанский авиационный институт Я №668047 от 21.02.1974г. «Конструирование и производство радиоаппаратуры»	КТ №005484 05.12.17 «Радиотехнические и телевизионные системы и устройства»	ФГАОУ ВПО Набережночелнинский институт (филиал) «Казанский (Приволжский) федеральный университет», кафедра Электроэнергетики и электротехники, доцент	52 / 35	штатный	1. Апрель 2010 – ФПК ИНЭКА 2. ФГАОУ ВПО "Национальный исследовательский технологический университет "МИСиС" с 05.11.2013г. по 19.11.2013г. "Моделирование и создание систем управления элементами энергоструктур" 72ч., удостоверение №772400155979, выдан 19 ноября 2013г.	1. Система управления процессом обработки поверхности изделий плазменной электротермической установкой с жидким электродом. / Научно-технический вестник Поволжья. №1 2012г. – Казань: Научно-технический вестник Поволжья, 2012. – с. 131-138, соавторы Р.И. Валиев, Б.Ю. Шакиров, Ю.И. Шакиров 2. В.И. Ильин, А.А. Хафизов, Б.Ю. Шакиров, Ю.И. Шакиров в V научно – технической конференции «Низкотемпературная плазма в процессах нанесения функциональных покрытий» «Математическая модель парогазовой оболочки электрического разряда с жидким катодом» 4-7 ноября 2013 г. 3. «Основы цифровой техники». /Сборник методических указаний к лабораторным работам, с. 73, соавторы Насибуллин Р.Т.	–

31.	Муратова Зинфира Мугамбаровна старший преподаватель	Электромеханика	136	154	Ульяновский политехнический институт В-1 №18422 «Электропривод и автоматизация промышленных установок»	–	ФГАОУ ВПО Набережночелнинский институт (филиал) «Казанский (Приволжский) федеральный университет», кафедра Электроэнергетики и электротехники, старший преподаватель	47 / 24	штатный	1. 13.05.2010.-15.06.2010. ИНЭКА «Методическое обеспечение и организация дистанционного обучения с использованием сетевых технологий» (72 ч.) рег. ном. 006195 2. 05.11.2013.-19.11.2013. ФГАОУ ВПО Национальный исследовательский технологический университет МИСиС «Системы мониторинга энергетической эффективности, гражданских и промышленных объектов» №772400157616 рег. ном. 507-4229, Москва	1. Учебное пособие «Экология», Казань, 2000. Издательство Казанского университета 2. Сборник методических указаний к практическим занятиям по курсу «Электрические машины». /Сборник методических указаний к практическим занятиям по курсу «Электрические машины», Набережные Челны, ИНЭКА, 2010, 135с., соавторы Дрогайлова Л.Н. 3. Муратова З.М., Ефимова А.В. Сравнительная характеристика транформаторов отечественного и импортного производителей. Всероссийская научно-практическая конференция студентов, аспирантов и молодых ученых «V Камские чтения» 26 апреля 2013 года: сб.ст. – Наб. Челны, 2013.	–

32.	Галимов Наиль Салихович доцент	Информационно-измерительная техника и электроника	119	101	Казанский государственный педагогический институт Б-1 №216681 «Физика»	КТ №107765 от 14.11.2003г. 05.13.06 «Автоматизация и управление технологическими процессами и производствами (машиностроение)»	ФГАОУ ВПО Набережночелнинский институт (филиал) «Казанский (Приволжский) федеральный университет», кафедра Электроэнергетики и электротехники, доцент	38	штатный	1. 2010 - ФПК ИНЭКА; 2. ФГАОУ ВПО "Национальный исследовательский технологический университет "МИСиС" с 05.11.2013г. по 19.11.2013г. "Высокоэффективные энергогенерирующие и сберегающие материалы" 72ч., рег. №507-991 У, выдан 19 ноября 2013г.	1. Монография "Автоматизированные системы производства сжатого воздуха и электроэнергии с применением ветроэнергоустановок" С.П., 2004, 213с.; 2. Учебное пособие "Элементы информационных систем в автомобилестроении" Наб. Челны, 2005, 273с. 3. Блок схема ветроэлектростанции (ВЭС) (статья). / Электронное научное периодическое издание «Образование и наука Закамья Татарстана», №24, 2012 г., Фатыхов К.З., Галимов Н.С., Катраев А.И	Усовершенствование, автоматизация, повышение эффективность ветроэнергоустановок

33.	Ступко Виталий Борисович доцент	Метрология, стандартизация и сертификация	34	38	Камский политехнический институт, Технология машиностроения	Кандидат технических наук (05.02.07 Технологии и оборудование механической и физико-технической обработки), доцент	ФГАОУ ВПО Набережночелнинский институт (филиал) «Казанский (Приволжский) федеральный университет», кафедра Конструкторско-технологического обеспечения машиностроительных производств, доцент	16 / 16	штатный	1. Разработка и управление образовательными программами в современных условиях, 72 часа, Камская государственная инженерно-экономическая академия, 2007, Удостоверение №003825	1. Повышение точности обработки каналовой винтовой поверхности на основе модификации проекционного метода профилирования. Казань, 2003.- 200 с.: ил. РГБ ОД, 61 03-5/3805-5	–

34.	Сафронов Николай Николаевич профессор	Безопасность жизнедеятельности	85	105	Ленинградский политехнический институт им. М.И. Калинина Р №885106 «Металлургия черных металлов»	ДК №010138 «Литейное производство» ПР №011314 кафедра Машины и технологии литейного производства	ФГАОУ ВПО Набережночелнинский институт (филиал) «Казанский (Приволжский) федеральный университет», кафедра Электроэнергетики и электротехники, профессор	44 / 42	штатный	1. Октябрь 2010 – ФПК ИНЭКА; 2. ФГАОУ ВПО «Национальный исследовательский технологический университет «МИСиС» с 05.11.2013г. по 19.11.2013г. «Высокоэффективные и автономные системы генерации энергии» 72ч., удостоверение №772400156008, выдан 19 ноября 2013г.	1. Дисперсные железосодержащие отходы металлургии и машиностроения и их рециклинг. / Современные технологии формирования поверхностного слоя: Монография, Институт научных исследований и экспертиз Гожув Влкп, Польша; Секция инженерного дела Поверхностного Слоя КМО ПАН Познань, Польша; Политехнический институт в Кошыцах, Отдел Инженерного дела Производства в Прэшов, Словакия – Gorzow Wlkp., 2012. – С. 96-101., соавторы Ахметсагиров Р.И, Афзалов Р.А.	Участие в 5 НИР 1970-2000гг.

											2. Рециклирование дисперсных отходов машиностроения в производстве литых штампов (статья ВАК). / Планируется издать в научно-техническом журнале КНИТУ-КАИ, соавторы Афзалов Р.А Ахметсагиров Р.И. 3. Технология изготовления и микроструктура составных магнетитовых анодов, полученных с использованием анодного электролитного нагрева (статья ВАК). / Письма о материалах Letter on materials. ru, соавторы Шакиров Ю.И., Катасонов П.А., Гарифуллин Р.А., Мартемьянов Д.С.	

35.	Гумеров Айрат Завдатович доцент	Общая энергетика	51	39	Камский политехнический институт БВС №0127580 «Автомобили и автомобильное хозяйство	ДКН №001167 01.02.05 «Механика жидкостей, газа и плазмы» ДЦ №045216 от 28.05.2012г. кафедра Электротехники и электроники	ФГАОУ ВПО Набережночелнинский институт (филиал) «Казанский (Приволжский) федеральный университет», кафедра Электроэнергетики и электротехники, доцент	13 / 9	штатный	1. 2010 - ФПК ГОУ ДПО "Академия стандартизации и метрологии и сертификации" г. Казань, удостоверение №049922; 2. ФПК ИНЭКА с 25.04.2011г. по 02.06.2011г. удостоверение №007126; 3. Учебный центр подготовки руководителей Национального исследовательского университета "Высшая школа экономии" Санкт-Петербург с 16.04.2012г. по 22.03.2014г., "Методы и технологии управления вузом в современных условиях" 72ч., удостоверение № 020084;	1. Модернизация плазменной установки для получения ферромагнитных нанопорошков. /Гайсин А.Ф., Гумеров А.З., Насибуллин Р.Т., Саримов Л.Р. /Научно-технический вестник Поволжья. №4, 2011г. – Казань: Научно-технический вестник Поволжья, 2011, с. 29-32.; 2. Исследование колебаний тока электрического разряда между металлическим и электролитическим электродами при атмосферном и пониженных давлениях. /Гайсин А.Ф., Гумеров А.З., Насибуллин Р.Т., Саримов Л.Р. /Научно-технический вестник Поволжья. №6, 2011г. – Казань: Научно-технический вестник Поволжья, 2011, с. 29-32;	–

										4. ФГАОУ ВПО "Национальный исследовательский технологический университет "МИСиС" с 05.11.2013г. по 19.11.2013г. "Высокоэффективные энергогенерирующие и сберегающие материалы" 72ч., удостоверение №772400156037, выдан 19 ноября 2013г.	3. Применение электрического разряда в получении ферромагнитного порошка. /Гумеров А.З., Насибуллин Р.Т., Саримов Л.Р. /Международная научно-техническая конференция молодых ученых «Новые материалы, оборудование и технологии в промышленности»: материалы конференции, Могилев: Белорусско-Российский университет, 2011, с. 222.	

36.	Ахметшин Роберт Султанович доцент	Электроэнергетика	153	153	Таджикский политехнический институт Ц №069001 «Электрические сети и системы»	ТН №084585 «Электрооборудование» Отличник МинЭнерго СССР, приказ №269П от 11.12.1989	ФГАОУ ВПО Набережночелнинский институт (филиал) «Казанский (Приволжский) федеральный университет», кафедра Электроэнергетики и электротехники, доцент	53 / 6	штатный	1. Государственное образовательное учреждение высшего профессионального образования Московский государственный строительный университет с 10.05.2010г. по 24.05.2010г. "Психолого-педагогическая компетентность преподавателя высшей технической школы в условиях перехода на двухуровневую подготовку" 72ч., рег. № V 0502/2010 2. ФГАОУ ВПО "Национальный исследовательский технологический университет "МИСиС" с 05.11.2013г. по 19.11.2013г.	1. Монография. Диагностирование состояния изоляции силовых трансформаторов сельских электрических сетей, 2012; 2. «Самоосушение» изоляционной системы «твердая изоляция – масло» силового трансформатора / Р.С. Ахметшин, Л.М. Рыбакова // Электрооборудование: эксплуатация и ремонт. - Москва. №6. 2013. - С.20-23. 3. Ахметшин Р.С. Открытое распределительное устройство 110(220) кВ электрических подстанций для подключения 3-ей ЛЭП без погашения потребителей/ Р.С. Ахметшин // Промышленная энергетика. - Москва, 2013. - №10. - С.11-12. 4. Учебное пособие. Воздушные линии электропередач, ФГБОУ ВПО «Марийский государственный университет», 152 с., 2014.	X Международный салон инноваций и инвестиций в г. Москва, 2010г. Серебряная медаль и сертификат на 30 тыс. руб. на тему «МиниТЭЦ»

										"Высокоэффективные энергогенерирующие сберегающие материалы" 72ч., рег. №507-990 У, выдан 19 ноября 2013г.		

37.	Анчугова Алевтина Флегентьевна старший преподаватель	Электромагнитная совместимость в электроэнергетике	34	38	Чувашский государственный университет ЗВ №129607 «Электрические аппараты»	–	ФГАОУ ВПО Набережночелнинский институт (филиал) «Казанский (Приволжский) федеральный университет», кафедра Электроэнергетики и электротехники, старший преподаватель	32 / 23	штатный	1. Камская государственная инженерно-экономическая академия с 22.11.2010г. по 17.12.2010г. "Методика разработки учебных модулей по ГОС-3 на основе компетентностного подхода 72ч., рег. №006880; 2. ФГАОУ ВПО "Национальный исследовательский технологический университет "МИСиС" с 05.11.2013г. по 19.11.2013г. "Системы мониторинга энергетической эффективности гражданских и промышленных объектов" 72ч., удостоверение №772400157614, выдан 19 ноября 2013г.	1. Заявка на патент «Подшипник», «Переключательное устройство»; 2. Заявка на полезную модель «Устройство, повышающее надежность линии электропередачи напряжением 35 кВ и выше». 3. Устройство отключения короткого замыкания в секционированных сетях коротких кабельных линий 6-10 кВ. / Статья отправлена в журнал «Вектор науки» г. Тольятти стадия рецензирования (ВАК), соавторы Ахметшин Р.С.	–

38.	Ильин Владимир Иванович доцент	Элементы системы автоматики и микропроцессорной техники	68	32	Казанский авиационный институт Я №668047 от 21.02.1974г. «Конструирование и производство радиоаппаратуры»	КТ №005484 05.12.17 «Радиотехнические и телевизионные системы и устройства»	ФГАОУ ВПО Набережночелнинский институт (филиал) «Казанский (Приволжский) федеральный университет», кафедра Электроэнергетики и электротехники, доцент	52 / 35	штатный	1. Апрель 2010 – ФПК ИНЭКА 2. ФГАОУ ВПО "Национальный исследовательский технологический университет "МИСиС" с 05.11.2013г. по 19.11.2013г. "Моделирование и создание систем управления элементами энергоструктур" 72ч., удостоверение №772400155979, выдан 19 ноября 2013г.	1. Система управления процессом обработки поверхности изделий плазменной электротермической установкой с жидким электродом. / Научно-технический вестник Поволжья. №1 2012г. – Казань: Научно-технический вестник Поволжья, 2012. – с. 131-138, соавторы Р.И. Валиев, Б.Ю. Шакиров, Ю.И. Шакиров 2. В.И. Ильин, А.А. Хафизов, Б.Ю. Шакиров, Ю.И. Шакиров в V научно – технической конференции «Низкотемпературная плазма в процессах нанесения функциональных покрытий» «Математическая модель парогазовой оболочки электрического разряда с жидким катодом» 4-7 ноября 2013 г. 3. «Основы цифровой техники». /Сборник методических указаний к лабораторным работам, с. 73, соавторы Насибуллин Р.Т.	–

39.	Фатыхов Камиль Закирович доцент	Полупроводниковые приборы силовой электроники	51	49	Елабужский педагогический институт Я №529098 «Физика-математика»	ФМ №019441 от 14.11.1983г. «Радиофизика вкл. квантовую радиофизику»	ФГАОУ ВПО Набережночелнинский институт (филиал) «Казанский (Приволжский) федеральный университет», кафедра Электроэнергетики и электротехники, доцент	40 / 28	штатный	1. Октябрь 2010 - ФПК ИНЭКА; 2. ФГАОУ ВПО "Национальный исследовательский технологический университет "МИСиС" с 05.11.2013г. по 19.11.2013г. "Системы мониторинга энергетической эффективности, гражданских и промышленных объектов" 72ч., удостоверение №772400157594, выдан 19 ноября 2013г.	1. Препринт Институт космических исследований АН СССР, ПР-694, М 1982 2. Препринт Институт космических исследований АН СССР, ПР-1413, М 1988 3. Известия АН СССР, Физика атмосферы и океана, 1991, Т 27, №7, с. 783-789	1. Договор с ХПП Актаныш «Компенсация реактивной мощности» 2. Договор с Набережночелнинским элеватором

40.	Фатыхов Камиль Закирович доцент	Силовая электроника	51	49	Елабужский педагогический институт Я №529098 «Физика-математика»	ФМ №019441 от 14.11.1983г. «Радиофизика вкл. квантовую радиофизику»	ФГАОУ ВПО Набережночелнинский институт (филиал) «Казанский (Приволжский) федеральный университет», кафедра Электроэнергетики и электротехники, доцент	40 / 28	штатный	1. Октябрь 2010 - ФПК ИНЭКА; 2. ФГАОУ ВПО "Национальный исследовательский технологический университет "МИСиС" с 05.11.2013г. по 19.11.2013г. "Системы мониторинга энергетической эффективности, гражданских и промышленных объектов" 72ч., удостоверение №772400157594, выдан 19 ноября 2013г.	1. Препринт Институт космических исследований АН СССР, ПР-694, М 1982 2. Препринт Институт космических исследований АН СССР, ПР-1413, М 1988 3. Известия АН СССР, Физика атмосферы и океана, 1991, Т 27, №7, с. 783-789	1. Договор с ХПП Актаныш «Компенсация реактивной мощности» 2. Договор с Набережночелнинским элеватором

41.	Санакулов Асгат Худакулович доцент	Энергоснабжение	51	49	Ташкентский политехнический институт С №408129 от 19.06.1972г. «Автоматика и телемеханика»	ТН №112241 от 07.09.1988г. 05.20.01 «Механизация сельскохозяйственного производства»	ФГАОУ ВПО Набережночелнинский институт (филиал) «Казанский (Приволжский) федеральный университет», кафедра Электроэнергетики и электротехники, доцент	25 / 25	штатный	1. Апрель 2010 – ФПК ИНЭКА 2. ФГАОУ ВПО "Национальный исследовательский технологический университет "МИСиС" с 05.11.2013г. по 19.11.2013г. " 72ч., удостоверение, выдан 19 ноября 2013г.	15 статей 2 патента на изобретение и полезную модель 11 учебных пособий	1. Исследование работы токоприёмников подвижного состава с контактной сетью, 2010г. 2. Исследовательские работы по проблемным вопросам ООО «Электротранспорт», 2014г. на стадии заключения договора

42.	Дрогайлова Людмила Николаевна старший преподаватель	Электропитающие системы и электрические сети	102	98	Московский энергетический институт ЗВ №757584 «Электрическая тяга и автоматизация тяговых устройств»	–	ФГАОУ ВПО Набережночелнинский институт (филиал) «Казанский (Приволжский) федеральный университет», кафедра Электроэнергетики и электротехники, старший преподаватель	30 / 21	штатный	1. "Методика разработки учебных модулей по ГОС-3" с 22.11.2010г. по 17.12.2010г., удостоверение №006878	1. Обработка поверхности деталей сложной конфигурации плазменной электротермической установкой. Образование и наука – производству. Сборник трудов Международной научно-технической и образовательной конференции (28-31 марта 2010 года) Наб.Челны, изд-во Камской госуд. Инж.-экон.акад.,ч.1,кн. 2,с.195-198, соавторы Шакиров Ю.И. 2. Учебное пособие по курсу «Электрические машины» «Проектирование и расчёт электродвигателей постоянного тока малой мощности". 3. Дрогайлова Л.Н., Емекеев М.В. Гибридный выключатель. Конференция секции «Электроэнергетика и электротехника», 2014г.	–

43.	Дрогайлова Людмила Николаевна старший преподаватель	Переходные процессы в электроэнергетических системах	85	95	Московский энергетический институт ЗВ №757584 «Электрическая тяга и автоматизация тяговых устройств»	–	ФГАОУ ВПО Набережночелнинский институт (филиал) «Казанский (Приволжский) федеральный университет», кафедра Электроэнергетики и электротехники, старший преподаватель	30 / 21	штатный	1. "Методика разработки учебных модулей по ГОС-3" с 22.11.2010г. по 17.12.2010г., удостоверение №006878	1. Обработка поверхности деталей сложной конфигурации плазменной электротермической установкой. Образование и наука – производству. Сборник трудов Международной научно-технической и образовательной конференции (28-31 марта 2010 года) Наб.Челны, изд-во Камской госуд. Инж.-экон.акад.,ч.1,кн. 2,с.195-198, соавторы Шакиров Ю.И. 2. Учебное пособие по курсу «Электрические машины» «Проектирование и расчёт электродвигателей постоянного тока малой мощности". 3. Дрогайлова Л.Н., Емекеев М.В. Гибридный выключатель. Конференция секции «Электроэнергетика и электротехника», 2014г.	–

44.	Ахметсагиров Рамиль Ильясович доцент	Надёжность электроснабжения	51	49	Камский политехнический институт БВС №0127575 от 18.06.2001г. «Автомобили и автомобильное хозяйство»	КТ №184677 от 23.06.2006г. 05.13.06 «Автоматизация и управление технологическими процессами» ДЦ №045171 от 28.05.2012г. кафедра Электротехники и электроники	ФГАОУ ВПО Набережночелнинский институт (филиал) «Казанский (Приволжский) федеральный университет», кафедра Электроэнергетики и электротехники, доцент	11 / 8	штатный	1. Камская государственная инженерно-экономическая академия с 13.05.2010г. по 15.06.2010г. "Методика разработки учебных модулей по ФГОС-3" 72ч., рег. №006219; 2. Апрель 2010 - ФПК ИНЭКА рег. № 006219; 3. Камская государственная инженерно-экономическая академия с 24.04.2012г. по 09.06.2012г. "Методика разработки учебных модулей по ФГОС-3 на основе компетентностного подхода" 72ч. рег. №008058 3.	1. Дисперсные железосодержащие отходы металлургии и машиностроения и их рециклинг. / Современные технологии формирования поверхностного слоя: Монография, Институт научных исследований и экспертиз Гожув Влкп, Польша; Секция инженерного дела Поверхностного Слоя КМО ПАН Познань, Польша; Политехнический институт в Кошыцах, Отдел Инженерного дела Производства в Прэшов, Словакия – Gorzow Wlkp., 2012. – С. 96-101., соавторы Ахметсагиров Р.И, Афзалов Р.А.; 2. СВС-альсифер из дисперсных отходов машиностроения (статья). / Международное научное издание	–

										ФГАОУ ВПО "Национальный исследовательский технологический университет "МИСиС" с 05.11.2013г. по 19.11.2013г. "Высокоэффективные автономные системы генерации энергии" 72ч., удостоверение №772400156009, выдан 19 ноября 2013г.	«Современные фундаментальные и прикладные исследования» - № 1(4) – 2012 г. – Кисловодск: Изда-во УЦ «Магистр», 2012 г. – С. 29 – 32., соавторы Афзалов Р.А., Хайруллин Р.Р., Ахметсагиров Р.И., Фатыхов К.З. 3. Разработка и анализ структурной схемы системы автоматизированного управления плазменной установкой для производства порошковых материалов (статья). /Институт научных исследований и экспертиз Гожув Влкп, Польша. Современные технологии формирования поверхностного слоя. Коллективная монография. 2012, с.78-85 соавторы Валиев Р.И., Афзалов Р.А.	

45.	Муратова Зинфира Мугамбаровна старший преподаватель	Электрический привод	51	59	Ульяновский политехнический институт В-1 №18422 «Электропривод и автоматизация промышленных установок»	–	ФГАОУ ВПО Набережночелнинский институт (филиал) «Казанский (Приволжский) федеральный университет», кафедра Электроэнергетики и электротехники, старший преподаватель	47 /24	штатный	1. 13.05.2010.-15.06.2010. ИНЭКА «Методическое обеспечение и организация дистанционного обучения с использованием сетевых технологий» (72 ч.) рег. ном. 006195 2. 05.11.2013.-19.11.2013. ФГАОУ ВПО Национальный исследовательский технологический университет МИСиС «Системы мониторинга энергетической эффективности, гражданских и промышленных объектов» №772400157616 рег. ном. 507-4229, Москва	1. Учебное пособие «Экология», Казань, 2000. Издательство Казанского университета 2. Сборник методических указаний к практическим занятиям по курсу «Электрические машины». /Сборник методических указаний к практическим занятиям по курсу «Электрические машины», Набережные Челны, ИНЭКА, 2010, 135с., соавторы Дрогайлова Л.Н. 3. Муратова З.М., Ефимова А.В. Сравнительная характеристика транформаторов отечественного и импортного производителей. Всероссийская научно-практическая конференция студентов, аспирантов и молодых ученых «V Камские чтения» 26 апреля 2013 года: сб.ст. – Наб. Челны, 2013.	–

46.	Шапарев А.лександр Васильевич доцент	Экономика энергетики	68	32	Магнитогорский горно-металлургический институт, «Обработка металлов давлением»	Кандидат технических наук 0408, «Обработка металлов давлением», доцент	ФГАОУ ВПО Набережночелнинский торгово-технологический институт, доцент	40 / 31	совместитель	1. «Современные технологии управления персоналом», 144 часа, ГАОУ ВПО НГТИ г.Набережные Челны, с 5.09.2011 по 10.11.2011, удостоверение 0892. 2. «Система менеджмента качества», 72 часа, ГАОУ ВПО НГТИ г. Набережные Челны, с 3.12.2011 по 26.12.2011, удостоверение 0890. 3.Исьпользование дистанционных образовательных технологий в учебном процессе» ГАОУ ВПО НГТИ г.Набережные Челны, 4.02.2013 по 6.02.2013 , 13 часов, сертификат 388.	1.«Информационные технологии в маркетинге». Учебное пособие для студентов экономических специальностей. Наб.Челны, Изд-во НОУ ВПО «Камский институт», 2010. 2. Использование системы "Альт-Инвест" при обучении студентов специальности "Технология продуктов общественного питания" Актуальные проблемы качества и конкурентоспособности товаров и услуг. Тез.докл. всеросс. научно-практ. конференции НГТТИ, 2012 г., 396 с.	–

47.	Ахметшин Роберт Султанович доцент	Системы электроснабжения	68	32	Таджикский политехнический институт Ц №069001 «Электрические сети и системы»	ТН №084585 «Электрооборудование» Отличник МинЭнерго СССР, приказ №269П от 11.12.1989	ФГАОУ ВПО Набережночелнинский институт (филиал) «Казанский (Приволжский) федеральный университет», кафедра Электроэнергетики и электротехники, доцент	53 / 6	штатный	1. Государственное образовательное учреждение высшего профессионального образования Московский государственный строительный университет с 10.05.2010г. по 24.05.2010г. "Психолого-педагогическая компетентность преподавателя высшей технической школы в условиях перехода на двухуровневую подготовку" 72ч., рег. № V 0502/2010 2. ФГАОУ ВПО "Национальный исследовательский технологический университет "МИСиС" с 05.11.2013г. по 19.11.2013г.	1. Монография. Диагностирование состояния изоляции силовых трансформаторов сельских электрических сетей, 2012; 2. «Самоосушение» изоляционной системы «твердая изоляция – масло» силового трансформатора / Р.С. Ахметшин, Л.М. Рыбакова // Электрооборудование: эксплуатация и ремонт. - Москва. №6. 2013. - С.20-23. 3. Ахметшин Р.С. Открытое распределительное устройство 110(220) кВ электрических подстанций для подключения 3-ей ЛЭП без погашения потребителей/ Р.С. Ахметшин // Промышленная энергетика. - Москва, 2013. - №10. - С.11-12. 4. Учебное пособие. Воздушные линии электропередач, ФГБОУ ВПО «Марийский государственный университет», 152 с., 2014.	X Международный салон инноваций и инвестиций в г. Москва, 2010г. Серебряная медаль и сертификат на 30 тыс. руб. на тему «МиниТЭЦ»

										"Высокоэффективные энергогенерирующие сберегающие материалы" 72ч., рег. №507-990 У, выдан 19 ноября 2013г.		

48.	Санакулов Асгат Худакулович доцент	Релейная защита и автоматизация систем электроснабжения	85	95	Ташкентский политехнический институт С №408129 от 19.06.1972г. «Автоматика и телемеханика»	ТН №112241 от 07.09.1988г. 05.20.01 «Механизация сельскохозяйственного производства»	ФГАОУ ВПО Набережночелнинский институт (филиал) «Казанский (Приволжский) федеральный университет», кафедра Электроэнергетики и электротехники, доцент	25 / 25	штатный	1. Апрель 2010 – ФПК ИНЭКА 2. ФГАОУ ВПО "Национальный исследовательский технологический университет "МИСиС" с 05.11.2013г. по 19.11.2013г. " 72ч., удостоверение, выдан 19 ноября 2013г.	15 статей 2 патента на изобретение и полезную модель 11 учебных пособий	1. Исследование работы токоприёмников подвижного состава с контактной сетью, 2010г. 2. Исследовательские работы по проблемным вопросам ООО «Электротранспорт», 2014г. на стадии заключения договора

49.	Шакиров Юнус Идрисович заведующий кафедрой, доцент	Введение в инженерное дело	85	95	Казанский государственный педагогический институт Ч №467582 «Физика»	КД №034779 «Электротермические установки и процессы»	ФГАОУ ВПО Набережночелнинский институт (филиал) Казанский (Приволжский) федеральный университет, кафедра Электроэнергетики и электротехники, заведующий кафедрой, доцент	40 / 25	штатный	1. 2009 - стажировка; 2. Апрель 2010 - ФПК ИНЭКА; 3. ФГАОУ ВПО "Национальный исследовательский технологический университет "МИСиС" с 05.11.2013г. по 19.11.2013г. "Высокоэффективные автономные системы генерации энергии" 72ч., удостоверение №772400156006, выдан 19 ноября 2013г.	1. Монография. Объёмный разряд в парогазовой среде между твёрдым и жидким электродами. М., Изд-во ВЗПИ, 92 с., 1990. ISBN 5-7045-0114-1. Гайсин Ф.М., Сон Э.Е., Шакиров Ю.И.; 2. Система управления процессом обработки поверхности изделий плазменной электротермической установкой с жидким электродом (статья). /Научно-технический вестник Поволжья. Журнал включен ВАК РФ в перечень научных журналов, в которых должны быть опубликованы основные научные результаты диссертаций на соискание ученых степеней доктора и кандидата наук. Казань, 2012, №1, с.131-138 Валиев Р.И., Шакиров Ю.И., Ильин В.И., Шакиров Б.Ю.;	–

											3. Система управления и оптимизация процесса очистки и снятия заусенцев с поверхности изделий плазменной электротермической установкой с жидким электродом (статья). /Институт научных исследований и экспертиз Гожув Влкп, Польша. Современные технологии формирования поверхностного слоя. Коллективная монография 2012, с.45-55.	

50.	Нуриев Илсур Мухтарович доцент	Монтаж, наладка, эксплуатация и ремонт систем электроснабжения	68	66	Камский политехнический институт ФВ №025726 «Машины и технология обработки металлов давлением»	КТ №170326 01.02.05 «Механика жидкостей, газа и плазмы»	ФГАОУ ВПО Набережночелнинский институт (филиал) «Казанский (Приволжский) федеральный университет», кафедра Электроэнергетики и электротехники, доцент	33 / 23	штатный	1. Апрель 2010 – ФПК ИНЭКА, удостоверение №006192 2. ФГАОУ ВПО "Национальный исследовательский технологический университет "МИСиС" с 05.11.2013г. по 19.11.2013г. " Системы мониторинга энергетической эффективности гражданских и промышленных объектов " 72ч., удостоверение №772400157591, выдан 19 ноября 2013г.	1. Испытание и исследование аккумуляторных батарей (методические указания). / Методические указания к лабораторной работе по электрооборудованию автомобилей. Наб.Челны: Изд-во ИНЭКА, 2011. - 28с., Ахметсагиров Р.И., Нуриев И.М. 2. И.М. Нуриев, А.А. Хафизов, Б.Ю. Шакиров, Ю.И. Шакиров в V научно – технической конференции «Низкотемпературная плазма в процессах нанесения функциональных покрытий» «Обобщенная вольтамперная характеристика электрического разряда между медным цилиндрическим анодом и электролитическим катодом» 4 -7 ноября 2013 г.	–

51.	Фатыхов Камиль Закирович доцент	Практическое конструирование	102	19	Елабужский педагогический институт Я №529098 «Физика-математика»	ФМ №019441 от 14.11.1983г. «Радиофизика вкл. квантовую радиофизику»	ФГАОУ ВПО Набережночелнинский институт (филиал) «Казанский (Приволжский) федеральный университет», кафедра Электроэнергетики и электротехники, доцент	40 / 28	штатный	1. Октябрь 2010 - ФПК ИНЭКА; 2. ФГАОУ ВПО "Национальный исследовательский технологический университет "МИСиС" с 05.11.2013г. по 19.11.2013г. "Системы мониторинга энергетической эффективности, гражданских и промышленных объектов" 72ч., удостоверение №772400157594, выдан 19 ноября 2013г.	1. Препринт Институт космических исследований АН СССР, ПР-694, М 1982 2. Препринт Институт космических исследований АН СССР, ПР-1413, М 1988 3. Известия АН СССР, Физика атмосферы и океана, 1991, Т 27, №7, с. 783-789	1. Договор с ХПП Актаныш «Компенсация реактивной мощности» 2. Договор с Набережночелнинским элеватором

52.	Дрогайлова Людмила Николаевна старший преподаватель	Проектирование систем электроснабжения	102	107	Московский энергетический институт ЗВ №757584 «Электрическая тяга и автоматизация тяговых устройств»	–	ФГАОУ ВПО Набережночелнинский институт (филиал) «Казанский (Приволжский) федеральный университет», кафедра Электроэнергетики и электротехники, старший преподаватель	30 / 21	штатный	1. "Методика разработки учебных модулей по ГОС-3" с 22.11.2010г. по 17.12.2010г., удостоверение №006878	1. Учебное пособие по курсу «Электрические машины» «Проектирование и расчёт электродвигателей постоянного тока малой мощности". 2. Очистка деталей плазменной электротермической установкой. Образование и наука – производству. Сборник трудов Международной научно-технической и образовательной конференции (28-31 марта 2010 года) Наб.Челны, изд-во Камской госуд. Инж.-экон.акад.,ч.1,кн. 2,с.198-200, соавторы Шакиров Ю.И. 3. Дрогайлова Л.Н., Емекеев М.В. Гибридный выключатель. Конференция секции «Электроэнергетика и электротехника», 2014.	–

53.	Сафронов Николай Николаевич профессор	Автономные источники тока	68	75	Ленинградский политехнический институт им. М.И. Калинина Р №885106 «Металлургия черных металлов»	ДК №010138 «Литейное производство» ПР №011314 кафедра Машины и технологии литейного производства	ФГАОУ ВПО Набережночелнинский институт (филиал) «Казанский (Приволжский) федеральный университет», кафедра Электроэнергетики и электротехники, профессор	44 / 42	штатный	1. Октябрь 2010 – ФПК ИНЭКА; 2. ФГАОУ ВПО «Национальный исследовательский технологический университет «МИСиС» с 05.11.2013г. по 19.11.2013г. «Высокоэффективные и автономные системы генерации энергии» 72ч., удостоверение №772400156008, выдан 19 ноября 2013г.	1. Дисперсные железосодержащие отходы металлургии и машиностроения и их рециклинг. / Современные технологии формирования поверхностного слоя: Монография, Институт научных исследований и экспертиз Гожув Влкп, Польша; Секция инженерного дела Поверхностного Слоя КМО ПАН Познань, Польша; Политехнический институт в Кошыцах, Отдел Инженерного дела Производства в Прэшов, Словакия – Gorzow Wlkp., 2012. – С. 96-101., соавторы Ахметсагиров Р.И, Афзалов Р.А.	Участие в 5 НИР 1970-2000гг.

											2. Рециклирование дисперсных отходов машиностроения в производстве литых штампов (статья ВАК). / Планируется издать в научно-техническом журнале КНИТУ-КАИ, соавторы Афзалов Р.А Ахметсагиров Р.И. 3. Технология изготовления и микроструктура составных магнетитовых анодов, полученных с использованием анодного электролитного нагрева (статья ВАК). / Письма о материалах Letter on materials. ru, соавторы Шакиров Ю.И., Катасонов П.А., Гарифуллин Р.А., Мартемьянов Д.С.	

54.	Кривошеев Вячеслав Александрович доцент	Основы компьютерной графики	34	41	Камский политехнический институт, «Двигатели внутреннего сгорания»	05.13.06 Автоматизация и управление технологическими процессами и производствами (машиностроение)	ФГАОУ ВПО Набережночелнинский институт (филиал) «Казанский (Приволжский) федеральный университет», кафедра Механики и конструирования, доцент	31 / 27	штатный	ФГАОУ ВПО Набережночелнинский институт (филиал) Казанский (Приволжский) федеральный университет 14.05-13.06.2013г.	1. Расчет энергетических параметров ударной волны при высоковольтном электрическом разряде в воде для переходной области. Известия вузов. Авиационная техника, 2011. №1. – С. 77-80. 2. К вопросу об окончании формирования ударной волны при высоковольтном электрическом разряде в воде - Научно-технический вестник Поволжья. 2012. № 6. С. 124-127. 3. Применение электрогидравлической установки для восстановления гильз цилиндров двигателей внутреннего сгорания.- Научно-технический вестник Поволжья. 2014. №2.- С. 88-91.	–

55.	Шакиров Юнус Идрисович заведующий кафедрой, доцент	Применение источников высококонцентрированного излучения	68	58	Казанский государственный педагогический институт Ч №467582 «Физика»	КД №034779 «Электротермические установки и процессы»	ФГАОУ ВПО Набережночелнинский институт (филиал) «Казанский (Приволжский) федеральный университет», кафедра Электроэнергетики и электротехники, заведующий кафедрой, доцент	40 / 25	штатный	1. 2009 - стажировка; 2. Апрель 2010 - ФПК ИНЭКА; 3. ФГАОУ ВПО "Национальный исследовательский технологический университет "МИСиС" с 05.11.2013г. по 19.11.2013г. "Высокоэффективные автономные системы генерации энергии" 72ч., удостоверение №772400156006, выдан 19 ноября 2013г.	1. Монография. Объёмный разряд в парогазовой среде между твёрдым и жидким электродами. М., Изд-во ВЗПИ, 92 с., 1990. ISBN 5-7045-0114-1. Гайсин Ф.М., Сон Э.Е., Шакиров Ю.И.; 2. Система управления процессом обработки поверхности изделий плазменной электротермической установкой с жидким электродом (статья). /Научно-технический вестник Поволжья. Журнал включен ВАК РФ в перечень научных журналов, в которых должны быть опубликованы основные научные результаты диссертаций на соискание ученых степеней доктора и кандидата наук. Казань, 2012, №1, с.131-138 Валиев Р.И., Шакиров Ю.И., Ильин В.И., Шакиров Б.Ю.;	–

											3. Система управления и оптимизация процесса очистки и снятия заусенцев с поверхности изделий плазменной электротермической установкой с жидким электродом (статья). /Институт научных исследований и экспертиз Гожув Влкп, Польша. Современные технологии формирования поверхностного слоя. Коллективная монография 2012, с.45-55.	

56.	Савицкий Сергей Константинович доцент	Система автоматизированного проектирования	68	38	Камский политехнический институт, БВС №0841444 от 16.06.1998, Автоматизация технологических процессов и производств	ДКН №013200 от 06.07.2006, к.т.н. (13.00.08 – Теория и методика профессионального образования) ДЦ №032627 от 15.07.2009г., Автоматизации и информационных технологий	ФГАОУ ВПО Набережночелнинский институт (филиал) «Казанский (Приволжский) федеральный университет», кафедра Автоматизации и управления, доцент	16	штатный	Моделирование и создание систем управления элементами энергоструктур, 72 часа, ФГАОУ ВПО «НИТУ «МИСиС», 2013, 772400155984, 507-694У	1. Организация дипломного проектирования по специальности 220301 «Автоматизация технологических процессов и производств»: методические пособие. Набережные Челны: Издательство Камской государственной инженерно-экономической академии. 2011. – 56с 2. Современные исследования социальных проблем, № 1,2012 г., г. Красноярск. 3. Журнал «Высшее образование сегодня» №12 2011г. г.Москва с.42-43	–

* - указывается не более трех основных работ за период реализации ООП

Данные верны,

Зав. кафедрой Электроэнергетики и электротехники _____ /Ю.И. Шакиров/

3.2. Сведения об обеспеченности образовательного процесса оборудованными учебными кабинетами, объектами для проведения практических занятий, объектами физической культуры и спорта (включая открытые спортивные сооружения), специализированными площадками, базами практик по образовательной программе

№ п/п	Наименование предмета, дисциплины (модуля) в соответствии с учебным планом	Наименование оборудованных учебных кабинетов, объектов для проведения практических занятий, объектов физической культуры и спорта** (с указанием адреса и номера помещения в соответствии с документами бюро технической инвентаризации)	Перечень основного оборудования и программного обеспечения	Договора о проведении практик (договора с клиническими базами – для соответствующих программ) (реквизиты, сроки действия, наименование организации-практической (клинической) базы)*
1	2	3	4	6
1.	Иностранный язык	Ауд. 326, 328, 330, 332, 334, 336, 337. Ауд. Лингвистического центра 219А. УЛК-1, Республика Татарстан, г. Набережные Челны, пр. Мира, д. 68/19 (1/18)	1. Проектор Epson EMP675 2.Экран Redlcaf 3. Компьютеры Intel Corel 2 Duo CPU -15 шт. 4. LCD ACER 17” -15 шт. 5. CD/MP3 Player -15 шт. 6. Наушники Panasonic -15 шт.	–
2.	Отечественная история	Ауд. 426. Мультимедийная аудитория 411. УЛК-1, Республика Татарстан, г. Набережные Челны, пр. Мира, д. 68/19 (1/18)	1. Проектор ACER x1260 – 1 шт. 2. Экран DA-LITE – 1 шт. 3. Asus P5KPL-VM/ DualCore Intel Pentium E2180 / 80Gb / 1Gb ОЗУ/ LCD LG 17’’- 1шт.	–
3.	Физическая культура	Комплекс спортивных залов блок «Б» НЧИ КФУ. Республика Татарстан г. Набережные Челны, пр. Мира, д. 13 А Спортманеж НЧИ КФУ. Республика Татарстан г. Набережные Челны, проспект мира, жилой район XVIA Стадион НЧИ КФУ. Республика Татарстан г. Набережные Челны, проспект мира, жилой район XVIA	–	–

4.	Философия	Аудитория 224а – кабинет философии и методологии науки. Мультимедийная аудитория 411. УЛК-1, Республика Татарстан, г. Набережные Челны, пр. Мира, д. 68/19 (1/18)	1. Проектор TOSHIBA XC 2000 2. Экран DA-LITE – 1 шт. 3. Asus P5KPL-VM/ DualCore Intel Pentium E2180 / 80Gb / 1Gb ОЗУ/ LCD LG 17’’- 1 шт. 4. Потолочный кронштейн под видеопроектор ScreenMedia PRB2L	–
5.	Экономика	Мультимедийная аудитория 402. Кинозал для показа учебных фильмов 239а. УЛК-1, Республика Татарстан, г. Набережные Челны, пр. Мира, д. 68/19 (1/18)	1. Проектор BENQ PB8263 – 1 шт. 2. Экран PRO Jecta A – 1 шт. 3. Акустика F&DIN00 MT 5.1 – 1 шт. 4. Графический планшет Wacom – 1 шт 5. Asus P5KPL-VM/ DualCore Intel Pentium E2180 / 80Gb / 1Gb ОЗУ/ LCD LG 17"- 1 шт.	–
6.	История Татарстана	Аудитория 426. Мультимедийная аудитория 411. УЛК-1, Республика Татарстан, г. Набережные Челны, пр. Мира, д. 68/19 (1/18)	1. Проектор ACER x1260 – 1 шт. 2. Экран DA-LITE – 1 шт. 3. Asus P5KPL-VM/ DualCore Intel Pentium E2180 / 80Gb / 1Gb ОЗУ/ LCD LG 17’’- 1 шт.	–
7.	История цивилизаций	Аудитория 426. Мультимедийная аудитория 411. УЛК-1, Республика Татарстан, г. Набережные Челны, пр. Мира, д. 68/19 (1/18)	1. Проектор ACER x1260 – 1 шт. 2. Экран DA-LITE – 1 шт. 3. Asus P5KPL-VM/ DualCore Intel Pentium E2180 / 80Gb / 1Gb ОЗУ/ LCD LG 17’’- 1 шт.	–
8.	Деловой иностранный язык	Ауд. 326, 328, 330, 332, 334, 336, 337. Ауд. Лингвистического центра 219А. УЛК-1, Республика Татарстан, г. Набережные Челны, пр. Мира, д. 68/19 (1/18)	1. Проектор Epson EMP675 2.Экран Redlcaf 3. Компьютеры Intel Corel 2 Duo CPU -15 шт. 4. LCD ACER 17” -15 шт. 5. CD/MP3 Player -15 шт. 6. Наушники Panasonic -15 шт.	–
9.	Русский язык	Ауд. 326, 328, 330, 332, 334, 336, 337. Ауд. Лингвистического центра 219А. УЛК-1, Республика Татарстан, г. Набережные Челны, пр. Мира, д. 68/19 (1/18)	1. Проектор Epson EMP675 2.Экран Redlcaf 3. Компьютеры Intel Corel 2 Duo CPU -15 шт. 4. LCD ACER 17” -15 шт. 5. CD/MP3 Player -15 шт. 6. Наушники Panasonic -15 шт.	–
10.	Татарский язык	Ауд. 326, 328, 330, 332, 334, 336, 337. Ауд. Лингвистического центра 219А. УЛК-1, Республика Татарстан, г. Набережные Челны, пр. Мира, д. 68/19 (1/18)	1. Проектор Epson EMP675 2.Экран Redlcaf 3. Компьютеры Intel Corel 2 Duo CPU -15 шт. 4. LCD ACER 17” -15 шт.	–

			5. CD/MP3 Player -15 шт. 6. Наушники Panasonic -15 шт.	
11.	Культурология	Мультимедийная аудитория 411. УЛК-1, Республика Татарстан, г. Набережные Челны, пр. Мира, д. 68/19 (1/18)	1. Проектор TOSHIBA XC 2000 2. Экран DA-LITE – 1 шт. 3. Asus P5KPL-VM/ DualCore Intel Pentium E2180 / 80Gb / 1Gb ОЗУ/ LCD LG 17’’- 1 шт. 4. Потолочный кронштейн под видеопроектор ScreenMedia PRB2L	–
12.	Политология и правоведение	Мультимедийная аудитория 411. УЛК-1, Республика Татарстан, г. Набережные Челны, пр. Мира, д. 68/19 (1/18)	1. Проектор TOSHIBA XC 2000 2. Экран DA-LITE – 1 шт. 3. Asus P5KPL-VM/ DualCore Intel Pentium E2180 / 80Gb / 1Gb ОЗУ/ LCD LG 17"- 1 шт. 4. Потолочный кронштейн под видеопроектор ScreenMedia PRB2L	–
13.	Психология и педагогика	Аудитория 224а. Мультимедийная аудитория 411. УЛК-1, Республика Татарстан, г. Набережные Челны, пр. Мира, д. 68/19 (1/18)	1. Проектор TOSHIBA XC 2000 2. Экран DA-LITE – 1 шт. 3. Asus P5KPL-VM/ DualCore Intel Pentium E2180 / 80Gb / 1Gb ОЗУ/ LCD LG 17"- 1 шт. 4. Потолочный кронштейн под видеопроектор ScreenMedia PRB2L	–
		Мультимедийная аудитория 411. УЛК-1, Республика Татарстан, г. Набережные Челны, пр. Мира, д. 68/19 (1/18)	1. Проектор TOSHIBA XC 2000 2. Экран DA-LITE – 1 шт. 3. Asus P5KPL-VM/ DualCore Intel Pentium E2180 / 80Gb / 1Gb ОЗУ/ LCD LG 17"- 1 шт. 4. Потолочный кронштейн под видеопроектор ScreenMedia PRB2L	–
14.	Основы предпринимательства	Мультимедийная аудитория 402. Кинозал для показа учебных фильмов 239а. УЛК-1, Республика Татарстан, г. Набережные Челны, пр. Мира, д. 68/19 (1/18)	1. Проектор BENQ PB8263 – 1 шт. 2. Экран PRO Jecta A – 1 шт. 3. Акустика F&DIN00 MT 5.1 – 1 шт. 4. Графический планшет Wacom – 1 шт 5. Asus P5KPL-VM/ DualCore Intel Pentium E2180 / 80Gb / 1Gb ОЗУ/ LCD LG 17"- 1 шт.	–
15.	Социология	Мультимедийная аудитория 402. Кинозал для показа учебных фильмов 239а. УЛК-1, Республика Татарстан, г. Набережные Челны, пр. Мира, д. 68/19 (1/18)	1. Проектор BENQ PB8263 – 1 шт. 2. Экран PRO Jecta A – 1 шт. 3. Акустика F&DIN00 MT 5.1 – 1 шт. 4. Графический планшет Wacom – 1 шт 5. Asus P5KPL-VM/ DualCore Intel Pentium E2180 / 80Gb / 1Gb ОЗУ/ LCD LG 17"- 1 шт.	–

16.	Математика	Компьютерные классы 451, 454, оснащенные тестовыми программами. УЛК-1, Республика Татарстан, г. Набережные Челны, пр. Мира, д. 68/19 (1/18)	1. Intel Pentium 4 1700/MSI/140 Gb/512 Мб ОЗУ/17.0” – 15 шт. 2. Монитор SAMSUNG 753s – 15 шт.	–
17.	Информатика	УЛК-2, 302,307,308, 341 ауд.	1. Проектор Epson EMP675 – 1 шт. 2. Экран Redlcaf – 1 шт. 3. Asus P5VD2-MX SE / DualCore Intel Core 2 Duo E4400/ 80 Gb / 1Gb ОЗУ / LCD Samsung 17’’ – 13 шт. 4. Asus P5KPL-VM / DualCore Intel Pentium E2180 / 80Gb / 1Gb ОЗУ / 17.0 – 1 шт. 5. Проектор BENQ PB8263 – 1 шт. 6. Экран PRO Jecta A – 1 шт. 7. Акустика F&DIN00 MT 5.1 – 1 шт. 8. Графический планшет Wacom – 1 шт 9. Asus P5KPL-VM/ DualCore Intel Pentium E2180 / 80Gb / 1Gb ОЗУ/ LCD LG 17"- 1 шт. 10. Проектор ACER x1260 – 1 шт. 11. Экран DA-LITE – 1 шт.	–
18.	Физика	УЛК-2. 419, 421 ауд.	1. Прибор для измерения удельного сопротивления резистивного проводника FPM-01 2. Крестообразный маятник Обербека. FPM-08 3. Универсальный маятник. FPM-04 4. Крутильный маятник. FPM-05 5. Прибор Атвуда. FPM-02 6. Наклонный маятник. FPM-07 7. Баллистический маятник. FPM-07 8. Маятник Максвелла. FPM-16/A 9. Универсальный стенд по молекулярной физике 10. Осциллографы С1-73 11. Модули ФПЭ 12. Генераторы низкочастотный Г3-120 13. Вольтметры И 7-35	–
		УЛК-2 ауд. 420	1. Осциллографы С1-73 2. Модули ФПЭ 3. Модули МС	–

			4. Модули ИП 5. Вольтметры РВ 7-22 А 6. Генераторы низкочастотные Г3-120 7. Тангенс-гальванометр 8. Мнохроматоры 9. ЛАТР 10. Лазеры ЛГ-72	
19.	Химия	Лаборатории химии и физико-химических методов анализа 116, 118, 143, 139, компьютерный класс, 135 ауд. УЛК-1, Республика Татарстан, г. Набережные Челны, пр. Мира, д. 68/19 (1/18)	1. Сосуд Дьюара - 1 шт. 2. Термостат - 2 шт. 3. Ультратермостат - 1 шт. 4. Установка для титрования - 2 шт. 5. Плита электрическая - 5 шт. 6. Универсальная микроволновая система пробоподготовки МС-6 7. Перемешивающими устройствами ЛАБ-ПУ-02 – 3 шт. 8. Аналитические весы OHAUS – 1 шт. 9. Анализатор нефтепродуктов АН-2 – 1 шт. 10. Ионный хроматограф «Стайер» - 1 шт. 11. Кондуктометры АНИОН-7020 – 2 шт. 12. Шаровая лабораторная мельница МЛ-1 – 1 шт. 13. Реовискозиметр - 1 шт. 14. Муфельная печь – 2 шт. 15. Автоклав – 1 шт. 16. Аппарат для определения t вспышки – 1 шт. 17. Камера для термич. Испытаний – 1 шт. 18. pH-метр Picollo - 2 шт. 19. Компьютер-сервер Pentium 4 3000E/ GigaByte GA-8IG1000/ DDR 512 Mb PC-3200 Samsung/ 250Gb SATA Seagate/ 3,5» NEC/ 256 Mb AGP DDR ASUS/ Miditower Inwin/ DVD#R/RW&CDRW ASUS/ 19» Acer – 1 шт. 20. Компьютер Intell® Pentium® D CPU 2.80 GHz/ DDR 512 Mb Hyundai/Hunix/ 80.0Gb Seagate/ 3,5» NEC/ 128Mb AGP DDR ASUS/ MidiTower INWIN/ 17» Acer/ - 15 шт.	–
20.	Экология	Лаборатория общей экологии, биоиндикации и биотестирования 418, мультимедийный и компьютерный класс кафедры химия и экология 141,	1.Фотоколориметр КФК-3-01 - 1 шт. 2.Газовый хроматограф «Кристалл-Люкс 4000» - 1 шт.	–

		135 ауд. УЛК-1, Республика Татарстан, г. Набережные Челны, пр. Мира, д. 68/19 (1/18)	3. Атомно-абсорбционный спектрометр «КВАНТ.Z-ЭТА» - 1 шт. 4.Газовый хроматограф ФГХ-1 - 1 шт. 5.Иономер И-160 М - 2 шт. 6.Газоанализатор ДАГ-510 МВ - 1 шт. 7.Газоанализатор ОКА-МТ - 1 шт. 8.Анализатор вольтамперометрический ИВА-03 - 1 шт. 9.Газоанализатор Коллион 1В - 1 шт. 10.Электроаспиратор – 822 – М 4 - 2 шт. 11.Универсальный ртутометрический комплекс УКР-1МЦ -1 шт. 12.Аспиратор ПУ-ЗЭ/220 – 1 шт. 13.Дифманометр ДМЦ-01М с трубкой ПИТО – 1 шт. 14.Пробоотборный зонд НПК «Атмосфера» - 1 шт. 15.Радиоизотопный пылемер Прима-1 – 1 шт. 16.Кондуктометры АНИОН-7020 - 3 шт. 17.Кислородомер АНИОН-7040 – 2 шт. 18.Ионный хроматограф «Стайер» - 1 шт. 19.Весы аналитические «OHAUS» - 1 шт. 20.Весы лабораторные «OHAUS» - 2 шт. 21.Шаровая лабораторная мельница МЛ-1 – 1 шт. 22.Люксметр-яркометр ТКА-ПКМ-02 – 1 шт. 23.Пульсметр-люксметр ТКА-ПКМ-08 – 1 шт. 24.Измеритель параметров электрических и магнитных полей АТ-002 – 1 шт. 25.Измеритель уровня напряженности СТ-02 – 1 шт. 26. Измеритель температуры и влажности воздуха ТКА-ПКМ-24 27.Шумомер ШИ-01В – 1 шт. 28.Климатостат Р-2 – 1 шт. 29. «Биотокс-10-М» - 1 шт. 30. Микроскоп «Микмед» - 2 шт. 31. Проектор Optoma DS329 – 1 шт.	

			32. Интерактивная доска IQ-Board – 1 шт. 33. Компьютер-сервер Pentium 4 3000E/ GigaByte GA-8IG1000/ DDR 512 Mb PC-3200 Samsung/ 250Gb SATA Seagate/ 3,5» NEC/ 256 Mb AGP DDR ASUS/ Miditower Inwin/ DVD#R/RW & CDRW ASUS/ 19» Acer – 1 шт. 34. Компьютер Intell® Pentium® D CPU 2.80 GHz/ DDR 512 Mb Hyundai/Hunix/ 80.0Gb Seagate/ 3,5» NEC/ 128Mb AGP DDR ASUS/ MidiTower INWIN/ 17» Acer/ - 15 шт.	
21.	Методы вычислений	1.Лаборатории информационных технологий, г.Наб.Челны, пр.Мира, д.13, к.405, к.406 2.Мультимедийный класс, г.Наб.Челны, пр.Мира, д.13, к.410, к.413	1.Компьютеры Core i3, 2 Гб RAM, 250 Gb HDD (15 шт., 15 шт). 2.Интерактивная доска IQBoard PS S082 82. (Все комппьютеры подключены к сети Интернет и имееют лицензионное программное обеспечение, в т.ч. Microsoft Windows, Linux, Microsoft Office, Kaspersky AVP, Компас, AutoCAD, Delphi, Альт-Инвест, Гранд-Смета, Консультант+, MathWorks)	–
22.	Искусственный интеллект	1.Лаборатории информационных технологий, г.Наб.Челны, пр.Мира, д.13, к.405, к.406 2.Мультимедийный класс, г.Наб.Челны, пр.Мира, д.13, к.410, к.413	1.Компьютеры Core i3, 2 Гб RAM, 250 Gb HDD (15 шт., 15 шт). 2.Интерактивная доска IQBoard PS S082 82. (Все компьютеры подключены к сети Интернет и имеют лицензионное программное обеспечение, в т.ч. Microsoft Windows, Linux, Microsoft Office, Kaspersky AVP, Компас, AutoCAD, Delphi, Альт-Инвест, Гранд-Смета, Консультант+, MathWorks)	–
23.	Математическая логика	1.Лаборатории информационных технологий, г.Наб.Челны, пр.Мира, д.13, к.405, к.406 2.Мультимедийный класс, г.Наб.Челны, пр.Мира, д.13, к.410, к.413	1.Компьютеры Core i3, 2 Гб RAM, 250 Gb HDD (15 шт., 15 шт). 2.Интерактивная доска IQBoard PS S082 82. (Все комппьютеры подключены к сети Интернет и имееют лицензионное программное обеспечение, в т.ч. Microsoft Windows, Linux, Microsoft Office, Kaspersky AVP, Компас, AutoCAD, Delphi, Альт-Инвест, Гранд-Смета, Консультант+, MathWorks)	–
24.	Начертательная геометрия. Инженерная графика	Учебная лаборатория инженерной и компьютерной графики, 5-213	Компьютеры – 20 шт. Проектор, экран. Программное обеспечение: AutoCAD, Unigraphics NX.	–

			Специализированные учебные столы – 24 шт. Комплект учебных планшетов по НГ и ИГ – 25 шт.	
		Учебная лаборатория геометрического моделирования, 5-215	Компьютеры - 30 шт. Проектор, экран. Принтер лазерный, формат А3. Плоттер DesiqnJet, формат А0. Программное обеспечение: AutoCAD, Unigraphics NX.	–
		Специализированная лекционная аудитория, 5-218	Проектор, экран, компьютер, интерактивная кафедра. Электронные плакаты: «Начертательная геометрия» - 100 шт.	–
25.	Материаловедение. Технология конструкционных материалов	УЛК-2, ауд. 202, 203. г. Республика Татарстан, г. Набережные Челны, пр. Мира, корп. VII, жилой район XVI А	Машина METASERV 250, Электроприводная насадка Vektor, Компрессор ECU 200, Виброакустическая аппаратура фирмы «Брюль и Къер», Компьютеры, Заточной станок PRORAB BS 175, Сверлильный станок BD 7037, Шлифмашинка угловая BWS 1155, Микроскоп металлографический Альтами МЕТ 3/3МТ, Дефектоскоп ультрозвуковой А1212 MASTER, Прибор Т-3, Весы электронные настольные SW-05W, Весы электронные лабораторные GAS MWP-600, Весы электронные настольные GAS GBL-220H, Фрезерно-копировальный станок BZT, Труба «Кундста»	–
26.	Теоретическая механика	Специализированная лекционная аудитория, 5-218	Проектор, экран, компьютер, интерактивная кафедра. Электронные плакаты: «Теоретическая механика – 95 шт.	–
27.	Техническая механика	Специализированная лекционная аудитория, 5-218	Проектор, экран, компьютер, интерактивная кафедра. Электронные плакаты: «Теоретическая механика – 95 шт.	–
28.	Теоретические основы электротехники	УЛК-1 303 ауд. лаборатория ТОЭ и электроники	Лабораторный стенд по изучению характеристик полупроводниковых приборов.	–
		УЛК-1 306 ауд. компьютерный класс	Комплект компьютерного оборудования для моделирования лабораторных работ	–
		УЛК-1 415 ауд. лекционная аудитория	Комплект мультимедийной системы для	–

			проведения лекционных занятий	
29.	Электромеханика	УЛК-1 376 ауд. лаборатория электрооборудование автомобиля	1. Испытательные стенды для проведения лабораторных работ по изучению инжекторной системы питания и микропроцессорной системы управления двигателем 2. Стенды для проведения электрических и механических испытаний электростартера и генератора автомобилей 3. Лабораторные установки для исследования характеристик контактных, контактно-транзисторных и бесконтактных распределительных систем зажигания ДВС	–
		УЛК-1 381 ауд. лаборатория электрических машин и электрического привода	1. Комплекс лабораторных стендов по изучению двигателей и генераторов постоянного тока 2. Комплекс лабораторного оборудования по изучению характеристик асинхронных и синхронных двигателей 3. Лабораторный стенд по изучению схемы релейного управления трамвайного вагона 4. Лабораторный стенд по изучению электромеханических характеристик двигателей постоянного и переменного тока	–
		УЛК-1 415 ауд. лекционная аудитория	Комплект мультимедийной системы для проведения лекционных занятий	–
30.	Информационно-измерительная техника и электроника	УЛК-1 303 ауд. лаборатория ТОЭ и электроники	Лабораторный стенд по изучению характеристик полупроводниковых приборов.	–
		УЛК-1 415 ауд. лекционная аудитория	Комплект мультимедийной системы для проведения лекционных занятий	–
		УЛК-1 416 ауд. лаборатория измерительной техники	1. Оптический световой микроскоп МИКРОМЕД-МЕД 2. Микротвердомер ПМТ-3М 3. Анализатор ситовой А30	–
31.	Метрология, стандартизация и сертификация	Учебная лаборатория метрологии, стандартизации и сертификации - УЛК-2, ауд. 113.	Инструментальный микроскоп, модель ММИ-2, горизонтальный оптиметр, модель ИКГ-3, измерительная машина, модель ИЗМ-1, прибор для измерения биения зубчатого венца, прибор ПБМ-500,	–

			профилограф-профилометр, модель П 201, синусная линейка, оптический угломер УО-2, транспортирный угломер- УМ, индикаторный нутромер-НИ, штангенциркули, микрометр, резьбовой микрометр, плоскопараллельные концевые меры, стойка измерительная, оптиметр вертикальный, модель ЦКВ-3, линейка оптическая, модель ОЛ-800	
32.	Безопасность жизнедеятельности	УЛК-1 307 ауд. лаборатория безопасности жизнедеятельности	1. Лабораторный стенд по изучению шагового напряжения и напряжения прикосновения 2. Лабораторный стенд по изучению температуры вспышки материалов 3. Лабораторный стенд по изучения воздействия вибраций на организм человека	–
		УЛК-1 415 ауд. лекционная аудитория	Комплект мультимедийной системы для проведения лекционных занятий	
33.	Общая энергетика	УЛК-1 378 ауд. лаборатория электроснабжения	1. Лабораторный комплекс оборудования «Электроснабжение гражданских и промышленных объектов» 2. Лабораторный стенд по изучению электромеханических характеристик двигателей постоянного и переменного тока 3. Лабораторный стенд «Монтаж и наладка электрооборудования предприятий и гражданских зданий» 4. Лабораторные стенды «Электроснабжение промышленных предприятий» 5. Демонстрационные стенды по релейной защите, видам кабельной продукции и электроизоляционным материалам применяемым в электроснабжении	–
		УЛК-1 415 ауд. лекционная аудитория	Комплект мультимедийной системы для проведения лекционных занятий	–
34.	Электроэнергетика	УЛК-1 378 ауд. лаборатория электроснабжения	1. Лабораторный комплекс оборудования «Электроснабжение гражданских и промышленных объектов» 2. Лабораторный стенд по изучению электромеханических характеристик	–

			двигателей постоянного и переменного тока 3. Лабораторный стенд «Монтаж и наладка электрооборудования предприятий и гражданских зданий» 4. Лабораторные стенды «Электроснабжение промышленных предприятий» 5. Демонстрационные стенды по релейной защите, видам кабельной продукции и электроизоляционным материалам применяемым в электроснабжении	
		УЛК-1 415 ауд. лекционная аудитория	Комплект мультимедийной системы для проведения лекционных занятий	–
35.	Электромагнитная совместимость в электроэнергетике	УЛК-1 378 ауд. лаборатория электроснабжения	1. Лабораторный комплекс оборудования «Электроснабжение гражданских и промышленных объектов» 2. Лабораторный стенд по изучению электромеханических характеристик двигателей постоянного и переменного тока 3. Лабораторный стенд «Монтаж и наладка электрооборудования предприятий и гражданских зданий» 4. Лабораторные стенды «Электроснабжение промышленных предприятий» 5. Демонстрационные стенды по релейной защите, видам кабельной продукции и электроизоляционным материалам применяемым в электроснабжении	–
		УЛК-1 306 ауд. компьютерный класс	Комплект компьютерного оборудования для моделирования лабораторных работ	–
		УЛК-1 415 ауд. лекционная аудитория	Комплект мультимедийной системы для проведения лекционных занятий	–
36.	Элементы системы автоматики и микропроцессорной техники	УЛК-1 302 ауд. лаборатория электротехники	Комплекс лабораторного оборудования по изучению электрических параметров трансформаторов, трехфазных и однофазных цепей, RC и RL контуров.	–
		УЛК-1 304 ауд. лаборатория электротехники	Комплекс лабораторного оборудования по изучению электрических параметров трансформаторов, трехфазных и однофазных цепей, RC и RL контуров.	–

		УЛК-1 415 ауд. лекционная аудитория	Комплект мультимедийной системы для проведения лекционных занятий	–
37.	Полупроводниковые приборы силовой электроники	УЛК-1 303 ауд. лаборатория ТОЭ и электроники	Лабораторный стенд по изучению характеристик полупроводниковых приборов.	–
		УЛК-1 415 ауд. лекционная аудитория	Комплект мультимедийной системы для проведения лекционных занятий	–
38.	Силовая электроника	УЛК-1 303 ауд. лаборатория ТОЭ и электроники	Лабораторный стенд по изучению характеристик полупроводниковых приборов.	–
		УЛК-1 415 ауд. лекционная аудитория	Комплект мультимедийной системы для проведения лекционных занятий	–
39.	Энергоснабжение	УЛК-1 378 ауд. лаборатория электроснабжения	1. Лабораторный комплекс оборудования «Электроснабжение гражданских и промышленных объектов» 2. Лабораторный стенд по изучению электромеханических характеристик двигателей постоянного и переменного тока 3. Лабораторный стенд «Монтаж и наладка электрооборудования предприятий и гражданских зданий» 4. Лабораторные стенды «Электроснабжение промышленных предприятий» 5. Демонстрационные стенды по релейной защите, видам кабельной продукции и электроизоляционным материалам применяемым в электроснабжении	–
		УЛК-1 383 ауд. лаборатория электрооборудования транспортных средств	Комплекс лабораторного оборудования по изучению электрооборудования транспортных средств	–
		УЛК-1 415 ауд. лекционная аудитория	Комплект мультимедийной системы для проведения лекционных занятий	–
40.	Электропитающие системы и электрические сети	УЛК-1 378 ауд. лаборатория электроснабжения	1. Лабораторный комплекс оборудования «Электроснабжение гражданских и промышленных объектов» 2. Лабораторный стенд по изучению электромеханических характеристик двигателей постоянного и переменного тока	–

			3. Лабораторный стенд «Монтаж и наладка электрооборудования предприятий и гражданских зданий» 4. Лабораторные стенды «Электроснабжение промышленных предприятий» 5. Демонстрационные стенды по релейной защите, видам кабельной продукции и электроизоляционным материалам применяемым в электроснабжении	
		УЛК-1 415 ауд. лекционная аудитория	Комплект мультимедийной системы для проведения лекционных занятий	–
41.	Переходные процессы в электроэнергетических системах	УЛК-1 378 ауд. лаборатория электроснабжения	1. Лабораторный комплекс оборудования «Электроснабжение гражданских и промышленных объектов» 2. Лабораторный стенд по изучению электромеханических характеристик двигателей постоянного и переменного тока 3. Лабораторный стенд «Монтаж и наладка электрооборудования предприятий и гражданских зданий» 4. Лабораторные стенды «Электроснабжение промышленных предприятий» 5. Демонстрационные стенды по релейной защите, видам кабельной продукции и электроизоляционным материалам применяемым в электроснабжении	–
		УЛК-1 306 ауд. компьютерный класс	Комплект компьютерного оборудования для моделирования лабораторных работ	–
		УЛК-1 415 ауд. лекционная аудитория	Комплект мультимедийной системы для проведения лекционных занятий	–
42.	Надежность электроснабжения	УЛК-1 378 ауд. лаборатория электроснабжения	1. Лабораторный комплекс оборудования «Электроснабжение гражданских и промышленных объектов» 2. Лабораторный стенд по изучению электромеханических характеристик двигателей постоянного и переменного тока 3. Лабораторный стенд «Монтаж и наладка электрооборудования предприятий и гражданских зданий»	–

			4. Лабораторные стенды «Электроснабжение промышленных предприятий» 5. Демонстрационные стенды по релейной защите, видам кабельной продукции и электроизоляционным материалам применяемым в электроснабжении	
		УЛК-1 415 ауд. лекционная аудитория	Комплект мультимедийной системы для проведения лекционных занятий	–
43.	Электрический привод	УЛК-1 376 ауд. лаборатория электрооборудование автомобиля	1. Испытательные стенды для проведения лабораторных работ по изучению инжекторной системы питания и микропроцессорной системы управления двигателем 2. Стенды для проведения электрических и механических испытаний электростартера и генератора автомобилей 3. Лабораторные установки для исследования характеристик контактных, контактно-транзисторных и бесконтактных распределительных систем зажигания ДВС	–
		УЛК-1 381 ауд. лаборатория электрических машин и электрического привода	1. Комплекс лабораторных стендов по изучению двигателей и генераторов постоянного тока 2. Комплекс лабораторного оборудования по изучению характеристик асинхронных и синхронных двигателей 3. Лабораторный стенд по изучению схемы релейного управления трамвайного вагона 4. Лабораторный стенд по изучению электромеханических характеристик двигателей постоянного и переменного тока	–
44.	Экономика энергетики	УЛК-1, Мультимедийная аудитория 117а	Проектор NEC NP-210 LCD - 1 шт. , компьютер Intel Pentium E1400 -1 шт.	–
		УЛК-1, Компьютерный класс 231а	Проектор NEC NP-210 LCD- 1 шт., Интерактивная доска 80"IQBoard ET A080, Компьютеры Intel Celeron 420 - 4 шт., Компьютеры Intel Pentium E1400 -14 шт.	
45.	Системы электроснабжения	УЛК-1 378 ауд. лаборатория электроснабжения	1. Лабораторный комплекс оборудования «Электроснабжение гражданских и промышленных объектов»	–

			2. Лабораторный стенд по изучению электромеханических характеристик двигателей постоянного и переменного тока 3. Лабораторный стенд «Монтаж и наладка электрооборудования предприятий и гражданских зданий» 4. Лабораторные стенды «Электроснабжение промышленных предприятий» 5. Демонстрационные стенды по релейной защите, видам кабельной продукции и электроизоляционным материалам применяемым в электроснабжении	
		УЛК-1 415 ауд. лекционная аудитория	Комплект мультимедийной системы для проведения лекционных занятий	–
46.	Релейная защита и автоматизация систем электроснабжения	УЛК-1 378 ауд. лаборатория электроснабжения	1. Лабораторный комплекс оборудования «Электроснабжение гражданских и промышленных объектов» 2. Лабораторный стенд по изучению электромеханических характеристик двигателей постоянного и переменного тока 3. Лабораторный стенд «Монтаж и наладка электрооборудования предприятий и гражданских зданий» 4. Лабораторные стенды «Электроснабжение промышленных предприятий» 5. Демонстрационные стенды по релейной защите, видам кабельной продукции и электроизоляционным материалам применяемым в электроснабжении	–
		УЛК-1 383 ауд. лаборатория электрооборудования транспортных средств	Комплекс лабораторного оборудования по изучению электрооборудования транспортных средств	–
47.	Введение в инженерное дело	УЛК-1 302 ауд. лаборатория электротехники	Комплекс лабораторного оборудования по изучению электрических параметров трансформаторов, трехфазных и однофазных цепей, RC и RL контуров.	–
		УЛК-1 304 ауд. лаборатория электротехники	Комплекс лабораторного оборудования по изучению электрических параметров трансформаторов, трехфазных и	–

			однофазных цепей, RC и RL контуров.	
		УЛК-1 415 ауд. лекционная аудитория	Комплект мультимедийной системы для проведения лекционных занятий	–
48.	Монтаж, наладка, эксплуатация и ремонт систем электроснабжения	УЛК-1 378 ауд. лаборатория электроснабжения	1. Лабораторный комплекс оборудования «Электроснабжение гражданских и промышленных объектов» 2. Лабораторный стенд по изучению электромеханических характеристик двигателей постоянного и переменного тока 3. Лабораторный стенд «Монтаж и наладка электрооборудования предприятий и гражданских зданий» 4. Лабораторные стенды «Электроснабжение промышленных предприятий» 5. Демонстрационные стенды по релейной защите, видам кабельной продукции и электроизоляционным материалам применяемым в электроснабжении	–
		УЛК-1 415 ауд. лекционная аудитория	Комплект мультимедийной системы для проведения лекционных занятий	–
49.	Практическое конструирование	УЛК-1 378 ауд. лаборатория электроснабжения	1. Лабораторный комплекс оборудования «Электроснабжение гражданских и промышленных объектов» 2. Лабораторный стенд по изучению электромеханических характеристик двигателей постоянного и переменного тока 3. Лабораторный стенд «Монтаж и наладка электрооборудования предприятий и гражданских зданий» 4. Лабораторные стенды «Электроснабжение промышленных предприятий» 5. Демонстрационные стенды по релейной защите, видам кабельной продукции и электроизоляционным материалам применяемым в электроснабжении	–
		УЛК-1 415 ауд. лекционная аудитория	Комплект мультимедийной системы для проведения лекционных занятий	–
50.	Проектирование систем электроснабжения	УЛК-1 378 ауд. лаборатория электроснабжения	1. Лабораторный комплекс оборудования «Электроснабжение гражданских и	–

			промышленных объектов» 2. Лабораторный стенд по изучению электромеханических характеристик двигателей постоянного и переменного тока 3. Лабораторный стенд «Монтаж и наладка электрооборудования предприятий и гражданских зданий» 4. Лабораторные стенды «Электроснабжение промышленных предприятий» 5. Демонстрационные стенды по релейной защите, видам кабельной продукции и электроизоляционным материалам применяемым в электроснабжении	
		УЛК-1 415 ауд. лекционная аудитория	Комплект мультимедийной системы для проведения лекционных занятий	–
51.	Автономные источники тока	УЛК-1 379 ауд. научно-исследовательская лаборатория ИВКИ (применения источников высококонцентрированного излучения)	1. Экспериментальная установка низкотемпературной плазмы с электролитическим катодом и металлическим анодом 2. Лабораторный стенд для определения электрических параметров свинцовых стартерных аккумуляторных батарей 3. Демонстрационный стенд для проведения лабораторных работ по изучению конструкции автономных источников тока 4. Учебный стенд для изучения солнечной энергетики	–
		УЛК-1 385 ауд. лаборатория АИТ (Автономные источники тока)	1. Экспериментальная установка низкотемпературной плазмы с электролитическим катодом и металлическим анодом 2. Лабораторный стенд для определения электрических параметров свинцовых стартерных аккумуляторных батарей 3. Демонстрационный стенд для проведения лабораторных работ по изучению конструкции автономных источников тока 4. Учебный стенд для изучения солнечной энергетики	–

		УЛК-1 415 ауд. лекционная аудитория	Комплект мультимедийной системы для проведения лекционных занятий	–
52.	Основы компьютерной графики	Учебная лаборатория инженерной и компьютерной графики, 5-213	Компьютеры – 20 шт. Проектор, экран. Программное обеспечение: AutoCAD, Unigraphics NX. Специализированные учебные столы – 24 шт. Комплект учебных планшетов по НГ и ИГ - 25 шт.	–
		Учебная лаборатория геометрического моделирования, 5-215	Компьютеры - 30 шт. Проектор, экран. Принтер лазерный, формат А3. Плоттер DesiqnJet, формат А0. Программное обеспечение: AutoCAD, Unigraphics NX.	–
		Специализированная лекционная аудитория, 5-218	Проектор, экран, компьютер, интерактивная кафедра. Электронные плакаты: «Начертательная геометрия» - 100 шт.	–
53.	Применение источников высококонцентрированного излучения	УЛК-1 110 ауд. лаборатория низкотемпературной плазмы	Экспериментальная установка электродугового разряда с газоразрядной камерой	–
		УЛК-1 415 ауд. лекционная аудитория	Комплект мультимедийной системы для проведения лекционных занятий	–
54.	Система автоматизированного проектирования	УЛК-2, ауд. 417, 307, 308, 224	ПК, проектор, интерактивная доска, стойки для станков с ЧПУ EMCO, программное обеспечение к стойкам EMCO	

* - столбец 6 заполняется только для медицинских вузов

Данные верны,

Зав. кафедрой Электроэнергетики и электротехники _____ /Ю.И. Шакиров/

3.3 Сведения об учебно-методическом обеспечении образовательной программы

3.3.1. Сведения об электронной библиотеке

Наименование показателя	№ строки	Значение сведений
1	2	3
Адрес электронной библиотечной системы (ЭБС)* в сети Интернет	1	1.ЭБС ZNANIUM.COM (НИЦ ИНФРА-М) http://znanium.com/ 2. ЭБС «БиблиоРоссика » www.bibliorossica.com 3. ЭБС Издательства «Лань» http://e.lanbook.com/ 4. ЭБС «Книгафонд» http://www.knigafund.ru/.
Реквизиты документов о приобретении (создании собственной) электронной библиотечной системы (ЭБС)* (при наличии)	2	1. ЭБС ZNANIUM.COM (НИЦ ИНФРА-М) Договор № 0.1.1.59-12/385/13 от 23.09.2013; Договор № 0.1.1.59-08/495/14 от 24.09.2014 2. ЭБС «БиблиоРоссика » Договор № 0.1.1.59-12/166/13 от 14.05.2013; Договор № 0.1.1.59-08/494/14 от 24.09.2014 3. ЭБС Издательства «Лань» Договор № 0.1.1.59-12/375/13 от 17.09.2013; Договор № 0.1.1.59-08/499/14 от 25.09.2014 4. ЭБС «Книгафонд» Гос.контракт № 0.1.1.59-12/278/12 от 25.07.2012 (по 24.07.2013) (филиал) Гос. контракт № 29/03-ЛВ-2010 от 11.03.2010 (по 14.07.2011) (ИНЭКА)
Количество пользователей (ключей доступа)	3	67

Данные верны,

Руководитель библиотеки _____ (Ахметзянова Р.Н.)

3.3.2 Сведения о печатных и электронных образовательных и информационных ресурсах по образовательной программе

Набережночелнинский институт (филиал) КФУ
(наименование образовательной организации)

140211.65, Электроснабжение
(код, наименование образовательной программы)

№ п/п	Наименование предмета, дисциплины (модуля) в соответствии с учебным планом	Количество обучающихся, изучающих дисциплину (модуль)	Список основной и дополнительной литературы, указанный в рабочих программах дисциплин (модулей), в том числе из ЭБС (оформленный в соответствии с требованиями ГОСТ на составление библиографического описания печатного издания и электронного ресурса)	Количество экземпляров (для печатных ресурсов)
ГСЭ.Ф.1	Иностранный язык	17		**1471**
			Английский язык для инженеров [Текст]: учебник / [Т.Ю. Полякова и др.]. - Москва: Высшая школа, 2010. - 463 с.	150
			Агабекян И. П. Английский для инженеров [Текст] : [учебное пособие] / И. П. Агабекян, П. И. Коваленко. - 8-е изд., стер. - Ростов-на-Дону : Феникс, 2011. - 318 с. - (Высшее образование). - Прил.: с. 284-316. - В пер. - ISBN 978-5-222-17962-8.	151
			Dignen B. English 365 for work and life = Английский 365 для жизни и работы : Student's Book 2: книга для студентов / Bob Dignen, S. Flinders, S. Sweeney. - Cambridge : University Press, 2009. - 144 p. (+ CD). - (Cambridge. Professional English). - ISBN 978-0-521-75367-8.	270
			Dignen B. English 365 for work and life = Английский 365 для жизни и работы: Personal Study Book 1: письменная тетрадь / Bob Dignen, S. Flinders, S. Sweeney. - Cambridge: University Press, 2009. - 96 p. (+ CD). - (Cambridge. Professional English). - ISBN 978-0-521-75364-7.	450
			Dignen B. English 365 for work and life = Английский 365 для жизни и работы: Personal Study Book 2: письменная тетрадь / Bob Dignen, S. Flinders, S. Sweeney. - Cambridge: University Press, 2009. - 96 с. (+ CD). - (Cambridge. Professional English). - ISBN 978-0-521-75369-2.	450
			Dignen B. English 365 for work and life = Английский 365 для жизни и работы: Student's Book 1: книга для студентов / Bob Dignen, S. Flinders, S. Sweeney. - Cambridge : University Press, 2009. - 144 p. (+ CD). - (Cambridge. Professional English). - ISBN 978-0-521-75362-3	382

			Трухан Е. В.Английский язык для энергетиков [Электронный ресурс]: учебное пособие / Е. В. Трухан, О. Н. Кобяк. – Минск : Высшая школа, 2011. – 191 с. – ISBN 978-985-06-1969-3. – Режим доступа: http://www.bibliorossica.com/book.html?currBookId=9196	ЭР
ГСЭ.Ф.2	Отечественная история	17		**419**
			Зуев М. Н. История России [Текст]: учебное пособие / М. Н. Зуев - Москва: Юрайт, 2011. - 656 с.	82
			Сахаров А. Н. История России с древнейших времен до наших дней: учебник / [А. Н. Сахаров, А. Н. Боханов, В. А. Шестаков]; под ред. А. Н. Сахарова - Москва: Проспект, 2011. - 768 с.	82
			История России [Текст]: учебник / А. С. Орлов [и др.]; Моск. гос. ун-т им. М. В. Ломоносова, Ист. фак - Екатеринбург: Изд-во АТП, 2014. - 528 с.	255
			Кузнецов И. Н. Отечественная история [Электронный ресурс]: учебник / И.Н. Кузнецов. - Москва: ИНФРА-М, 02013. - 639 с.: - (Высшее образование). – В пер. - ISBN 978-5-16-004430-9. - Режим доступа : http://znanium.com/bookread.php?book=406952	ЭР
			Кузнецов И. Н. История [Электронный ресурс] : учебник / И. Н. Кузнецов. - Москва : Дашков и Ко, 2013. - 496 с. - ISBN 978-5-394-01949-4. - Режим доступа: http://znanium.com/bookread.php?book=415074	ЭР
			История России [Электронный ресурс]: учебное пособие для вузов/ под ред. И.И Широкорад. — Москва : ПЕР СЭ, 2004. — 496 с. - (Современное образование). - ISBN 5 9292 0128 5. - – Режим доступа: http://www.bibliorossica.com/book.html?currBookId=6249	ЭР
			Маркова З. Отечественная история [Электронный ресурс]: учебник / З. Маркова, В. Г. Тищенко Е. В. Тищенко; Челябин. гос. акад. культуры и искусств. — Изд. 3-е испр., доп. - Челябинск, 2011. – 226 с. - ISBN 978-5-94839-277-6. - ISBN 978-5-94839-278-3 (Ч. I). – Режим доступа: http://www.bibliorossica.com/book.html?currBookId=8776	ЭР
			Толстиков В. С. Отечественная история [Электронный ресурс]: учебник / В. С. Толстиков, Н. Ф. Устьянцева ; Челябин. гос. акад. культуры и искусств. - Изд. 3-е испр., доп. - Челябинск, 2011. - 231 с. - ISBN 978-5-94839-277-6 (Ч. II). - ISBN 978-5-94839-279-0. – Режим доступа: http://www.bibliorossica.com/book.html?currBookId=8777	ЭР
ГСЭ.Ф.3	Физическая культура	17		**15**

			Физическая культура студента [Электронный ресурс] : учебное пособие / А. Б. Муллер [и др.]. - Красноярск : Сибирский федеральный университет, 2011. - 172 с. - ISBN 978-5-7638-2126-0. – Режим доступа: http://znanium.com/bookread.php?book=443255.	ЭР
			Гимнастика : методика преподавания [Электронный ресурс]: учебник / В. М. Миронов [и др.] ; под общ. ред. В. М. Миронова – Москва : НИЦ ИНФРА-М; Минск : Нов. знание, 2013. - 335 с.: ил. - (Высшее образование). – В пер. - ISBN 978-985-475-578-6. – Режим доступа: http://znanium.com/bookread.php?book=415731.	ЭР
			Бароненко В. А. Здоровье и физическая культура студента [Электронный ресурс] : учебное пособие / В. А. Бароненко, Л. А. Рапопорт. - 2-е изд., перераб. – Москва : Альфа-М : ИНФРА-М, 2009. - 336 с.: ил. – В пер. - ISBN 978-5-98281-157-8. – Режим доступа: http://znanium.com/bookread.php?book=180800.	ЭР
			Физическая культура [Текст]: метод. указ. для студ. специальных мед. групп / [В. Т. Сакаева]; Фил. Казан. гос. ун-та в г. Набережные Челны, Каф. физ. воспитания и спорта - Набережные Челны: Лаб. операт. полиграфии, 2007. - 25 с.	15
ГСЭ.Ф.4	Философия	17		**171**
			Спиркин А. Г. Философия [Текст]: учебник / А. Г. Спиркин - Москва: Изд-во Юрайт, 2011. - 829 с.	54
			Философия: Учение о бытии, познании и ценностях человеческого существования: учебник / В.Г. Кузнецов [и др.] - Москва: ИНФРА-М, 2009 .- 519 с.	117
			Философия [Электронный ресурс]: учебник / В. Г. Кузнецов [и др.]. – Москва : НИЦ ИНФРА-М, 2014. - 519 с. - (Высшее образование). – В пер. - ISBN 978-5-16-003566-6. – Режим доступа: http://znanium.com/bookread.php?book=397769	ЭР
			Вечканов В. Э. Философия [Электронный ресурс]: учебное пособие / В. Э. Вечканов, Н. А. Лучков. - 2-е изд. – Москва : ИЦ РИОР : НИЦ Инфра-М, 2013. - 136 с. - (ВПО). – В пер. - ISBN 978-5-369-01070-9. – Режим досупа: http://znanium.com/bookread.php?book=358076	ЭР
			Островский Э. В. Философия [Электронный ресурс]: учебник / Э. В. Островский. – Москва : Вузовский учебник : НИЦ Инфра-М, 2013. - 313 с. – В пер. - ISBN 978-5-9558-0044-8. – Режим доступа: http://znanium.com/bookread.php?book=371865	ЭР

			Философия [Электронный ресурс] : учебное пособие / А. М. Руденко [и др.] ; под ред. А. М. Руденко ; ФГБОУ ВПО "Южно-Российский государственный университет экономики и сервиса". – Москва : НИЦ Инфра-М, 2013 - 304 с. - (Высшее образование). - ISBN 978-5-16-006199-3. – Режим доступа: http://znanium.com/bookread.php?book=367446	ЭР
			Петров В.П. Философия [Электронный ресурс]: курс лекций : учебник для вузов по дисциплине «Философия» для естественных и технических специальностей / В. П. Петров. — Москва : Гуманитарный издат. центр ВЛАДОС, 2012. — 551 с. — (Учебник для вузов). - ISBN 978-5-691-01858-9. – Режим доступа: http://www.bibliorossica.com/book.html?currBookId=2894	ЭР
ГСЭ.Ф.5	Экономика	17		**177**
			Экономика [Текст]: учебник / [авт. кол. : А. С. Булатов и др.]; под ред. А. С. Булатова - Москва: Магистр, 2010. - 896 с.	30
			Шимко П. Д. Экономика [Текст]: учебник / П. Д. Шимко - Москва: Юрайт, 2013. - 605 с.	60
			Череданова Л. Н. Основы экономики и предпринимательства [Текст]: учебник / Л. Н. Череданова - Москва: Академия, 2010. - 176 с.	30
			Курс экономики [Текст]: учебник / [авт. кол.: Е. Б. Стародубцева и др.]; под ред. Б. А. Райзберга. - Москва: ИНФРА-М, 2006. - 672 с.	25
			Липсиц И. В. Экономика [Текст]: учебник для вузов / И. В. Липсиц - Москва: КНОРУС, 2011. - 312 с.	32
			Гребнев Л.С. Экономика [Электронный ресурс]/ Л.С. Гребнев . – Москва: Логос, 2011. – 409 с. - Режим доступа: http://www.bibliorossica.com/book.html?currBookId=3260	ЭР
			Гапонова С.Н. Экономика [Электронный ресурс] : учебное пособие / С. Н. Гапонова. – Воронеж: Воронежский государственный университет, 2011. – 413 с. – Режим доступа: http://www.bibliorossica.com/book.html?currBookId=7515	ЭР
			Гребнев Л. С. Экономика [Электронный ресурс] / Л. С. Гребнев. – Москва: Логос, 2013. – 242 с. – Режим доступа: http://www.bibliorossica.com/book.html?currBookId=11631	ЭР
			Горяинова Л. В. Экономика [Электронный ресурс]: учебно-методическое пособие / Л. В. Горяинова. – Москва: Евразийский открытый институт, 2011. – 448 с. – Режим доступа:	ЭР

			http://www.bibliorossica.com/book.html?currBookId=6690	
ГСЭ.Р.1	История Татарстана	17		**489**
			Сабирова Д. К. История Татарстана. С древнейших времен до наших дней [Текст]: учебник для вузов / Д. К. Сабирова, Я. Ш. Шарапов - Москва: КНОРУС, 2009. - 349 с.	489
ГСЭ.Р.2	История цивилизаций	17		**80**
			История цивилизаций [Текст]: учебное пособие / [Р. М. Гибадуллини др.] ; [под ред. Р. М. Гибадуллин]. – Набережные Челны : ИНЭКА, 2008. - 255 с. - Библиогр. в конце тем.	80
			Чернышевский Н. Г. История цивилизации в Европе от падения Римской империи до Французской революции [Электронный ресурс] / Н. Г. Чернышевский. - Москва : Лань, 2013. - ISBN 978-5-507-11739-0 .-Режим доступа: http://e.lanbook.com/books/element.php?pl1_cid=25&pl1_id=8428.	ЭР
			История мировых культур и цивилизаций [Электронный ресурс] : учебно-методический комплекс /под ред. Г.А. Аванесовой. – Москва : РИЦ МГГУ им. М.А. Шолохова, 2012. – 86 с. - ISBN 978-5-8288-1385-9. – Режим доступа: http://www.bibliorossica.com/book.html?currBookId=7083.	ЭР
			Булычева Е. В. Контроль знаний по Истории мировых цивилизаций [Электронный ресурс] / Е. В. Булычева. – Москва : Вузовский учебник: ИНФРА-М, 2011. - 50 с. - ISBN 978-5-9558-0241-1. – Режим доступа: http://znanium.com/bookread.php?book=331888.	ЭР
ГСЭ.ДВ1	Деловой иностранный язык	17		**50**
			Агабекян И. П. Деловой английский. [Текст] = English for Business: учебник / И. П. Агабекян. - Ростов-на-Дону: Феникс, 2013 - 318 с	50
			Трухан Е. В. Английский язык для энергетиков [Электронный ресурс] : учебное пособие / Е. В. Трухан, О. Н. Кобяк. – Минск : Высшая школа, 2011. – 191 с. – ISBN 978-985-06-1969-3. – Режим доступа: http://www.bibliorossica.com/book.html?currBookId=9196	ЭР
ГСЭ.ДВ1	Русский язык	17		**128**
			Русский язык и культура речи [Текст]: учебник для вузов / [Л. М. Гончарова и др.]; под ред. О. Я. Гойхмана - Москва: ИНФРА-М, 2009. - 240 с.	128
			Мусатов В. Н. Русский язык: морфемика, морфонология, словообразование [Электронный ресурс] : учебное пособие / В. Н. Мусатов. – Москва : Флинта : Наука, 2010. - 360 с. – В пер. - ISBN 978-5-9765-0798-2. – Режим доступа:	ЭР

			http://znanium.com/bookread.php?book=205884	
			Новикова Л. И. Русский язык: орфография [Электронный ресурс]: учебное пособие / Л. И. Новикова, Н. Ю. Соловьева. – Москва : ИЦ РИОР : ИНФРА-М: РАП , 2010. - 300 с. – В пер. - ISBN 978-5-369-00559-0. – Режим доступа: http://znanium.com/bookread.php?book=188715	ЭР
			Ганиев Ж. В. Современный русский язык: фонетика, графика, орфография, орфоэпия [Электронный ресурс]: учебное пособие / Ж. В. Ганиев. - Москва: ФЛИНТА : Наука, 2012. - 200 с. + CD. ISBN 978-5-9765-1044-9 (ФЛИНТА), ISBN 978-5-02-037405-8 (Наука). – Режим доступа: http://znanium.com/bookread.php?book=454912	ЭР
			Мандель Б. Р. Современный русский язык: лексика, словообразование, морфология [Электронный ресурс]: учебное пособие / Б. Р. Мандель. – Москва : Вузовский учебник : ИНФРА-М, 2013. - 374 с. - ISBN 978-5-9558-0300-5 (Вузовский учебник). - 978-5-16-006528-1 (ИНФРА-М). – Режим доступа: http://znanium.com/bookread.php?book=403676	ЭР
ГСЭ.ДВ1	Татарский язык	17		**30**
			Тел - акылның баскычы : татар теле дәресләре [Текст]: урта махсус уку йортлары очен дәреслек / М. С. Артюшина [hәм башкалар] - Казан: Мәгариф, 2007. - 160 бит.	15
			Харисова Ч. М. Татарский язык [Текст]: справочник / Ч. М. Харисова - Казань: Магариф, 2009. - 200 с.	15
ГСЭ.ДВ2	Культурология	17		**160**
			Золкин А. Л. Культурология [Текст]: учебник для вузов / А. Л. Золкин - Москва: ЮНИТИ-ДАНА, 2009. - 583 с.	58
			Викторов В. В. Культурология [Текст]: учебник для вузов / В. В. Викторов; Финансовая акад. при Российской Федерации - Москва: Вузовский учебник, 2009. - 400 с.	102
			Грушевицкая Т. Г. Культурология [Электронный ресурс] : учебное пособие / Т. Г. Грушевицкая, А. П. Садохин. – Москва : Альфа-М : ИНФРА-М, 2011. - 448 с. – В пер. - ISBN 978-5-98281-256-8. – Режим доступа: http://znanium.com/bookread.php?book=227028	ЭР
			Малюга Ю. Я. Культурология [Электронный ресурс]: учебное пособие / Ю. Я. Малюга. - 2-е изд., доп. и испр. – Москва : ИНФРА-М, 2010. - 333 с.- (Высшее образование). – В пер. - ISBN 978-5-86225-567-6. – Режим доступа: http://znanium.com/bookread.php?book=234300	ЭР
			Данильян О. Г. Культурология [Электронный ресурс]: учебник / О. Г.	ЭР

			Данильян, В. М. Тараненко. – Москва : НИЦ ИНФРА-М, 2013. - 239 с. - (Высшее образование). – В пер. - ISBN 978-5-16-005563-3. – Режим доступа: http://znanium.com/bookread.php?book=344992	
			Силичев Д. А. Культурология [Электронный ресурс]: учебное пособие / Д. А. Силичев. - 5-е изд., перераб. и доп. – Москва : Вузовский учебник : НИЦ ИНФРА-М, 2014. - 393 с. – В пер. - ISBN 978-5-9558-0349-4. – Режим доступа: http://znanium.com/bookread.php?book=437205.	ЭР
			Багновская Н. М. Культурология [Электронный ресурс]: учебник / Н. М. Багновская. - 3-е изд., перераб. и доп. – Москва : Дашков и К, 2011. - 420 с. – В пер. - ISBN 978-5-394-00963-1. – Режим доступа: http://znanium.com/bookread.php?book=243431	ЭР
ГСЭ.ДВ2	Политология и правоведение	17		**100**
			Смирнов Г. Н. Политология [Текст] : курс лекций / Г. Н. Смирнов, Е. Л. Петренко, А. В. Бурсов. - Москва : Проспект, 2011. - 268 с. - ISBN 978-5-392-01993-9.	25
			Политология [Текст] : учебник / [Р. Э. Абгарян и др.] ; под ред. С. Г. Кисилева. - Москва : Проспект, 2011. - 480 с. - Библиогр.: в конце гл. - Глоссарий: с. 465-476. - В пер. - ISBN 978-5-482-01970-2.	40
			Правоведение [Текст] : учебник для вузов / [авт. кол.: С. В. Артеменков и др.] ; М-во образования науки Рос. Федерации ; Московская гос. юридическая акад ; под ред. О. Е. Кутафина. - 4-е изд., перераб. и доп. - Москва : Проспект, 2011. - 477 с. - В пер. - ISBN 978-5-392-02344-8.	35
			Сравнительная правовая политика [Электронный ресурс]: учебное пособие / А. Ю. Саломатин [и др.] ; под ред. проф. А. Ю. Саломатина - М.: ИЦ РИОР : НИЦ Инфра-М, 2012. - 156 с. - (Высшее образование). – В пер. - ISBN 978-5-369-01030-3. – Режим доступа: http://znanium.com/bookread.php?book=255991.	ЭР
			Гаджиев К. С. Политология [Электронный ресурс]: учебник / К. С. Гаджиев, Э. Н. Примова. – Москва : ИНФРА-М, 2014. - 384 с. - (Высшее образование). – В пер. - ISBN 978-5-16-004642-6. – Режим доступа: http://znanium.com/bookread.php?book=441099.	ЭР
			Оришев А. Б. Политология [Электронный ресурс]: учебник / А. Б. Оришев. – Москва : ИЦ РИОР : НИЦ Инфра-М, 2012. - 288 с. - (Высшее образование). – В пер. - ISBN 978-5-369-00981-9. – Режим доступа: http://znanium.com/bookread.php?book=257338.	ЭР
			Юкша Я. А. Правоведение:[Электронный ресурс] учебник / Я. А. Юкша. - Москва: ИЦ РИОР: ИНФРА-М, 2012. - 486 с.- (Высшее образование).– В пер. – ISBN 978-5-369-00724-2. – Режим доступа:	ЭР

			http://znanium.com/bookread.php?book=193335	
			Правоведение [Электронный ресурс]: учебник / отв. ред. В.Д. Перевалов. - Москва: Норма: ИНФРА-М, 2010. - 576 с. – В пер. – ISBN 978-5-91768-092-7. – Режим доступа: http://znanium.com/bookread.php?book=193335	ЭР
ГСЭ.ДВ2	Психология и педагогика	17		**42**
			Марцинковская Т. Д. Психология и педагогика [Текст]: учебник / Т. Д. Марцинковская, Л. А. Григорович. - Москва: Проспект, 2010. - 464 с.	31
			Ежова Н. Н. Рабочая книга практического психолога [Текст] / Н. Н. Ежова. - Ростов-на-Дону: Феникс, 2011. - 315 с.	11
			Крысько В. Г. Психология [Электронный ресурс]: курс лекций : учебное пособие / В. Г. Крысько. – Москва : Вузовский учебник : НИЦ Инфра-М, 2013. - 251 с. – В пер. - ISBN 978-5-9558-0249-7. - http://znanium.com/bookread.php?book=337677	ЭР
			Ступницкий В. П. Психология [Электронный ресурс] : учебник / В. П. Ступницкий, О. И. Щербакова, В. Е. Степанов. – Москва : Дашков и К, 2013. - 520 с. - ISBN 978-5-394-02063-6. - http://znanium.com/bookread.php?book=430346	ЭР
			Караванова Л. Ж. Психология [Электронный ресурс] : учебное пособие / Л. Ж. Караванова. – Москва : Дашков и К, 2014. - 264 с. - ISBN 978-5-394-02247-0. – Режим доступа: http://znanium.com/bookread.php?book=450768	ЭР
ГСЭ.ДВ3	Основы предпринимательства	17	Воробьев С. Н. Управление рисками в предпринимательстве [Текст] / С. Н. Воробьев, К. В. Балдин. - 3-е изд. - Москва : Дашков и К', 2009. - 770 с. : ил., табл. - Библиогр.: с.766-770. - В пер. - ISBN 978-5-394-00429-2.	22
			Ларионов И. К. Предпринимательство [Электронный ресурс] : учебник / И. К. Ларионов; под ред. докт. экон. наук, проф. И. К. Ларионова. - Москва: Дашков и К°, 2014. - ISBN 978-5-394-02198-5. – Режим доступа: http://znanium.com/bookread.php?book=450866	ЭР
			Переверзев М. П. Предпринимательство и бизнес: учебник / М.П. Переверзев, А.М. Лунева; под ред. М.П. Переверзева. - Москва: ИНФРА-М, 2010. - 176 с.- (Высшее образование). – ISBN 978-5-16-003128-6. – Режим доступа: http://znanium.com/bookread.php?book=142470	ЭР
ГСЭ.ДВ3	Социология	17		**153**
			Общая социология [Текст]: учебное пособие для вузов / [авт. кол.: А. Г. Эфендиев [и др.]; под ред. А. Г. Эфендиева - Москва: ИНФРА-М, 2009. - 654 с.	25

			Социология [Текст] = Sociology: учебник для вузов / [авт. кол.: Г. С. Лукашева и др.]; под ред. В. Н. Лавриненко - Москва: ЮНИТИ-ДАНА, 2009. - 448 с.	62
			Волков Ю. Г. Социология [Текст]: учебник для вузов / Ю. Г. Волков; под общ. ред. В. И. Добренькова. - Ростов-на-Дону: Феникс, 2009. - 571 с.	10
			Социология [Текст]: учебник для вузов / [авт. кол.: О. А. Останина и др.]; науч. ред. В. Н. Лавриненко. - Москва: Проспект, 2011. - 480 с.	26
			Кравченко А. И. Социология [Текст]: учебник / А. И. Кравченко; Моск. гос. ун-т им. М. В. Ломоносова - Москва: Велби, 2008. - 536 с.	19
			Горшков М. К. Прикладная социология : методология и методы [Текст]: учебное пособие для вузов / М. К. Горшков, Ф. Э. Шереги; Рос. акад. наук, Ин-т социологии - Москва: Альфа-М, 2011. - 415 с..	10
			Волков Ю. Г. Социология [Электронный ресурс]: учебник / Ю. Г. Волков. - 3-е изд., перераб. и доп. – Москва : Альфа-М : ИНФРА-М, 2010. - 448 с. : ил. – В пер. - ISBN 978-5-98281-194-3. – Режим доступа: http://znanium.com/bookread.php?book=180829	ЭР
			Борцов Ю. С. Социология [Электронный ресурс]: учебное пособие / Ю. С. Борцов. – Москва : ИНФРА-М, 2013. - 351 с. - (Высшее образование). – В пер. - ISBN 978-5-16-004657-0. – ISBN 978-5-16-004657-0. – Режим доступа: http://znanium.com/bookread.php?book=396670	ЭР
			Дмитриев А. В. Общая социология [Электронный ресурс] : учебник / А. В. Дмитриев, А. А. Сычев. – Москва : Альфа-М : ИНФРА-М, 2011. - 304 с. – В пер. - ISBN 978-5-98281-248-3. – Режим доступа: http://znanium.com/bookread.php?book=219783	ЭР
			Игебаева Ф. А. Социология [Электронный ресурс]: учебное пособие / Ф. А. Игебаева. – Москва : НИЦ Инфра-М, 2012. - 236 с. - (Высшее образование). – В пер. - ISBN 978-5-16-005375-2. – Режим доступа: http://znanium.com/bookread.php?book=314611	ЭР
			Социология : основы общей теории [Электронный ресурс]: учебное пособие / под общ. ред. А. Ю. Мягкова. - 5-е изд. – Москва : Флинта: МПСИ, 2011. - 256 с. - (Библиотека студента). - ISBN 978-5-89349-471-6. – Режим доступа: http://znanium.com/bookread.php?book=331830	ЭР
			Оганян К. М. Общая социология [Электронный ресурс]: учебное пособие / К. М. Оганян. - 4-е изд. – Москва : НИЦ ИНФРА-М, 2013. - 236 с. - (Высшее образование). – В пер. - ISBN 978-5-16-005783-5. – Режим доступа: http://znanium.com/bookread.php?book=356843	ЭР

			Тавокин Е. П. Социология [Электронный ресурс] : учебное пособие / Е. П. Тавокин. – Москва : НИЦ ИНФРА-М, 2013. - 202 с. - (Высшее образование). – В пер. - ISBN 978-5-16-006379-9. – Режим доступа: http://znanium.com/bookread.php?book=374633	ЭР
ЕН.Ф.1	Математика	17		**838**
			Письменный Д. Т. Конспект лекций по высшей математике [Текст]: полный курс / Д. Т. Письменный - Москва: Айрис-пресс, 2011. - 608 с.	37
			Письменный Д. Т. Конспект лекций по высшей математике [Текст]: полный курс / Д. Т. Письменный - Москва: Айрис-пресс, 2013. - 608 с.	29
			Письменный Д. Т. Конспект лекций по высшей математике [Текст]/ Д. Т. Письменный - Москва: Айрис-пресс, 2007. – Ч.1: Тридцать шесть лекций. – 281 с.	14
			Письменный Д. Т. Конспект лекций по высшей математике [Текст]. / Д. Т. Письменный - Москва: Айрис-пресс, 2007. – Ч. 2: Тридцать пять лекций. - 253 с.	28
			Письменный Д. Т. Конспект лекций по высшей математике [Текст]: полный курс / Д. Т. Письменный - Москва: Айрис-пресс, 2009. - 604 с.	68
			Письменный Д. Т. Конспект лекций по высшей математике [Текст]: полный курс / Д. Т. Письменный - Москва: Айрис-пресс, 2010. - 604 с.	18
			Письменный Д. Т. Конспект лекций по высшей математике [Текст]: полный курс / Д. Т. Письменный - Москва: Айрис-пресс, 2008. - 604 с.	7
			Практикум по высшей математике для экономистов [Текст]: учебное пособие для вузов / [авт. кол.: И. М. Тришин и др.]; под ред. Н. Ш. Кремера - Москва: ЮНИТИ-ДАНА, 2005. - 423 с.	73
			Высшая математика [Текст]: стандартные задачи с основами теории: учебное пособие для вузов / [авт. кол.: А. Ю. Вдовин и др.] - Санкт-Петербург: Лань, 2009. - 186 с.	30
			Владимирский Б. М. Математика [Текст]: общий курс: учебник / Б. М. Владимирский, А. Б. Горстко, Я. М. Ерусалимский - Санкт-Петербург: Лань, 2008. - 959 с.	70
			Шипачев В. С. Курс высшей математики [Текст]: учебник для вузов / В. С. Шипачев; под ред. А. Н. Тихонова - Москва: Оникс, 2009. - 600 с.	7
			Ильин В. А. Высшая математика [Текст]: учебник для вузов / В. А. Ильин, А. В. Куркина; Московский гос. ун-т им. М. В. Ломоносова - Москва: Велби , 2005.- 593 с.	50
			Мышкис А. Д. Лекции по высшей математике [Текст]: учебное пособие / А. Д.	50

			Мышкис. - Санкт-Петербург: Лань, 2009. - 688 с.	
			Шипачев В. С. Высшая математика [Текст]: учебник для вузов / В. С. Шипачев - Москва: Высшая школа, 2005. - 479 с.	347
			Владимирский Б. М. Математика [Электронный ресурс]: общий курс: учебник / Б. М. Владимирский, А. Б. Горстко, Я. М. Ерусалимский. – Санкт-Петербург: Лань, 2008. -960 с. –ISBN: 978-5-8114-0445-2. – Режим доступа: http://e.lanbook.com/books/element.php?pl1_id=634	ЭР
			Мышкис А.Д. Лекции по высшей математике [Электронный ресурс]: учебное пособие / А. Д. Мышкис. – Санкт-Петербург: Лань, 2009. – 688 с. – ISBN: 978-5-8114-0572-5. – Режим доступа: http://e.lanbook.com/books/element.php?pl1_id=281	ЭР
			Задачник по высшей математике для вузов [Электронный ресурс]: учебное пособие /под ред. А .С. Поспелова. – Санкт-Петербург : Лань, 2011. – 512 с. – ISBN 978-5-8114-1024-8.- Режим доступа: http://e.lanbook.com/books/element.php?pl1_id=1809	ЭР
			Антонов В.И. Элементарная математика для первокурсника [Электронный ресурс]: учебное пособие / В.И. Антонов, Ф.И Копелевич. – Санкт-Петербург: Лань, 2013. -112 с. – ISBN 978-5-8114-1413-0. – Режим доступа: http://e.lanbook.com/books/element.php?pl1_id=5701	ЭР
			Антонов В.И. Математика. Интернет-тестирование базовых знаний [Электронный ресурс]: учебное пособие / В. И. Антонов, Ф. И Копелевич.. – Санкт-Петербург: Лань, 2010. -160 с. – ISBN 978-5-8114-1080-4. – Режим доступа: http://e.lanbook.com/books/element.php?pl1_id=599	ЭР
			Кузнецов Л. А. Сборник заданий по высшей математике. Типовые расчеты [Электронный ресурс]: учебное пособие / Л.. А. Кузнецов. - Санкт-Петербург: Лань, 2005, 2012. - 240с. – ISBN: 978-5-8114-0574-9. – Режим доступа: http://e.lanbook.com/books/element.php?pl1_id=4549	ЭР
			Курс высшей математики. Введение в математический анализ. Дифференциальное исчисление [Электронный ресурс]: лекции и практикум: учебное пособие / под общ. ред. И. Петрушко. –Санкт-Петербург: Лань, 2009. – 88 с. –SBN: 978-5-8114-0578-7. – Режим доступа: http://e.lanbook.com/books/element.php?pl1_id=302	ЭР
			Мышкис А. Д. Математика для технических вузов [Электронный ресурс]: специальные курсы / А. Д. Мышкис. – Санкт-Петербург: Лань, 2009. – 640 с. – ISBN 978-5-8114-0395-0. – Режим доступа: http://e.lanbook.com/books/element.php?pl1_id=282	ЭР

			Практическое руководство к решению зада по высшей математике. Интегрирование функций одной переменной, функции многих переменных, ряды [Электронный ресурс]: учебное пособие / И. А. Соловьёв, В. В. Шевелёв, А. В.Червяков, А.Ю. Репин. – Санкт-Петербург: Лань, 2009. - 288с. ISBN 978-5-8114-0819-1. – Режим доступа: http://e.lanbook.com/books/element.php?pl1_id=371	ЭР
			Практическое руководство к решению зада по высшей математике. Кратные интегралы, теория поля, теория функций комплексного переменного, обыкновенные дифференциальные уравнения [Электронный ресурс]: учебное пособие / И. А. Соловьёв, В. В. Шевелёв, А. В.Червяков, А.Ю. Репин. – Санкт-Петербург: Лань, 2009. -448с. ISBN 978-5-8114-0907-5. – Режим доступа: http://e.lanbook.com/books/element.php?pl1_id=372	ЭР
			Практическое руководство к решению зада по высшей математике. Линейная алгебра, векторная алгебра, аналитическая геометрия, введение в математический анализ, производная и её приложения [Электронный ресурс]: учебное пособие / И. А. Соловьёв, В. В. Шевелёв, А. В.Червяков, А.Ю. Репин. – Санкт-Петербург: Лань, 2009. -320с. –ISBN 978-5-8114-0751-4. – Режим доступа: http://e.lanbook.com/books/element.php?pl1_id=374	ЭР
ЕН.Ф.2	Информатика	17		**528**
			Информатика. Базовый курс [Текст]: учебное пособие / под ред. С. В. Симоновича. - Санкт-Петербург: Питер, 2011. - 640 с.	344
			Филимонова Е.В. Математика и информатика [Текст]: учебник / Е.В. Филимонова. - Москва: Дашков и Ко, 2007. - 480 с.	49
			Информатика. Базовый курс [Текст]: учебное пособие для втузов / под ред. С. В. Симоновича. - Санкт-Петербург: Питер, 2013. - 638 с.	3
			Каймин В. А. Информатика [Текст]: учебник / В. А. Каймин - Москва: ИНФРА-М, 2008. - 285 с.	87
			Мельников В. П. Информационные технологии [Текст]: учебник для вузов / В. П. Мельников. - Москва: Академия, 2009. - 426 с.	45
			Федотова Е. Л. Информатика: курс лекций [Электронный ресурс] : учебное пособие / Е.Л. Федотова, А.А. Федотов. - Москва: ИД ФОРУМ: ИНФРА-М, 2011. - 480 с.: ил.- (Высшее образование).- ISBN 978-5-8199-0448-0. – Режим доступа: http://znanium.com/bookread.php?book=204273	ЭР

			Гвоздева В.А. Информатика, автоматизированные информационные технологии и системы [Электронный ресурс]: учебник / В.А. Гвоздева. - Москва: ИД ФОРУМ: ИНФРА-М, 2011. - 544 с.: ил. - ISBN 978-5-8199-0449-7. – Режим доступа: http://znanium.com/bookread.php?book=207105	ЭР
			Каймин В. А. Информатика [Электронный ресурс]: учебник / В. А. Каймин; Министерство образования РФ. - 6-е изд. - Москва: ИНФРА-М, 2010. - 285 с. - (Высшее образование). – В пер. – ISBN 978-5-16-003778-3. – Режим доступа: http://znanium.com/bookread.php?book=224852	ЭР
			Кудинов Ю.И. Основы современной информатики [Электронный ресурс]: учебное пособие / Ю.И.Кудинов , Ф.Ф. Пащенко .-2 изд. испр.- Санкт-Петербург: Лань, 2011.- 256 с.- ISBN 978-5-8114-0918-1. – Режим доступа: http://e.lanbook.com/books/element.php?pl1_id=2024	ЭР
			Кудинов Ю.И. Практикум по основам современной информатики [Электронный ресурс]: учебное пособие / Ю.И.Кудинов , Ф.Ф. Пащенко .-2 изд. испр.- Санкт- Петербург: Лань, 2011.- 352 с.: ил.- ISBN 978-5-8114-1152-8. – Режим доступа: http://e.lanbook.com/books/element.php?pl1_id=1799	ЭР
ЕН.Ф.3	Физика	17		**685**
			Трофимова Т. И. Курс физики [Текст] : учебное пособие для вузов / Т. И. Трофимова. - 11-е изд., стер. - Москва : Академия, 2006. - 560 с. : ил., табл. - (Высшее профессиональное образование). - Предм. указ.: с. 537-549. - Рек. МО. - В пер. - ISBN 5-7695-2629-7.	21
			Мотыйгуллин Ж.Н. Физика: молекулярная физика. Термодинамика. Электродинамика = Физика: Молекуляр физика. Термодинамика. Электродинамика [Текст] : учебное пособие для вузов / Ж.Н. Мотыйгуллин. - Казань : Магариф, 2006. - 215 с. - ISBN 5-7761-1084-X.	60
			Савельев И. В. Курс общей физики [Текст] = A Course in general pfysics: в 3-х томах / И. В. Савельев. - Санкт-Петербург: Лань, 2011 - Т. 1: Механика. Молекулярная физика . – 432 с.	100
			Савельев И.В. Курс общей физики [Текст] : учебное пособие : в 3-х томах / И. В. Савельев. - 5-е изд., стер. - (Учебник для вузов. Специальная литература) - ISBN 5-8114-0629-0. Т. 1: Механика. Молекулярная физика. - Санкт-Петербург : Лань, 2006. - 432 с. : ил. - Предм. указ.: с. 429-432. - Прил.: с. 422-428. - Гриф НМС. - ISBN 5-8114-0630-4.	222
			Савельев И.В. Курс общей физики [Текст] : учебное пособие : в 3-х томах / И.	233

			В. Савельев. - 5-е изд., стер. - (Учебник для вузов. Специальная литература) - ISBN 5-8114-0629-0. Т. 2: Электричество и магнетизм. Волны. Оптика. - Санкт-Петербург : Лань, 2006. - 496 с. : ил. - Предм. указ.: с. 493-496. - Прил.: с. 479-492. - Гриф НМС. - ISBN 5-8114-0631-2.	
			Савельев И.В. Курс общей физики [Текст] : учебное пособие : в 3-х томах / И. В. Савельев. - 5-е изд., стер. - (Учебник для вузов. Специальная литература) - ISBN 5-8114-0629-0. Т. 3: Квантовая оптика. Атомная физика. Физика твердого тела. Физика атомного ядра и элементарных частиц [Текст] / И.В. Савельев. - Санкт-Петербург : Лань, 2006. - 320 с. : ил. - Предм. указ.: с. 314-317. - Прил.: с. 307-3013. - Гриф НМС. - ISBN 5-8114-0632-0.	49
			Савельев И. В. Курс общей физики [Текст]=A Course in general pfysics : в 3-х томах / И. В. Савельев. - 11-е изд., стер. - Санкт-Петербург : Лань, 2011. - Т. 1 : Механика. Молекулярная физика. - 432 с. : ил. - (Учебники для вузов. Специальная литература). - Гриф НМС. - В пер. - ISBN 978-5-8114-0630-2.	ЭР
			Савельев И.В. Курс общей физики [Электронный ресурс] : учебное пособие: в 3-х томах / И. В. Савельев. - 11-е изд.. - Санкт-Петербург: Лань, 2011. - Т.2 : Электричество и магнетизм. Волны. Оптика. – 496 с. - ISBN 978-5-8114-0631-9. – Режим доступа: http://e.lanbook.com/view/book/2039.	ЭР
			Савельев И.В. Курс общей физики [Электронный ресурс] : учебное пособие для студ. вузов: в 3-х томах / И. В. Савельев. - 10-е изд. - Санкт-Петербург : Лань, 2011. - Т.3 : Квантовая оптика. Атомная физика. Физика твердого тела. Физика атомного ядра и элементарных частиц. – 320 с. - ISBN 978-5-8114-0632-6. – Режим доступа: http://e.lanbook.com/view/book/2040.	ЭР
			Савельев, И.В. Курс общей физики [Электронный ресурс]: учебное пособие: в 3-х томах / И. В. Савельев. - 11-е изд.. - Санкт-Петербург: Лань, 2011. - Т.2 : Электричество и магнетизм. Волны. Оптика. – 496 с. - ISBN 978-5-8114-0631-9. – Режим доступа: http://e.lanbook.com/view/book/2039.	ЭР
			Савельев И. В. Курс общей физики [Электронный ресурс]: учебное пособие для студ. вузов: в 3-х томах / И. В. Савельев. - 10-е изд. - Санкт-Петербург : Лань, 2011.- Т.3 : Квантовая оптика. Атомная физика. Физика твердого тела. Физика атомного ядра и элементарных частиц. – 320 с. - ISBN 978-5-8114-0632-6. – Режим доступа: http://e.lanbook.com/view/book/2040.	ЭР
			Калашников Н. П. Физика. Интернет-тестирование базовых знаний [Электронный ресурс] / Н. П. Калашников, Н. М. Кожевников. - Санкт-Петербург : Лань, 2009. - 160 с.- ISBN 978-5-8114-0925-9. – Режим доступа:	ЭР

			http://e.lanbook.com/view/book/172.	
			Грабовский Р. И. Курс физики [Электронный ресурс]: учебное пособие для студентов вузов /Р. И. Грабовский. – 12-е изд.стер. - Санкт-Петербург : Лань, 2012. - 608 с. - ISBN 978-5-8114-0466-7. – Режим доступа: http://e.lanbook.com/view/book/3178.	ЭР
			Чертов А .Г. Задачник по физике [Текст]: учебное пособие для втузов / А .Г. Чертов, А. А. Воробьев - Москва: Физматлит, 2003. - 637 с.	421
			Чертов А .Г. Задачник по физике [Текст]: учебное пособие / А. Г. Чертов А. А. Воробьев - Москва: Физматлит, 2006. - 640 с.	348
			Савельев И. В. Сборник вопросов и задач по общей физике [Текст]: учебное пособие для вузов / И. В. Савельев - Санкт-Петербург: Лань, 2007. - 288 с.	14
ЕН.Ф.4	Химия	17		**497**
			Глинка Н. Л. Общая химия [Текст]: учебник / Н. Л. Глинка; под ред. В. А. Попкова, А. В. Бабкова - Москва: Юрайт, 2012. - 898 с.	101
			Глинка Н. Л. Общая химия [Текст]: учебное пособие для вузов / под ред. А. И. Ермакова - Москва: Интеграл-Пресс, 2010. - 728 с.	105
			Коровин Н. В. Общая химия [Текст]: учебник для вузов / Н. В. Коровин. - Москва: Высшая школа, 2007. - 557 с.	41
			Габриелян О. С. Химия: учебник / О. С. Габриелян, И. Г. Остроумов. - Екатеринбург: Изд-во АТП, 2014. - 336 с.	250
			Богомолова И. В. Неорганическая химия [Электронный ресурс]: учебное пособие / И. В. Богомолова. - Москва: Альфа-М: ИНФРА-М, 2009. - 336 с.: ил. - (ПРОФИль). - ISBN 978-5-98281-187-5. – Режим доступа: http://znanium.com/bookread.php?book=176341	ЭР
			Иванов В. Г. Неорганическая химия [Электронный ресурс]: краткий курс / В.Г. Иванов, О.Н. Гева. - Москва: КУРС: НИЦ ИНФРА-М, 2014. - ISBN 978-5-905554-60-5. - http://znanium.com/bookread.php?book=458932	ЭР
			Жебентяев А. И. Аналитическая химия. Хроматографические методы анализа [Электронный ресурс]: учебное пособие / А.И. Жебентяев. - Москва: НИЦ Инфра-М; Минск: Новое знание, 2013. - 206 с.: ил.- (Высшее образование). - ISBN 978-5-16-006615-8. – Режим доступа: http://znanium.com/bookread.php?book=399829	ЭР

			Основы химии [Электронный ресурс]: учебник / В. Г. Иванов, О. Н. Гева. - Москва: КУРС: НИЦ ИНФРА-М, 2014. - 560 с.- В пер.- ISBN 978-5-905554-40-7.- Режим доступа: http://znanium.com/bookread.php?book=421658	ЭР
			Ковальчукова О.В. Химия: конспект лекций для студентов I курса инженерного факультета направлений ИМБ, ИДБ [Электронный ресурс]: учебное пособие / О. В. Ковальчукова, О. А. Егорова. – Москва: РУДН,2011. – 152 с.: ил.- ISBN 978-5-209-03615-9.- Режим доступа: http://www.bibliorossica.com/book.html?currBookId=10358	ЭР
			Общая химия. [Электронный ресурс]: учебное пособие/ В. И.Федорченко, Н. В.Заболотная, Н. И. Вербицкая, Н. А. Гончаренко; Оренбургский гос. ун-т. - Оренбург: ОГУ , 2011. - Ч.1: Основные законы химии. Основы химической кинетики и термодинамики. – 116 с.- Режим доступа: http://www.bibliorossica.com/book.html?currBookId=8826&ln	ЭР
			Щербина А. Э. Органическая химия. Основной курс [Электронный ресурс]: учебник / А. Э. Щербина, Л. Г. Матусевич; под ред. А. Э. Щербины. - Москва: НИЦ ИНФРА-М; Минск: Новое знание, 2013. - 808 с.: ил. - (Высшее образование).- В пер.- ISBN 978-5-16-006956-2.- Режим доступа: http://znanium.com/bookread.php?book=415732	ЭР
			Сборник задач по физической химии [Электронный ресурс] / К. С. Пономарева, В. Г. Гугля, Г. С. Никольский; Московский государственный институт стали и сплавов (МИСиС). - Москва: МИСИС, 2008. - 340 с.: ил. - Библиографический список: с. 338-339. - ISBN 978-5-87623-215-1. - Режим доступа: http://e.lanbook.com/books/element.php?pl1_cid=25&pl1_id=1866	ЭР
			Практикум по общей химии [Электронный ресурс]: учебное пособие; под ред. С.Ф. Дунаева. — 4-е изд., перераб. и доп. — Москва: Изд-во МГУ, 2005. — 336 с. — (Классический университетский учебник).- ISBN 5 -211 -0 4935 – 7.- Режим доступа: http://www.bibliorossica.com/book.html?currBookId=9075&ln	ЭР
			Жебентяев А. И. Аналитическая химия: практикум [Электронный ресурс]: учебное пособие / А.И. Жебентяев, А.К. Жерносек, И.Е. Талуть. - Москва: НИЦ ИНФРА-М; Минск: Новое знание, 2013. - 429 с.: ил. - (Высшее образование). - ISBN 978-5-16-009043-6. – Режим доступа: http://znanium.com/bookread.php?book=419619	ЭР
ЕН.Ф.5	Экология	17		**320**
			Гальперин М. В. Общая экология [Текст]: учебник / М. В. Гальперин - Москва: Форум, 2008. - 336 с.	30
			Горелов А .А. Экология [Текст]: конспект лекций / А .А. Горелов - Москва:	68

			Высшее образование, 2007. - 192 с.	
			Бродский А. К. Общая экология [Текст]: учебник для вузов / А. К. Бродский - Москва: Академия, 2007. - 255 с.	28
			Николайкин Н. И. Экология [Текст]: учебник для вузов / Н. И. Николайкин, Н. Е. Николайкина, О. П. Мелехова - Москва: Дрофа, 2009. - 624 с.	63
			Коробкин В. И. Экология [Текст]: учебник для вузов / В.И. Коробкин, Л.В. Передельский - Ростов-на-Дону: Феникс, 2008. - 603 с.	31
			Экология [Текст]: учебное пособие / [А. И. Ажгиревич и др.]; [под ред. В. В. Денисова] - Екатеринбург: Изд-во АТП, 2014. - 768 с.	100
			Основы общей экологии [Электронный ресурс]: учебное пособие / П.А. Волкова. - Москва: Форум, 2012. - 128 с. – В пер.- ISBN 978-5-91134-632-4.- Режим доступа: http://znanium.com/bookread.php?book=314363	ЭР
			Экология [Электронный ресурс]: учебное пособие / В.А. Разумов. - Москва: НИЦ Инфра-М, 2012. - 296 с. - (Высшее образование).- В пер.- ISBN 978-5-16-005219-9.- Режим доступа: http://znanium.com/bookread.php?book=315994	ЭР
			Основы экологии [Электронный ресурс]: учебник / Н.К. Христофорова. - 3-е изд., доп. - Москва: Магистр: НИЦ ИНФРА-М, 2013. - 640 с.– В пер.- ISBN 978-5-9776-0272-3.- Режим доступа: http://znanium.com/bookread.php?book=406581	ЭР
			Козлов О.В. Задачник по экологии / О.В. Козлов, А.П. Садчиков. — Ростов- на-Дону : Феникс, 2006. — 127 с. — (Высшее образование). - ISBN 5-222-09475-8.- Режим доступа: http://znanium.com/bookread.php?book=347758	ЭР
			Общая экология [Электронный ресурс]: курс лекций: учебное пособие / В.В. Маврищев. - 3-е изд., стер. - Москва: НИЦ ИНФРА-М; Минск: Новое знание, 2013. - 299 с.: ил. - (Высшее образование).- В пер.- ISBN 978-5-16-004684-6.- Режим доступа: http://znanium.com/bookread.php?book=400685	ЭР
			Валова (Копылова) В. Д. Экология [Электронный ресурс]: учебник / В. Д. Валова (Копылова). - 2-е изд., перераб. и доп. - Москва : Дашков и К°, 2012. - 360 с. - ISBN 978-5-394-01752-0. - Режим доступа: http://znanium.com/bookread.php?book=415292	ЭР
			Ердаков Л.Н. Экология [Электронный ресурс]: учебное пособие / Л.Н. Ердаков, О.Н. Чернышова. - Москва: НИЦ Инфра-М, 2013. - 360 с. - (Высшее образование). – В пер.- ISBN 978-5-16-006248-8 .-Режим доступа: http://znanium.com/bookread.php?book=368481	ЭР
ЕН.Р.1	Методы вычислений	17	Зализняк В. Е. Численные методы. Основы научных вычислений [Текст] : учебное пособие / В. Е. Зализняк ; Сибирский Федеральный ун-т. - 2-е изд., перераб. и доп. - Москва : Юрайт, 2012. - 357 с. : ил., табл. - Библиогр.: с. 354-356. - Прил.: с. 312-353. - Доп. УМО. - В пер. - ISBN 978-5-9916-1621-8.	61

			Ракитин В.И. Руководство по методам вычислений и приложения MATHCAD [Электронный ресурс] / В. И. Ракитин. – Москва: Физматлит, 2005. – 264 с. – ISBN 5-9221-0636-8. – Режим доступа: http://e.lanbook.com/books/element.php?pl1_id=2289	ЭР
ЕН.В1	Искусственный интеллект	17		**16**
			Ясницкий Л. Н. Введение в искусственный интеллект [Текст]: учебное пособие для студентов / Л. Н. Ясницкий. - Москва: Академия, 2010. - 176 с.	16
			Смолин Д.В. Введение в искусственный интеллект [Электронный ресурс]: конспект лекций / Д. В. Смолин. – 2-е изд., перераб. – Москва: Физматлит, 2007. – 264 с.– ISBN 978-5-9221-0862-1. – Режим доступа: http://e.lanbook.com/view/book/2325/	ЭР
ЕН.В1	Математическая логика	17		**125**
			Аляев Ю. А. Дискретная математика и математическая логика [Текст]: учебник для вузов / Ю. А. Аляев, С. Ф. Тюрин - Москва: Финансы и статистика, 2006 .- 368 с.	53
			Игошин В. И. Задачи и упражнения по математической логике и теории алгоритмов [Текст]: учебное пособие для вузов / В. И. Игошин. - Москва: Академия, 2007. - 304 с.	72
			Игошин В. И. Математическая логика [Электронный ресурс]: учебное пособие / В. И. Игошин. - Москва: ИНФРА-М, 2012. - 399 с. + CD-ROM. - (Высшее образование). – В пер. – ISBN 978-5-16-005204-5. – Режим доступа: http://znanium.com/bookread.php?book=242738	ЭР
ОПД.Ф.1	Начертательная геометрия. Инженерная графика	17		**660**
			Фролов С. А. Начертательная геометрия [Текст]: учебник / С. А. Фролов. - Москва: ИНФРА-М, 2011. - 285 с.	65
			Бударин О. С. Начертательная геометрия [Текст]: краткий курс: учебное пособие / О. С. Бударин - Санкт-Петербург: Лань, 2009. - 360 с.	26
			Фролов С. А. Начертательная геометрия [Текст]: учебник для вузов / С. А. Фролов. - Москва: ИНФРА-М, 2012. - 285 с.	81
			Гордон В. О. Сборник задач по курсу начертательной геометрии [Текст]: учебное пособие для втузов / В. О. Гордон, Ю. Б. Иванов, Т. Е. Солнцева; под ред. Ю. Б. Иванова. - Москва: Высшая школа, 2005. - 320 с.	97
			Лызлов А. Н. Начертательная геометрия [Текст]: задачи и решения: учебное пособие / А. Н. Лызлов, М. В. Ракитская, Д. Е. Тихонов-Бугров. - Санкт-Петербург: Лань, 2011. - 96 с.	21

			Фролов С. А. Начертательная геометрия [Текст]: сборник задач: учебное пособие для вузов / С. А. Фролов. - Москва: ИНФРА-М, 2008.- 172 с.	97
			Начертательная геометрия. Инженерная и компьютерная графика в задачах и примерах [Текст]: учебное пособие для вузов / П. Н. Учаев [и др.]; под ред. П. Н. Учаева. - Старый Оскол: ТНТ, 2011. - 288 с.	30
			Фролов С. А. Начертательная геометрия [Текст]: учебник / С. А. Фролов - Москва: ИНФРА-М, 2013. - 285 с.	30
			Короев Ю. И. Начертательная геометрия [Текст]: учебник для вузов / Ю. И. Короев - Москва: Архитектура-С, 2007. - 424 с.	11
			Фролов С. А. Начертательная геометрия [Текст]: учебник / С. А. Фролов - Москва: ИНФРА-М, 2008. - 286 с.	105
			Сальков Н.А. Начертательная геометрия. Основной курс [Электронный ресурс] : учебное пособие / Н.А. Сальков. - Москва: НИЦ ИНФРА-М, 2014. - 235 с . - (Высшее образование).- В пер.- ISBN 978-5-16-006755-1.- Режим доступа: http://znanium.com/bookread.php?book=406451	ЭР
			Фролов С. А. Начертательная геометрия [Электронный ресурс]: учебник / С. А. Фролов. - 3-е изд., перераб. и доп. - Москва: НИЦ Инфра-М, 2013. - (Высшее образование).- В пер.- ISBN 978-5-16-001849-2.- Режим доступа: http://znanium.com/bookread.php?book=371460	ЭР
			Фролов С. А. Начертательная геометрия [Электронный ресурс]: сборник задач : учебное пособие / С. А. Фролов. - 3-е изд., испр. - Москва: ИНФРА-М, 2011. - 172 с.: ил.- (Высшее образование).- В пер.- ISBN 978-5-16-003273-3.- Режим доступа: http://znanium.com/bookread.php?book=243177	ЭР
			Зайцев Ю. А. Начертательная геометрия [Электронный ресурс]: учебное пособие / Ю. А. Зайцев, И. П. Одиноков, М. К. Решетников; под ред. Ю. А. Зайцева; СГТУ. - Москва: НИЦ Инфра-М, 2013. - 248 с. - (Высшее образование).- В пер.- ISBN 978-5-16-005325-7.- Режим доступа: http://znanium.com/bookread.php?book=363797	ЭР
			Чекмарев А. А. Инженерная графика. Машиностроительное черчение [Текст]: учебник для вузов / А. А. Чекмарев - Москва: ИНФРА-М, 2013. - 396 с.	20
			Ёлкин В. В. Инженерная графика [Текст]: учебное пособие для студ. вузов / В. В. Ёлкин, В. Т. Тозик - Москва: Академия, 2009. - 304 с.	52
			Кувшинов Н. С. Приборостроительное черчение [Текст]: учебное пособие для вузов / Н. С. Кувшинов, В. С. Дукмасова - Москва: КНОРУС, 2011. - 400 с.	25

			Березина Н. А. Инженерная графика [Электронный ресурс]: учебное пособие / Н. А. Березина. - Москва: Альфа-М: НИЦ ИНФРА-М, 2014. - 272 с.: ил. - В пер.- ISBN 978-5-98281-196-7. - Режим доступа: http://znanium.com/bookread.php?book=460603	ЭР
			Чекмарев А. А. Инженерная графика. Машиностроительное черчение [Электронный ресурс]: учебник / А.А. Чекмарев. - Москва: НИЦ ИНФРА-М, 2014. - 396 с. - (Высшее образование). - В пер. - ISBN 978-5-16-003571-0. - Режим доступа: http://znanium.com/bookread.php?book=438493.	ЭР
ОПД.Ф.2	Материаловедение. Технология конструкционных материалов	17		**257**
			Адаскин А. М. Материаловедение и технология материалов [Текст]: учебное пособие / А. М Адаскин, В. М. Зуев. - Москва: ФОРУМ, 2010. - 336 с.	50
			Адаскин А. М. Материаловедение и технология материалов [Текст]: [учебное пособие] / А. М. Адаскин, В. М. Зуев. - Москва: ФОРУМ, 2013. - 336 с.	15
			Материаловедение и технология конструкционных материалов [Текст]: учебник для вузов / [авт. кол.: В. Б. Арзамасов и др.]; под ред. В. Б. Арзамасова, А. А. Черепахина. - Москва: Академия, 2009. - 447 с.	25
			Фетисов Г. П. Материаловедение и технология металлов [Электронный ресурс] : учебник / Г. П. Фетисов, Ф. А. Гарифуллин. - Москва : Оникс, 2007. - 624 с.: ил. - ISBN 978-5-488-00930-1. - Режим доступа: http://znanium.com/bookread.php?book=417658.	ЭР
			Стуканов В. А. Материаловедение [Электронный ресурс]: учебное пособие / В. А. Стуканов. - Москва: ИД ФОРУМ: НИЦ ИНФРА-М, 2014. - 368 с.: ил. - В пер. - ISBN 978-5-8199-0352-0. - Режим доступа: http://znanium.com/bookread.php?book=430337	ЭР
			Материаловедение и технология материалов [Электронный ресурс] : учебное пособие / под ред. А. И. Батышев, А. А. Смолькин. – Москва : НИЦ ИНФРА-М, 2013. - 288 с.: - (Высшее образование). - В пер. - ISBN 978-5-16-004821-5. - Режим доступа: http://znanium.com/bookread.php?book=397679.	ЭР
			Материаловедение [Электронный ресурс] : учебное пособие для вузов / Л. В. Тарасенко, С. А. Пахомова, М. В. Унчикова, С. А. Герасимов ; под ред. Л. В. Тарасенко. – Москва : НИЦ Инфра-М, 2012. - 475 с. - (Высшее образование). - ISBN 978-5-16-004868-0. - Режим доступа: http://znanium.com/bookread.php?book=257400.	ЭР
			Адаскин А. М. Материаловедение и технология материалов [Текст]: учебное пособие / А. М Адаскин, В. М. Зуев. - Москва: ФОРУМ, 2010. - 336 с.	50

			Адаскин А. М. Материаловедение и технология материалов [Текст]: [учебное пособие] / А. М. Адаскин, В. М. Зуев. - Москва: ФОРУМ, 2013. - 336 с.	15
			Технология конструкционных материалов [Текст]: учебник для вузов / А. М. Дальский [и др.]; под общ. ред. А. М. Дальского - Москва: Машиностроение, 2005. - 592 с.	60
			Материаловедение и технология конструкционных материалов [Текст]: учебник для вузов / [авт. кол.: В. Б. Арзамасов и др.]; под ред. В. Б. Арзамасова, А. А. Черепахина - Москва: Академия, 2009. - 447 с.	25
			Материаловедение и технология материалов [Текст]: учебное пособие / [авт. кол.: А. И. Батышев и др.]; под ред. А. И. Батышева, А. А. Смолькина - Москва: ИНФРА-М, 2012. - 288 с.	17
			Технология конструкционных материалов [Электронный ресурс]: учебное пособие / В. Л. Тимофеев [и др.]; под общ. ред. проф. В.Л.Тимофеева - 3-е изд., испр. и доп. - Москва: НИЦ ИНФРА-М, 2014. -272 с.- (Высш. образ.).- В пер. - ISBN 978-5-16-004749-2. - Режим доступа: http://znanium.com/bookread.php?book=428228	ЭР
			Материаловедение и технология материалов [Электронный ресурс]: учебное пособие / под ред. А.И. Батышев, А.А. Смолькин. - Москва: НИЦ ИНФРА-М, 2013. - 288 с. - (Высшее образование).- В пер. - ISBN 978-5-16-004821-5. - Режим доступа: http://znanium.com/bookread.php?book=397679	ЭР
			Материалы и их технологии [Электронный ресурс] : учебник: в 2 частях / В.А. Горохов [и др.]; под ред. В.А. Горохова. - Москва: НИЦ ИНФРА-М; Минск.: Новое знание, 2014. – Ч. 2. - 533 с.: ил. - (Высшее образование).- В пер. - ISBN 978-5-16-009532-5. - Режим доступа: http://znanium.com/bookread.php?book=446098	ЭР
			Токмин А. М. Выбор материалов и технологий в машиностроении [Электронный ресурс]: учебное пособие / А. М. Токмин, В. И.Темных, Л. А. Свечникова. -Москва: НИЦ ИНФРА-М; Красноярск: Сибирский федеральный ун-т, 2013. -235с.- (Высшее образование).- В пер.- ISBN 978-5-16-006377-5.- Режим доступа: http://znanium.com/bookread.php?book=374609	ЭР
ОПД.Ф.3	Механика	17		**205**
			Вереина Л. И. Техническая механика [Текст] : учебник / Л. И. Вереина, М. М. Краснов. - 5-е изд., испр. - Москва : Академия, 2012. - 350 с. - Библиогр.: с. 347. - Рек. Фед. гос. учреждением. - Прил.: с. 334-346. - В пер. - ISBN 978-5-7695-8914-0.	10
			Тимофеев Г. А. Теория механизмов и машин [Текст] : учебное пособие для вузов / Г. А. Тимофеев ; Моск. гос. техн. ун-т им. Н. Э. Баумана. - 2-е изд.,	80

			перераб. и доп. - Москва : Юрайт, 2010. - 352 с. - (Основы наук). - Библиогр.: с. 12. - Рек. УМО. - В пер. - ISBN 978-5-9916-0544-1 (Изд-во Юрайт). - ISBN 978-5-9692-0840-7 (ИД Юрайт).	
			Смелягин А. И. Теория механизмов и машин [Текст] : учебное пособие для вузов / А. И. Смелягин. - Москва : ИНФРА-М, 2009. - 263 с. : ил., табл. - (Высшее образование). - Библиогр.: с. 260. - Прил.: с. 220 - 260. - Доп. УМО. - В пер. - ISBN 978-5-16-002557-X.	40
			Бутенин Н. В. Курс теоретической механики [Текст] : учебное пособие вузов : в 2-х томах / Н. В. Бутенин, Я. Л. Лунц, Д. Р. Меркин. - 11-е изд., стер. - Санкт-Петербург : Лань, 2009. - Т. 1: Статика и кинематика Т. 2 :Динамика. - 736 с. : ил. - ([Учебники для вузов. Специальная лит-ра]). - Предм. указ.: с. 720-721. - Рек. МО. - В пер. - ISBN 978-5-8114-0052-2.	75
			Николаенко В. Л. Механика [Электронный ресурс]: учебное пособие / В.Л. Николаенко. - Москва: ИНФРА-М; Минск: Нов. знание, 2011. - 636 с.: ил.. - (Высшее образование). – В пер. -ISBN 978-5-16-004865-9. – Режим доступа: http://znanium.com/bookread.php?book=220748	ЭР
			Батиенков В. Т. Механика [Электронный ресурс]: учебное пособие для вузов / В.Т. Батиенков, В.А. Волосухин, С.И. Евтушенко, В.А. Лепихова. - Москва: ИЦ РИОР: ИНФРА-М, 2011. - 512 с. - (Высшее образование). – В пер. - ISBN 978-5-369-00757-0. – Режим доступа: http://znanium.com/bookread.php?book=219285	ЭР
			Богомаз И. В. Механика [Электронный ресурс]: учебное пособие / И. В. Богомаз. - Красноярск: Сибирский федеральный ун-т, 2012. - 346 с. - ISBN 978-5-7638-2178-9.- Режим доступа: http://znanium.com/bookread.php?book=442969	ЭР
ОПД.Ф.3	Теоретическая механика	17		**973**
			Бутенин Н. В. Курс теоретической механики [Текст] : учебное пособие вузов : в 2-х томах / Н. В. Бутенин, Я. Л. Лунц, Д. Р. Меркин. - 11-е изд., стер. - Санкт-Петербург : Лань, 2009. - Т. 1 : Статика и кинематика, Т. 2 : Динамика. - 736 с. : ил. - ([Учебники для вузов. Специальная лит-ра]). - Предм. указ.: с. 720-721. - Рек. МО. - В пер. - ISBN 978-5-8114-0052-2.	75
			Яблонский А. А. Курс теоретической механики [Текст]: учебник / А. А. Яблонский, В. М. Никифорова - Москва: КноРус, 2011. - 608 с.	220
			Яблонский А. А. Курс теоретической механики: Статика. Кинематика. Динамика [Текст]: учебник для вузов / А. А. Яблонский, В. М. Никифорова - Москва: Интеграл-Пресс, 2006. - 608 с.	90
			Яцун С. Ф. Кинематика, динамика и прочность машин, приборов и аппаратуры [Электронный ресурс]: учебное пособие / С. Ф. Яцун, В. Я. Мищенко, Е. Н. Политов. - Москва: Альфа-М: НИЦ Инфра-М, 2012. - 208 с. - (Технологический	ЭР

			сервис).- В пер.- ISBN 978-5-98281-305-3.- Режим доступа: http://znanium.com/bookread.php?book=314716	
			Богомаз И. В. Механика [Электронный ресурс] : учебное пособие / И. В. Богомаз. - Красноярск: Сибирский федеральный ун-т, 2012. - 346 с. - ISBN 978-5-7638-2178-9.- Режим доступа: http://znanium.com/bookread.php?book=442969	ЭР
			Сборник заданий для курсовых работ по теоретической механике [Текст]: учебное пособие для втузов / [С. С. Норейко и др.]; под ред. А. А. Яблонского - Москва: Интеграл-Пресс, 2005. - 384 с.	186
			Сборник заданий для курсовых работ по теоретической механике [Текст]: учебное пособие для втузов / [авт. кол.: А. А. Яблонский и др.]; под ред. А. А. Яблонского - Москва: КНОРУС, 2010. - 392 с.	402
ОПД.Ф.4	Техническая механика	17		**62**
			Вереина Л. И. Техническая механика [Текст] : учебник / Л. И. Вереина, М. М. Краснов. - 5-е изд., испр. - Москва : Академия, 2012. - 350 с. - Библиогр.: с. 347. - Рек. Фед. гос. учреждением. - Прил.: с. 334-346. - В пер. - ISBN 978-5-7695-8914-0.	9
			Аркуша А. И. Техническая механика. Теоретическая механика и сопротивление материалов [Текст] : учебное пособие / А. И. Аркуша. - 5-е изд., стер. - Москва : Высшая школа, 2003. - 352 с. : ил. - Библиогр.: с. 346. - Предм. указ.: с. 347-349. - Рек. МО. - В пер. - ISBN 5-06-004313-4.	53
			Богомаз И. В. Механика [Электронный ресурс]: учебное пособие / И. В. Богомаз. - Красноярск: Сибирский федеральный ун-т, 2012. - 346 с. - ISBN 978-5-7638-2178-9.- Режим доступа: http://znanium.com/bookread.php?book=442969	ЭР
			Ладогубец Н. В. Техническая механика [Электронный ресурс]: в 4 книгах: учебное пособие / Н. В. Ладогубец, Э. В. Лузик.- Москва: Машиностроение, 2012. – Кн. 1: Теоретическая механика. – 128 с.- ISBN 978-5-94275-603-1.- Режим доступа: http://e.lanbook.com/view/book/5799	ЭР
ОПД.Ф.4	Электротехника и электроника	17	Электротехника и электроника [Текст]: учебное пособие для вузов / В. И. Мишкович [и др.]; под ред. В. В. Кононенко - Ростов-на-Дону: Феникс, 2010. - 784 с.	80
			Марченко А. Л. Лабораторный практикум по электротехнике и электронике в среде Multisim [Электронный ресурс]: учебное пособие для вузов / А.Л. Марченко, С.В.Освальд. – Москва: ДМК Пресс, 2010. – 448 с.: ил. – ISBN 978-5-94074-593-8. – Режим доступа: http://e.lanbook.com/view/book/897/	ЭР
			Ермуратский П.В. Электротехника и электроника [Электронный ресурс] / П. В. Ермуратский, Г. П. Лычкина, Ю. Б. Минкин. – Москва: ДМК Пресс, 2011. – 417 с.: ил. – ISBN 978-5-94074-688-1. – Режим доступа:	ЭР

			http://e.lanbook.com/view/book/908/	
			Душин А. Н. Электротехника и электроника. Электроника [Электронный ресурс] : / А. Н. Душин, М. С. Анисимова, И. С.Попова. – Москва : Изд-во Дом МИСиС, 2012. – 107 с.: ил. – Режим доступа: http://e.lanbook.com/view/book/47474.	ЭР
ОПД.Ф.4.1	Теоретические основы электротехники	17		**156**
			Новгородцев А. Б. Теоретические основы электротехники [Текст]: 30 лекций по теории электрических цепей: учебное пособие / А. Б. Новгородцев - Санкт-Петербург: Питер, 2006. - 576 с.	22
			Касаткин А. С. Электротехника [Текст]: учебник для вузов / А. С. Касаткин, М. В. Немцов - Москва: Академия, 2008. - 544 с.	115
			Иванов И. И. Электротехника [Текст]: учебное пособие для вузов / И. И. Иванов, Г. И. Соловьев - Санкт-Петербург: Лань, 2008. - 496 с.	19
			Бычков Ю. А. Основы теоретической электротехники [Электронный ресурс]: учебное пособие / Ю. А. Бычков, В. М. Золотницкий, Э. П. Чернышев. – 2-е изд., стер. – Санкт-Петербург: Лань, 2009. – 592 с.: ил. – ISBN 978-5-8114-0781-1. – Режим доступа: http://e.lanbook.com/view/book/36/	ЭР
			Атабеков Г. И. Теоретические основы электротехники. Линейные электрические цепи [Электронный ресурс]/ Г.И. Атабеков. – 7-е изд., стер. – Санкт-Птербург: Лань, 2009. – 592 с. – ISBN 978-5-8114-0800-9. – Режим доступа: http://e.lanbook.com/view/book/90/	ЭР
			Теоретические основы электротехники. Нелинейные электрические цепи. Электромагнитное поле [Электронный ресурс] / Г. И. Атабеков, С. Д. Купалян, А. Б. Тимофеев, С. С. Хухриков. – 6-е изд., стер. – Санкт-Петербург: Лань, 2010. – 432 с. – ISBN 978-5-8114-0803-0. – Режим доступа: http://e.lanbook.com/view/book/644/	ЭР
			Сборник задач по основам теоретической электротехники [Электронный ресурс] / Ю. А. Бычков, В.М. Золотницкий, Э.П.Чернышев, А. Н. Белянин. – Санкт-Петербург: Лань, 2011. – 400 с.: ил. – (Учебник для вузов. Специальная литература). – ISBN 978-5-8114-1157-3. – Режим доступа: http://e.lanbook.com/view/book/703/	ЭР
			Марченко А. Л. Лабораторный практикум по электротехнике и электронике в среде Multisim [Электронный ресурс]: учебное пособие для вузов / А. Л. Марченко, С. В.Освальд. – Москва: ДМК Пресс, 2010. – 448 с.: ил. – ISBN 978-5-94074-593-8. – Режим доступа: http://e.lanbook.com/view/book/897/	ЭР
ОПД.Ф.4.2	Электромеханика	17	Гольдберг О. Д. Электромеханика [Текст] : учебник для вузов / О. Д.	**70**

			Гольдберг, С. П. Хелемская ; под ред. О. Д. Гольдберга. - 2-е изд., испр. - Москва : Академия, 2010. - 512 с. : ил. - (Высшее профессиональное образование. Электротехника). - Библиогр.: с. 501. - Гриф. УМО. - В пер. - ISBN 978-5-7695-6176-4.	
ОПД.Ф.4.3	Информационно-измерительная техника и электроника	17		**110**
			Информационно-измерительная техника и электроника [Текст]: учебник для вузов / [авт. кол.: Г. Г. Раннев и др.]; под ред. Г. Г. Раннева - Москва: Академия, 2009. - 512 с.	60
			Электроника и микропроцессорная техника [Текст]: дипломное проектирование систем автоматизации и управления: учебник для вузов / [С. Г. Григорьян и др.]; под ред. В. И. Лачина - Ростов-на-Дону: Феникс, 2007. - 576 с.	50
			Лачин В. И. Электроника [Текст] : учебное пособие / В. И. Лачин, Н. С. Савёлов. - 8-е изд. - Ростов-на-Дону : Феникс, 2010. - 704 с. : ил. - (Высшее образование). - Библиогр.: с. 697. - Рек. УМО. - В пер. - ISBN 978-5-222-17655-9.	110
			Щука А. А. Электроника [Электронный ресурс]/ А. А. Щука. — 2-е изд., перераб. и доп. — Санкт-Петербург: БХВ-Петербург, 2008. — 751 с.: ил. — (Учебная литература для вузов). - ISBN 978-5-9775-0160-6. – Режим доступа: http://znanium.com/bookread.php?book=350420#none	ЭР
ОПД.Ф.5	Метрология, стандартизация и сертификация	17		**432**
			Лифиц И. М. Стандартизация, метрология, сертификация [Текст]: учебник для вузов / И. М. Лифиц - Москва: Юрайт, 2007. - 399 с.	32
			Сергеев А. Г. Метрология. Стандартизация. Сертификация [Текст]: учебное пособие / А. Г. Сергеев, М. В. Латышев, В. В. Терегеря - Москва: Логос, 2005. - 560 с.	31
			Сергеев А. Г. Метрология [Текст]: учебник для вузов / А. Г. Сергеев - Москва: Логос, 2005. - 272 с.	215
			Эрастов В.Е. Метрология, стандартизация и сертификация [Текст]: учебное пособие / В.Е. Эрастов - Москва: ФОРУМ, 2008. - 208 с.	47
			Гончаров А. А. Метрология, стандартизация и сертификция [Текст]: учебное пособие для вузов / А. А. Гончаров, В. Д. Копылов - Москва: Академия, 2004. - 240 с.	34
			Гончаров А. А. Метрология, стандартизация и сертификация [Текст]: учебное	30

			пособие для вузов / А. А. Гончаров, В. Д. Копылов - Москва: Академия, 2008. - 240 с.	
			Гончаров А. А. Метрология, стандартизация и сертификация [Текст]: учебное пособие для вузов / А. А. Гончаров, В. Д. Копылов - Москва: Академия, 2007. - 240 с.	33
			Сергеев А. Г. Метрология, стандартизация и сертификация [Текст]: учебник / А. Г. Сергеев, В. В. Терегеря - Москва: Юрайт, 2014. - 838 с.	10
			Колчков В. И. Метрология, стандартизация, сертификация [Электронный ресурс]: учебник / В.И. Колчков. - Москва: Форум: НИЦ ИНФРА-М, 2013. - 432 с. - (Высшее образование).- ISBN 978-5-91134-784-0.- Режим доступа: http://znanium.com/bookread.php?book=418765	ЭР
			Сергеев А. Г. Метрология [Электронный ресурс]: учебное пособие / А.Г.Сергеев.- Москва: Логос, 2009.- 382 с.- ISBN 978-5-98704-443-8.- Режим доступа: http://www.bibliorossica.com/book.html?currBookId=7594	ЭР
			Аристов А. И. Метрология, стандартизация, сертификация [Электронный ресурс]: учебное пособие / А.И. Аристов, В.М. Приходько и др. - Москва: НИЦ ИНФРА-М, 2013. - 256 с. - (Высшее образование).- В пер.- ISBN 978-5-16-004750-8.- Режим доступа: http://znanium.com/bookread.php?book=369646	ЭР
ОПД.Ф.6	Безопасность жизнедеятельности	17		**592**
			Безопасность жизнедеятельности [Текст]: учебник для вузов / [В. П. Соломин и др.]; под ред. Л. А. Михайлова - Москва: Академия, 2009. - 271 с.	70
			Безопасность жизнедеятельности в энергетике [Текст]: учебник для вузов / [В. Г. Еремин и др.]. - Москва: Академия, 2010. - 400 с.	21
			Безопасность жизнедеятельности [Текст]: учебник для вузов / [авт. кол.: Э. А. Арустамов и др.]; под ред. Э. А. Арустамова - Москва: Дашков и К", 2009. - 452 с.	70
			Безопасность жизнедеятельности [Текст]: [учебник для вузов] / [авт. кол.: Л. И. Глушкова и др.]; Сыктывкар. гос. ун-т ; под ред. Л. И. Глушковой, И. В. Корабельникова - Сыктывкар: [СыктГУ], 2008. - 287 с.	35
			Безопасность жизнедеятельности [Текст]: учебник для вузов / [авт. кол. В. А. Девисилов и др.]; под ред. С. В. Белова - Москва: Высшая школа, 2005. - 607 с.	136
			Голицын А. Н. Безопасность жизнедеятельности [Текст]: учебник / А. Н. Голицын, Л. Е. Пикалова - Москва: Изд-во Оникс, 2008. - 192 с.	10
			Безопасность жизнедеятельности [Текст]: учебник / [Э. А. Арустамов и др.] -	250

			Екатеринбург: Изд-во АТП, 2014. - 175 с.	
			Мурадова Е. О. Безопасность жизнедеятельности [Электронный ресурс] : учебное пособие / Е.О. Мурадова. - Москва: ИЦ РИОР: НИЦ Инфра-М, 2013. - 124 с. - (ВПО). – ISBN 978-5-369-01102-7. – Режим доступа: http://znanium.com/bookread.php?book=364801	ЭР
ОПД.Ф.7	Общая энергетика	17		**131**
			Быстрицкий Г. Ф. Основы энергетики [Текст]: учебник для вузов / Г. Ф. Быстрицкий - Москва: КНОРУС, 2011. - 350 с.	92
			Быстрицкий Г. Ф. Основы энергетики [Текст]: учебник / Г. Ф. Быстрицкий - Москва: ИНФРА-М, 2007. - 278 с.	39
ОПД.Ф.8	Электроэнергетика	17	Вагин Г. Я. Электромагнитная совместимость в электроэнергетике [Текст] : учебник для вузов / Г. Я. Вагин, А. Б. Лоскутов, А. А. Севостьянов. - Москва : Академия, 2010. - 224 с. : ил. - (Высшее профессиональное образование). - Библиогр.: с. 221-222. - Доп. УМО. - В пер. - ISBN 978-5-7695-6539-7.	25
ОПД.Ф.9	Электромагнитная совместимость в электроэнергетике	17		**25**
			Вагин Г. Я. Электромагнитная совместимость в электроэнергетике [Текст]: учебник для вузов / Г. Я. Вагин, А. Б. Лоскутов, А. А. Севостьянов. - Москва: Академия, 2010. - 224 с.	25
ОПД.Р.1	Элементы системы автоматики и микропроцессорной техники	17		**87**
			Данов Б. А. Электронные системы управления иностранных автомобилей [Текст] / Б. А. Данов. - Москва: Горячая линия-Телеком, 2007.- 224 с.	25
			Дентон Т. Автомобильная электроника: самое полное описание электрических и электронных систем современных автомобилей [Текст]=Automobile Electrical and Electronic Systems: Nhird editon/Denton N. : научно-популярное издание / Т. Дентон. - Москва : NT Press, 2008. - 576 с. : ил. - Указ.: с. 559-569. - ISBN 978-5-477-00120-0 (рус.). - ISBN 0-7506-6219-0 (англ.).	12
			Электроника и микропроцессорная техника [Текст]: дипломное проектирование систем автоматизации и управления: учебник для вузов / [С. Г. Григорьян и др.]; под ред. В. И. Лачина - Ростов-на-Дону: Феникс, 2007. - 576 с.	50
			Непомнящий О. В. Проектирование сенсорных микропроцессорных систем управления [Электронный ресурс] / О. В. Непомнящий Е. А. Вейсов. - Красноярск: Сибирский федеральный ун-т, 2010. - 149 с. - ISBN 978-5-7638-	ЭР

			1985-4. – Режим доступа: http://znanium.com/bookread.php?book=442126	
			Феоктистов Н. А. Системы электропитания и управления электролизно-водными генераторами [Электронный ресурс]/ И. В. Варламов, Н. А. Феоктистов. - Москва : Дашков и Ко, 2012. - 202 с. - ISBN 978-5-394-01576-2. – Режим доступа: http://znanium.com/bookread.php?book=430473	ЭР
ОПД.В1	Силовая электроника	17		**145**
			Розанов Ю. К. Силовая электроника [Текст]: учебник / Ю. К. Розанов, М. В. Рябчицкий, А. А. Кваснюк .- Москва: Изд. дом МЭИ, 2009. - 632 с.	35
			Лачин В. И. Электроника [Текст]: учебное пособие / В. И. Лачин, Н. С. Савёлов. - Ростов-на-Дону: Феникс, 2010. - 704 с.	110
			Семенов Б. Ю. Силовая электроника: профессиональные решения [Электронный ресурс]/ Б. Ю. Семенов. – Москва: ДМК Пресс, 2011. – 417 с. – ISBN 978-5-91359-097-8 (СОЛОН-ПРЕСС); ISBN 978-5-94074-711-6 (ДМК Пресс). – Режим доступа: http://www.razym.ru/tehnicheskaya/electronika/140863-semenov-byu-silovaya-elektronika-professionalnye-resheniya.html	ЭР
			Семенов Б. Ю. Силовая электроника: от простого к сложному [Электронный ресурс] / Б. Ю. Семенов. – Москва: СОЛОН-ПРЕСС, 2009. – 417 с. – ISBN 5-98003-223-1. –Режим доступа: http://www.electrik.org/forum/index.php?autocom=downloads&showfile=248	ЭР
ОПД.В1	Полупроводниковые приборы силовой электроники	17	Розанов Ю. К. Силовая электроника [Текст] : учебник / Ю. К. Розанов, М. В. Рябчицкий, А. А. Кваснюк. - 2-е изд., стер. - Москва : Изд. дом МЭИ, 2009. - 632 с. : ил. - Библиогр.: с. 616-620. - Гриф МО. - Прил.: с.621. - В пер. - ISBN 978-5-383-00403-6.	35
			Семенов Б. Ю. Силовая электроника: профессиональные решения [Электронный ресурс]/ Б. Ю. Семенов. – Москва: ДМК Пресс, 2011. – 417 с. – ISBN 978-5-91359-097-8 (СОЛОН-ПРЕСС); ISBN 978-5-94074-711-6 (ДМК Пресс). – Режим доступа: http://www.razym.ru/tehnicheskaya/electronika/140863-semenov-byu-silovaya-elektronika-professionalnye-resheniya.html	ЭР
			Семенов Б. Ю. Силовая электроника: от простого к сложному [Электронный ресурс] / Б. Ю. Семенов. – Москва: СОЛОН-ПРЕСС, 2009. – 417 с. – ISBN 5-98003-223-1. –Режим доступа: http://www.electrik.org/forum/index.php?autocom=downloads&showfile=248	ЭР
СД.Ф.1	Энергоснабжение	17		**32**
			Разуваев А. В. Ресурсосбережение в машиностроении [Текст] : учебное пособие для вузов / А. В. Разуваев. - Старый Оскол : ТНТ, 2011. - 184 с. : ил., табл. - Рек. УМО. - ISBN 978-5-94178-239-0.	32
			Коробов Г. В. Электроснабжение [Электронный ресурс] : курсовое	ЭР

			проектирование / Г. В. Коробов, В. В. Картавцев Н. А.Черемисинова; под общ. ред. Г. В. Коробова. – 3-е изд., испр. – Санкт-Петербург: Лань, 2014. – 192 с. – (Учебник для вузов. Специальная литература). – ISBN 978-5-8114-1164-1. – Режим доступа: http://e.lanbook.com/view/book/44759/	
			Фролов Ю. М. Основы электроснабжения [Электронный ресурс]: учебное пособие / Ю. М. Фролов, В. П. Шелякин. – Санкт-Петербург: Лань, 2012. – 480 с.: ил. – (Учебник для вузов. Специальная литература). – ISBN 978-5-8114-1385-0. – Режим доступа: http://e.lanbook.com/view/book/4544/	ЭР
СД.Ф.2	Электропитающие системы и электрические сети	17		**108**
			Марченко А. Л. Основы электроники [Текст]: учебное пособие для вузов / А. Л. Марченко. - Москва: ДМК Пресс, 2009. - 293 с.	82
			Электропитание устройств и систем телекоммуникаций [Текст]: учебное пособие для вузов / В. М. Бушуев [и др.]. - Москва: Горячая линия-Телеком, 2011. - 383 с.	16
			Запасный А. И. Основы теории цепей [Текст]: учебное пособие / А. И. Запасный - Москва: РИОР, 2010. - 336 с.	10
СД.Ф.3	Переходные процессы в электроэнергетических системах	17		**25**
			Киреева Э. А. Релейная защита и автоматика электроэнергетических систем [Текст]: учебник / Э.А. Киреева, С.А. Цырук - Москва: Академия, 2010. - 288 с.	25
			Пантелеев В. И. Многоцелевая оптимизация и автоматизированное проектирование управления качеством электроснабжения в электроэнергетических системах [Электронный ресурс] / В. И. Пантелеев, Л. Ф. Поддубных. - Красноярск: Сибирский федеральный университет, 2009. - 194 с. - ISBN 978-5-7638-1924-3. – Режим доступа: http://znanium.com/bookread.php?book=442973	ЭР
СД.Ф.4	Надежность электроснабжения	17		**42**
			Сибикин Ю. Д. Электроснабжение [Текст]: учебное пособие / Ю. Д. Сибикин, М. Ю. Сибикин - Москва: РадиоСофт, 2012. - 328 с.	21
			Щербаков Е. Ф. Электроснабжение и электропотребление на предприятиях [Текст]: учебное пособие / Е.Ф. Щербаков, Д.С. Александров, А.Л. Дубов. - Москва: ФОРУМ, 2012. - 495 с.	21
			Анчарова Т. В. Электроснабжение и электрооборудование зданий и сооружений [Электронный ресурс]: учебник / Т. В. Анчарова, М. А. Рашевская,	ЭР

			Е. Д. Стебунова. - Москва: Форум: НИЦ Инфра-М, 2012. - 416 с. - (Высшее образование). – в пер. – ISBN 978-5-91134-672-0. – Режим доступа: http://znanium.com/bookread.php?book=326458#none	
			Сибикин Ю. Д. Технология энергосбережения [Электронный ресурс]: учебник / Ю. Д. Сибикин, М. Ю. Сибикин. - 3-е изд., перераб. и доп. - Москва: Форум: НИЦ ИНФРА-М, 2013. - 352 с.: ил. – В пер. – ISBN 978-5-91134-596-9. – Режим доступа: http://znanium.com/bookread.php?book=400962#none	ЭР
СД.Ф.5	Электрический привод	17		**153**
			Ильинский Н. Ф. Электропривод : энерго- и ресурсосбережение [Текст]: учебное пособие для вузов / Н. Ф. Ильинский, В. В. Москаленко - Москва: Академия, 2008. - 203 с.	53
			Москаленко В. В. Электрический привод [Текст]: учебник для вузов / В. В. Москаленко - Москва: Академия, 2007. - 368 с.	50
			Рекус Г. Г. Общая электротехника и основы промышленной электроники [Текст]: учебное пособие для вузов / Г. Г. Рекус - Москва: Высшая школа, 2008. - 654 с.	50
			Лимаренко Г. Н. Методология проектирования реечных передач для машин с автоматизированным приводом [Электронный ресурс] / Г. Н. Лимаренко. - Красноярск: Сибирский федеральный ун-т, 2010. - 363 с. - ISBN 978-5-7638-2073-7. – Режим доступа: http://znanium.com/bookread.php?book=441081	ЭР
			Фролов Ю.М. Сборник задач и примеров решений по электрическому приводу [Электронный ресурс] / Ю.М. Фролов, В. П. Шелякин. – Санкт-Петербург: Лань, 2012. – 368 с. – ISBN 978-5-8114-1141-2– Режим доступа: http://e.lanbook.com/books/element.php?pl1_id=3185	ЭР
СД.Ф.6	Экономика энергетики	17	Можаева С.В. Экономика энергетического производства [Электронный ресурс] / С.В. Можаева − Санкт-Петербург: Лань, 2003. - 208 с. –3-е изд. - ISBN 5-8114-0504-9. – Режим доступа: http://www.twirpx.com/file/537250/	ЭР
СД.Ф.7	Системы электроснабжения	17	Кудрин Б. И. Системы электроснабжения [Текст]: учебное пособие для вузов / Б. И. Кудрин. - Москва: Академия, 2011. - 352 с.	26
			Фролов Ю. М. Основы электроснабжения [Электронный ресурс]: учебное пособие / Ю. М. Фролов, В. П. Шелякин. – Санкт-Петербург: Лань, 2012. – 480 с.: ил. – (Учебник для вузов. Специальная литература). – ISBN 978-5-8114-1385-0. – Режим доступа: http://e.lanbook.com/view/book/4544/	ЭР
			Коробов Г. В. Электроснабжение [Электронный ресурс] : курсовое проектирование / Г. В. Коробов, В. В. Картавцев Н. А.Черемисинова; под общ. ред. Г. В. Коробова. – 3-е изд., испр. – Санкт-Петербург: Лань, 2014. – 192 с. –	ЭР

			(Учебник для вузов. Специальная литература). – ISBN 978-5-8114-1164-1. – Режим доступа: http://e.lanbook.com/view/book/44759/	
СД.Ф.8	Релейная защита и автоматизация систем электроснабжения	17	Киреева Э. А. Релейная защита и автоматика электроэнергетических систем [Текст]: учебник / Э.А. Киреева, С.А. Цырук - Москва: Академия, 2010. - 288 с.	25
			Анчарова Т. В. Электроснабжение и электрооборудование зданий и сооружений [Электронный ресурс]: учебник / Т.В. Анчарова, М.А. Рашевская, Е.Д. Стебунова. - Москва: Форум: НИЦ Инфра-М, 2012. - 416 с. - (Высшее образование). –В пер. - ISBN 978-5-91134-672-0. – Режим доступа: http://znanium.com/bookread.php?book=326458	ЭР
			Энергосберегающие технологии в промышленности [Электронный ресурс]: учебное пособие / А.М. Афонин [и др.]. - Москва: Форум: НИЦ ИНФРА-М, 2013. - 272 с. - ISBN 978-5-91134-458-0. – Режим доступа: http://znanium.com/bookread.php?book=402720	ЭР
			Суворин А. В. Электротехнологические установки [Электронный ресурс] : учебное пособие / А. В. Суворин. - Красноярск : Сиб. федер. ун-т, 2011. - 376 с. - ISBN 978-5-7638-2226-7. – Режим доступа: http://znanium.com/bookread.php?book=442851	ЭР
ДС.Ф.1	Введение в инженерное дело	17		**58**
			Акимов С. В. Электрооборудование автомобилей [Текст] : учебник для вузов / С. В. Акимов, Ю. П. Чижков. - Москва : За рулем, 2007. - 336 с. : ил., табл. - Библиогр.: с. 336. - Рек. МО. - ISBN 978-5-9698-0135-6.	10
			Быстрицкий Г. Ф. Основы энергетики [Текст] : учебник / Г. Ф. Быстрицкий. - Москва : ИНФРА-М, 2007. - 278 с. : ил. - (Высшее образование). - Доп. УМО. - В пер. - ISBN 978-5-16-002223-9.	39
			Мухтаров Н. Основы электрической тяги [Текст] : учебное пособие / Н. Мухтаров ; М-во образования и науки Рос. Федерации, Камский гос. политехн. ин-т. - Набережные Челны: [Изд-во КамПИ], 2004. - 251 с. : ил. - Библиогр.: с. 248.	40
			Половинкин А. И. Основы инженерного творчества [Текст]: учебное пособие / А. И. Половинкин - Санкт-Петербург: Лань, 2007. - 362 с.	8
			Шейпак А. А. История науки и техники : материалы и технологии [Текст] : учебное пособие / А. А. Шейпак ; Моск. гос. индустр. ун-т ; Ин-т дистанц. образования. - 2-е изд., стер. - ISBN 978-5-2760-1663-4. Ч. 1. - Москва : [Изд-во МГИУ], 2009. - 276 с. : ил. - Библиогр.: с. 270-271. - ISBN 978-5-2760-1664-1.	25
			Шейпак А. А. История науки и техники : материалы и технологии [Текст] :	25

			учебное пособие / А. А. Шейпак ; Моск. гос. индустр. ун-т ; Ин-т дистанц. образования. - 2-е изд., стер. - ISBN 978-5-2760-1663-4. Ч. 2. - Москва : [Изд-во МГИУ], 2009. - 343 с. : ил. - Библиогр.: с. 308-310. - Прил.: с. 311-318. - ISBN 978-5-2760-1665-8.	
ДС.Ф.2	Монтаж, наладка, эксплуатация и ремонт систем электроснабжения	17		**40**
			Бодрухина С. С. Правила устройства электроустановок [Текст]: вопросы и ответы: учебно-практическое пособие / авт.-сост. С. С. Бодрухина - Москва: КНОРУС, 2011. - 288 с.	40
			Грунтович Н. В. Монтаж, наладка и эксплуатация электрооборудования [Электронный ресурс]: учебное пособие / Н. В. Грунтович. - Москва: Новое знание: НИЦ ИНФРА-М, 2013. - 271 с.: ил. - (Высшее образование). – В пер. – ISBN 978-5-16-006952-4. – Режим доступа: http://znanium.com/bookread.php?book=415728	ЭР
			Ерошенко Г. Н. Эксплуатация электрооборудования [Электронный ресурс]: учебник / Г. Н. Ерошенко, Н. П. Кондратьева; Министерство образования и науки РФ - Москва: НИЦ ИНФРА-М, 2014. - 336 с. - (Высшее образование). – В пер. – ISBN 978-5-16-006017-0. – Режим доступа: http://znanium.com/bookread.php?book=356865#none	ЭР
ДС.Ф.3	Практическое конструирование	17		**35**
			Киреева Э. А. Релейная защита и автоматика электроэнергетических систем [Текст]: учебник / Э.А. Киреева, С.А. Цырук - Москва: Академия, 2010. - 288 с.	25
			Кацман М. М. Электрические машины [Текст]: [учебник] / М. М. Кацман - Москва: ИЦ "Академия", 2014. - 496 с.	10
			Юзова В. А. Основы проектирования электронных средств. Конструирование электронных модулей первого структурного уровня [Электронный ресурс] : лаб. практикум / В. А. Юзова. - Красноярск : Сиб. федер. ун -т, 2012. - 208 с. - ISBN 978–5 7638–2421–6. – Режим доступа: http://znanium.com/bookread.php?book=442089	ЭР
			Конструирование узлов и устройств электронных средств [Электронный ресурс]: учебное пособие / Д. Ю. Муромцев [и др.]. – Ростов-на-Дону: Феникс, 2013. – Режим доступа: http://mirknig.com/2013/11/11/konstruirovanie-uzlov-i-ustroystv-elektronnyh-sredstv.html	ЭР
ДС.Ф.4	Проектирование систем электроснабжения	17		**58**

			Сибикин Ю. Д. Электроснабжение [Текст]: учебное пособие / Ю. Д. Сибикин, М. Ю. Сибикин - Москва: РадиоСофт, 2012. - 328 с.	21
			Шеховцов В. П. Расчет и проектирование схем электроснабжения [Текст]: методическое пособие для курсового проектирования: учебное пособие / В. П. Шеховцов - Москва: ФОРУМ, 2012. - 214 с.	11
			Кудрин Б. И. Системы электроснабжения [Текст]: учебное пособие для вузов / Б. И. Кудрин - Москва: Академия, 2011. - 352 с.	26
			Пантелеев В. И. Многоцелевая оптимизация и автоматизированное проектирование управления качеством электроснабжения в электроэнергетических системах [Электронный ресурс] / В. И. Пантелеев, Л. Ф. Поддубных. - Красноярск: Сибирский федеральный университет, 2009. - 194 с. - ISBN 978-5-7638-1924-3. – Режим доступа: http://znanium.com/bookread.php?book=442973	ЭР
ФТД.1	Автономные источники тока	17		**84**
			Шакиров Ю. И. Автономные источники тока [Текст] : учебное пособие / Ю. И. Шакиров ; М-во образования и науки Рос. Федерации, Камская гос. инж.-эконом. акад. - Набережные Челны : [Изд-во Камской гос. инж.-эконом. акад.], 2010. - 314 с. : ил., табл. - Библиогр.: с. 313. - Прил.: с. 307-312. - Гриф УМО. - В пер. - ISBN 978-5-9536-0175-7.	84
			Остапенкова О. Н. Расчет источников вторичного питания электронных устройств [Электронный ресурс]: учебного пособия / О.Н. Остапенкова. - 2-е изд. - Москва: Форум: НИЦ Инфра-М, 2013. - 96 с. -ISBN 978-5-91134-640-9.- Режим доступа: http://znanium.com/bookread.php?book=328490	ЭР
			Протасевич А. М. Энергосбережение в системах теплогазоснабжения, вентиляции и кондиционирования воздуха [Электронный ресурс]: учебное пособие / А.М. Протасевич. - Москва: НИЦ Инфра-М; Минск.: Новое знание, 2012. - 286 с. : ил. - (Высшее образование). –В пер. - ISBN 978-5-16-005515-2. – Режим доступа: http://znanium.com/bookread.php?book=260287	ЭР
			Сибикин Ю. Д. Технология энергосбережения [Электронный ресурс]: учебник / Ю.Д. Сибикин, М.Ю. Сибикин. - 3-е изд., перераб. и доп. - Москва: Форум: НИЦ ИНФРА-М, 2013. - 352 с.: ил. – В пер. - ISBN 978-5-91134-596-9. – Режим доступа: http://znanium.com/bookread.php?book=400962	ЭР
ФТД.2	Основы компьютерной графики	17		**160**
			Пантюхин П. Я. Компьютерная графика [Текст] : учебное пособие : в 2-х частях / П. Я. Пантюхин, А. В. Быков, А. В. Репинская. Ч. I. - Москва : ФОРУМ : ИНФРА-М, 2011. - 88 с. : ил. + CD. - Библиогр.: с.	80

			80. - Прил.: с. 81-83. - Гриф МО. - ISBN 978-5-8199-0284-4 (ИД "Форум"). - ISBN 978-5-16-002734-0 (ИНФРА-М).	
			Пантюхин П. Я. Компьютерная графика [Текст] : учебное пособие : в 2-х частях / П. Я. Пантюхин, А. В. Быков, А. В. Репинская. Ч. II. - Москва : ФОРУМ : ИНФРА-М, 2010. - 64 с. : ил. - Библиогр.: с. 48. - ISBN 978-5-8199-0286-8.	80
			Лейкова М. В. Инженерная и компьютерная графика. Соединение деталей на чертежах с применением 3D моделирования [Электронный ресурс]: учебное пособие / М. В. Лейкова, Л. О. Мокрецова. - Москва : Изд-во МИСИС, 2013. - 76с. - ISBN 978-5-87623-682-1. - Режим доступа: http://e.lanbook.com/view/book/47486/	ЭР
ФТД.3	Применение источников высококонцентрированного излучения	17	Электрофизические и электрохимические способы обработки материалов [Электронный ресурс]: учебное пособие / М.Г. Киселев [и др.]. - Москва: НИЦ ИНФРА-М; Минск: Новое знание, 2014. - 389 с.: ил. - (ВО). –В пер. - ISBN 978-5-16-009430-4. – Режим доступа: http://znanium.com/bookread.php?book=441209	ЭР
			Жуковский В. М. Радиоактивность и радиационная безопасность: общедоступные лекции для студентов, журналистов, чиновников и избранников народа всех уровней [Электронный ресурс]: учебное пособие / В. М. Жуковский. - Екатеринбург: Изд-во Урал. ун-та, 2004.- 294 с. - ISBN 5-7525-1290-5. – Режим доступа: http://znanium.com/bookread.php?book=348018	ЭР
			Горбунцова С. В. Физическая и коллоидная химия (в общественном питании): учебное пособие / С.В. Горбунцова, Э.А. Муллоярова, Е.С. Оробейко, Е.В. Федоренко. - Москва: Альфа-М: ИНФРА-М, 2008. - 270 с.: ил. –В пер. - ISBN 978-5-98281-093-9. – Режим доступа: http://znanium.com/bookread.php?book=154527	ЭР
ФТД.4	Система автоматизированного проектирования	17	Пантелеев В. И. Многоцелевая оптимизация и автоматизированное проектирование управления качеством электроснабжения в электроэнергетических системах [Электронный ресурс] / В. И. Пантелеев, Л. Ф. Поддубных. - Красноярск: Сибирский федеральный университет, 2009. - 194 с. - ISBN 978-5-7638-1924-3. – Режим доступа: http://znanium.com/bookread.php?book=442973	ЭР
			Автоматизированный лабораторный практикум с удаленным доступом для исследования электрических цепей [Электронный ресурс] : учебное пособие / В. И. Вепринцев [и др.].- Красноярск : Сиб. федер. ун-т, 2011. - 188 с. - ISBN 978-5-7638-2340-0. – Режим доступа: http://znanium.com/bookread.php?book=441861	ЭР
			Головицына М. В. Проектирование автоматизированных технологических	ЭР

			комплексов [Электронный ресурс] : учебное пособие / М. В. Головицына, С. П. Зотов, И. С. Головицын. - Москва : Изд-во МГОУ, 2001. - 256 с. - ISBN 5-704-00514-7.- Режим доступа: http://znanium.com/bookread.php?book=397270	
			Акулович Л. М. Основы автоматизированного проектирования технологических процессов в машиностроении: учебное пособие / Л.М. Акулович, В.К. Шелег. - Москва: ИНФРА-М; Минск: Нов. знание, 2012. - 488 с.: ил. - (Высшее образование). –В пер.- ISBN 978-5-16-005289-2. – Режим доступа: http://znanium.com/bookread.php?book=249119	ЭР

Данные верны,

Зав. кафедрой Электроэнергетики и электротехники _____ /Ю.И. Шакиров/

Руководитель библиотеки _____(Ахметзянова Р.Н.)

3.3.3. Обеспечение дисциплин (модулей) в образовательной программе, изучаемых с использованием электронного обучения, дистанционных образовательных технологий

№ п/п	Наименование предмета, дисциплины (модуля) в соответствии с учебным планом	Вид используемых электронных образовательных ресурсов (СЭО, электронный курс, тренажер, симулятор, интерактивный учебник, мультимедийный ресурс, учебные видеоресурсы, др.) и электронных информационных ресурсов (электронно-библиотечные ресурсы и системы; информационно-справочные системы; др.)	Собственность или иное вещное право (аренда, безвозмездное пользование, др.), подтверждающие право пользования указанными в графе 3 видами ЭОР и ЭИР, документ - основание возникновения права (указываются реквизиты и сроки действия)	Документ - основание возникновения права (указываются реквизиты и сроки действия)	Наличие доступа к электронной информационно-образовательной среде	Наличие доступных для сотрудников инструментов для создания, сохранения, доставки и использования ЭОР
1	2	3	4	5	6	7
1.	–	–	–	–	–	–

Данные верны,

Зав. кафедрой Электроэнергетики и электротехники _____ /Ю.И. Шакиров/

Начальник отдела управления и контроля качества образования _____ /А.М. Валиев/

РАЗДЕЛ 4. КАЧЕСТВО ПОДГОТОВКИ ОБУЧАЮЩИХСЯ И ВЫПУСКНИКОВ ПО ОБРАЗОВАТЕЛЬНОЙ ПРОГРАММЕ

4.1. Сведения о результатах промежуточной аттестации обучающихся по дисциплинам (модулям) образовательной программы

Цикл дисциплин	**Наименование предмета, дисциплины (модуля) в соответствии с учебным планом**	*2008/2009 учебный год*		*2009/2010 учебный год*		*2010/2011 учебный год*		*2011/2012 учебный год*		*2012/2013 учебный год*		*2013/2014 учебный год*	
		Успеваемость*, %	**Качество успеваемости**, %**	**Успеваемость, %**	**Качество успеваемости, %**	**Успеваемость, %**	**Качество успеваемости, %**	**Успеваемость, %**	**Качество успеваемости, %**	**Успеваемость, %**	**Качество успеваемости, %**	**Успеваемость, %**	**Качество успеваемости, %**
Цикл гуманитарных и социально-экономических дисциплин ГСО	Иностранный язык	88,89	–	100	58,33	98,81	40	94,27	100	100	52,94	–	–
	Отечественная история	91,66	27,27	100	100	100	68,42	–	–	–	–	–	–
	Физическая культура	80,95	–	98,61	–	98,86	–	98,09	–	100	–	100	–
	Философия	76,19	90,90	100	45,45	100	100	94,27	93,75	–	–	–	–
	Экономика	–	–	100	58,33	100	54,54	100	85,71	100	64,70	–	–
	История Татарстана	–	–	100	–	100	–	100	–	100	–	–	–
	История цивилизаций	–	–	100	91,66	90,90	–	100	–	100	–	–	–
ГСО ДВ1	Деловой иностранный язык	–	–	–	–	100	–	–	–	100	–	100	–
	Русский язык	–	–	–	–	–	–	–	–	–	–	–	–
	Татарский язык	–	–	100	–	–	–	100	–	–	–	–	–
ГСО ДВ2	Культурология	–	–	–	–	–	–	–	–	–	–	100	–
	Политология и правоведение	–	–	–	–	–	–	–	–	–	–	–	–
	Психология и педагогика	–	–	100	–	100	–	100	–	–	–	–	–

ГСО ДВ3	Основы предпринимательства	–	–	100	–	100	–	100	–	100	–	–	–
	Социология	–	–	–	–	–	–	–	–	–	–	–	–
Естественно-научный цикл ЕН	Математика	81,34	39,39	100	41,47	97,61	59,26	91,49	34,37	–	–	–	–
	Информатика	57,15	9,09	100	91,66	100	71,42	–	–	–	–	–	–
	Физика	84,12	50,75	100	13,63	100	92,85	94,27	72,97	–	–	–	–
	Химия	61,90	15,38	100	100	95,23	70	–	–	–	–	–	–
	Экология	–	–	–	–	100	–	100	–	100	–	100	–
	Методы вычислений	–	–	100	33,33	90,90	40	100	100	100	64,70	–	–
ЕН ДВ1	Искусственный интеллект	–	–	–	–	–	–	–	–	–	–	–	–
	Математическая логика	–	–	100	–	100	–	100	–	100	–	–	–
Цикл общепрофессиональных дисциплин ОПД	Начертательная геометрия. Инженерная графика	85,11	24,99	100	91,66	97,61	64,60	–	–	–	–	–	–
	Материаловедение. Технология конструкционных материалов	100	–	100	–	100	–	–	–	–	–	–	–
	Теоретическая механика	100	25	100	100	100	100	–	–	–	–	–	–
	Техническая механика	52,38	54,54	100	54,54	100	100	88,88	50	–	–	–	–
	Теоретические основы электротехники	76,19	49,99	100	35,35	96,96	80,55	96,18	65,56	100	47,06	–	–
	Электромеханика	–	–	83,33	80	97,72	76,58	100	80	94,12	81,55	100	82,36
	Информационно-измерительная техника и электроника	100	–	100	41,66	95,45	60	97,05	100	100	100	–	–

	Метрология, стандартизация и сертификация	52,38	–	100	–	100	–	94,44	–	–	–	–	–
	Безопасность жизнедеятельности	–	–	–	–	–	–	100	90,90	100	90	100	100
	Общая энергетика	52,38	63,63	100	45,45	100	100	94,44	76,47	–	–	–	–
	Электроэнергетика	100	–	100	75	90,90	30	98,03	100	100	47,06	–	–
	Электромагнитная совместимость в электроэнергетике	–	–	100	–	100	–	100	–	100	–	–	–
	Элементы системы автоматики и микропроцессорной техники	–	–	–	–	100	45,45	100	100	100	92,86	82,35	50
ОПД ДВ1	Силовая электроника	–	–	–	–	100	–	100	–	100	–	100	–
	Полупроводниковые приборы силовой электроники	–	–	–	–	–	–	–	–	–	–	–	–
Цикл специальных дисциплин СД	Энергоснабжение	–	–	91,66	72,72	100	36,36	100	100	100	70,59	–	–
	Электропитающие системы и электрические сети	–	–	–	–	100	72,72	100	70	100	100	100	82,35

	Переходные процессы в электроэнергетических системах	–	–	–	–	100	68,17	100	70	100	71,43	100	76,48
	Надежность электроснабжения	–	–	–	–	–	–	100	72,72	100	70	100	100
	Электрический привод	–	–	–	–	100	–	100	–	100	–	100	–
	Экономика энергетики	–	–	–	–	100	72,72	100	80	100	100	100	88,24
	Системы электроснабжения	–	–	–	–	100	72,72	100	80	100	92,86	100	100
	Релейная защита и автоматизация систем электроснабжения	–	–	91,67	58,33	100	63,63	100	96,42	100	67,65	–	–
Дисциплины специализации ДС	Введение в инженерное дело	54,77	9,09	100	91,66	95,23	65	–	–	–	–	–	–
	Монтаж, наладка, эксплуатация и ремонт систем электроснабжения	–	–	–	–	100	72,72	100	70	100	100	100	100
	Практическое конструирование электромеханических устройств	–	–	100	–	100	–	100	–	100	–	100	–

	Проектирование систем электроснабжения	–	–	–	–	–	–	100	86,35	100	70	100	100
Факультативы	Автономные источники тока	–	–	–	–	–	–	100	–	100	–	–	–
	Основы компьютерной графики	100	–	100	–	100	–	–	–	–	–	–	–
	Применение источников высококонцентрированного излучения	–	–	–	–	–	–	100	–	100	–	–	–
	Система автоматизированного проектирования	–	–	–	–	100	–	100	–	100	–	–	–

* Успеваемость – удельный вес обучающихся, получивших по результатам промежуточной аттестации оценки «отлично», «хорошо», «удовлетворительно»
** Качество успеваемости – удельный вес обучающихся, получивших по результатам промежуточной аттестации оценки «отлично», «хорошо».

Анализ успеваемости студентов направления подготовки «Электроснабжение» показывает, что результаты прохождения ими итоговых контрольных мероприятий являются удовлетворительными. 79,84% студентов обучаются на «отлично», «хорошо», «удовлетворительно». Количество студентов, имеющих академические задолженности по учебному плану, не превышает 2 %.

Данные верны,
Зав. кафедрой Электроэнергетики и электротехники _____ /Ю.И. Шакиров/

4.2.Сведения о результатах научно-исследовательской работы обучающихся по образовательной программе

год	Количество обучающихся, ставших победителями или призерами олимпиады или иного конкурсного мероприятия, по итогам которого присуждаются премии для поддержки талантливой молодежи		Количество обучающихся, получивших гранты		Количество проектов, реализованных с участием обучающихся	
	количество	Реквизиты документа, подтверждающего статус победителя или призера олимпиады или иного конкурсного мероприятия, по итогам которого присуждаются премии для поддержки талантливой молодежи (при отсутствии дать название)	количество	Реквизиты документа, подтверждающего получение гранта	количество	Реквизиты документов, подтверждающих участие обучающихся в проекте, например, номер гранта
2008	–	–	–	–	–	–
2009	–	–	–	–	–	–
2010	–	–	–	–	–	–
2011	–	–	–	–	–	–
2012	–	–	–	–	*1*	*Устройство сейсмоустойчивости установки разрядника (изобретение) №заявки 2012133122*
2013	*3*	*1. Полуфинальный отборочный конкурс по программе «Участник молодёжного научно-инновационного конкурса»*	–	–	–	–
	3	*2. Всероссийская студенческая олимпиада (II тур) по специальности 140205 «Электроэнергетические системы и сети» и направлению подготовки бакалавров 140200 «Электроэнергетика»*	–	–	–	–

Данные верны,

Зав. кафедрой Электроэнергетики и электротехники _____ /Ю.И. Шакиров/

4.3 Сведения о результатах государственной итоговой аттестации по образовательной программе

Учебный год	№ строки	*Оценки ГЭК*			*Защита ВКР*		
		количество выпускников, всего	из них:		количество выпускников, всего	из них:	
			получивших удовлетворительные оценки	получивших оценки «отлично» и «хорошо»		получивших удовлетворительные оценки	получивших оценки «отлично» и «хорошо»
2008/2009	01	–	–	–	–	–	–
2009/2010	02	–	–	–	–	–	–
2010/2011	03	37	8	29	37	3	34
2011/2012	04	84	14	70	84	5	79
2012/2013	05	79	23	56	79	6	63
2013/2014	06	81	14	64	81	2	75

В целом, в ходе защит выпускных квалификационных работ по направлению 140211.65 «Электроснабжение», реализуемой в соответствии ГОС, показывали за рассматриваемый период высокие результаты.

На «отлично» и «хорошо» работы защищают в среднем от 93% выпускников. Средняя оценка, полученная студентами за защиты ВКР, 4 балла.

Данные верны,

Зав. кафедрой Электроэнергетики и электротехники _____ /Ю.И. Шакиров/

ЧАСТЬ II

1. НОРМАТИВНО-ПРАВОВОЕ ОБЕСПЕЧЕНИЕ ОБРАЗОВАТЕЛЬНОЙ ДЕЯТЕЛЬНОСТИ

На основании приказа ректора КФУ от 12.03.2014 №01-06/224 «**Об организации подготовки университета к государственной аккредитации»** комиссия под председательством заведующего отделением Энергетики и информатизации, в составе:

1. Исрафилов Ирек Хуснемарданович, заведующий отделением Энергетики и информатизации.
2. Шакиров Юнус Идрисович, заведующий кафедрой Электроэнергетики и электротехники.
3. Ермаков Виктор Васильевич, профессор кафедры «Электрооборудование автомобилей и электромеханика» Тольяттинского государственного университета.
4. Бородин Денис Александрович, начальник конструкторского бюро автомобильной электроники НТЦ ОАО «КАМАЗ».
5. Хаджаев Ренат Лотфуллович, технический директор «ЖилЭнергоСервис».

рассмотрела материалы по самообследованию образовательной программы по направлению подготовки 140211.65 «Электроснабжение» и определила следующее.

Подготовка дипломированных специалистов по основной образовательной программе (ООП) по специальности 140211.65 «Электроснабжение» ведется в ФГАОУ ВПО КФУ с 2007 года. Право КФУ на подготовку специалистов подтверждено следующими документами:

Лицензия на осуществление образовательной деятельности серия 90Л01 №0000747, рег. №0699 от 23 апреля 2013 года, выданная Федеральной службой по надзору в сфере образования и науки бессрочно.

Свидетельство о государственной аккредитации серия 90А01 №0000870, рег.№0811 от 16 августа 2013 года, выданное Федеральной службой по надзору в сфере образования и науки, действующее до 26.04.2015 г.

1.1. Наличие и достаточность нормативной и организационно-распорядительной документации по организации и ведению учебно-методической и научной работы

Подготовка специалистов ведется в Набережночелнинском институте/отделении Энергетики и информатизации. Выпускающей кафедрой является кафедра Электроэнергетики и электротехники. Набережночелнинский институт/отделение Энергетики и информатизации является структурным подразделением КФУ и свою деятельность осуществляет на основании следующих нормативных документах:

Федеральные законы

- Федеральный закон от 29.12.2012 №273-ФЗ «Об образовании в Российской Федерации»;

Постановления Правительства Российской Федерации

- Постановление №1039 от 18.11.2013 «О государственной аккредитации образовательной деятельности»;
- Постановление №1035 от 18.11.2013 «О федеральной информационной системе государственной научной аттестации»;
- Постановление №1026 от 18.11.2013 «Об утверждении Правил предоставления государственной поддержки образовательного кредитования»;

- Постановление №966 от 28.10.2013 «О лицензировании образовательной деятельности»;
- Постановление №959 от 25.10.2013 «О Федеральном агентстве научных организаций»;
- Постановление №899 от 10.10.2013 «Об установлении нормативов для формирования стипендиального фонда за счёт бюджетных ассигнований федерального бюджета»;
- Постановление №891 от 08.10.2013 «Об установлении квоты на образование иностранных граждан и лиц без гражданства в Российской Федерации»;
- Постановление №842 от 24.09.2013 «Об утверждении Положения о порядке присуждения учёных степеней»;
- Постановление №836 от 23.09.2013 «Об утверждении Положения о Высшей аттестационной комиссии при Минобрнауки России»;
- Постановление №797 от 10 сентября 2013 «О создании федеральной информационной системы «Федеральный реестр апостилей, проставленных на документах об образовании и (или) о квалификации»;
- Постановление №755 от 31.08.2013 «О федеральной информационной системе обеспечения проведения государственной итоговой аттестации обучающихся, освоивших основные образовательные программы основного общего и среднего общего образования, и приема граждан в образовательные организации для получения среднего профессионального и высшего образования и региональных информационных системах обеспечения проведения государственной итоговой аттестации обучающихся, освоивших основные образовательные программы основного общего и среднего общего образования»;
- Постановление №729 от 26.08.2013 «О федеральной информационной системе «Федеральный реестр сведений о документах об образовании и (или) о квалификации, документах об обучении»;
- Постановление №719 от 20.08.2013 «О государственной информационной системе государственного надзора в сфере образования»;
- Постановление №707 от 15.08.2013 «Об установлении размера стипендии, выплачиваемой слушателям подготовительных отделений федеральных государственных образовательных организаций высшего образования, обучающимся за счет бюджетных ассигнований федерального бюджета»;
- Постановление №706 от 15.08.2013 «Об утверждении Правил оказания платных образовательных услуг»;
- Постановление №697 от 14.08.2013 «Об утверждении перечня специальностей и направлений подготовки, при приеме на обучение по которым поступающие проходят обязательные предварительные медицинские осмотры (обследования) в порядке, установленном при заключении трудового договора или служебного контракта по соответствующей должности или специальности»;
- Постановление №678 от 08.08.2013 «Об утверждении номенклатуры должностей педагогических работников организаций, осуществляющих образовательную деятельность, должностей руководителей образовательных организаций»;
- Постановление №662 от 05.08.2013 «Об осуществлении мониторинга системы образования»;
- Постановление №661 от 05.08.2013 «Об утверждении Правил разработки, утверждения федеральных государственных образовательных стандартов и внесения в них изменений»;

- Постановление №660 от 05.08.2013 «О порядке включения иностранных образовательных организаций в перечень иностранных образовательных организаций, которые выдают документы об образовании и (или) квалификации, признаваемых в РФ»;

- Постановление №627 от 25.06.2013 «Об утверждении требований к осуществлению государственного контроля (надзора) в сфере образования за деятельностью образовательных организаций, реализующих образовательные программы, содержащие сведения, составляющие государственную тайну»;

- Постановление №611 от 20.06.2013 «Об утверждении Правил подтверждения документов об образовании и (или) о квалификации»;

- Постановление №582 от 10.06.2013 «Об утверждении правил размещения на официальном сайте образовательной организации в информационно-телекоммуникационной сети «Интернет» и обновления информации об образовательной организации»;

- Постановление №438 от 24.05.2013 «О государственной информационной системе «Реестр организаций, осуществляющих образовательную деятельность по имеющим государственную аккредитацию образовательным программам»;

- Постановление №437 от 24.05.2013 «Об утверждении перечня специальностей, по которым федеральными государственными профессиональными образовательными организациями реализуются образовательные программы среднего профессионального образования в сферах обороны, производства продукции по оборонному заказу, внутренних дел, безопасности, ядерной энергетики, транспорта и связи, наукоемкого производства»;

- Постановление №370 от 24.04.2013 «Об утверждении Правил оплаты услуг экспертов и экспертных организаций и возмещения расходов, понесенных ими в связи с проведением аккредитационной экспертизы»;

- Постановление №350 от 17.04.2013 «Об утверждении Правил установления организациям, осуществляющим образовательную деятельность, контрольных цифр приема граждан по профессиям, специальностям и направлениям подготовки для обучения по имеющим государственную аккредитацию образовательным программам среднего профессионального и высшего образования за счет бюджетных ассигнований федерального бюджета».

Приказы Министерства образования и науки Российской Федерации

- Приказ №1324 от 10.12.2013 «Об утверждении показателей деятельности образовательной организации, подлежащей самообследованию»;

- Приказ №1236 от 13.11.2013 «О назначении персональных стипендий имени А.А. Собчака студентам юридических факультетов образовательных организаций высшего образования Российской Федерации, имеющих государственную аккредитацию, на 2013/14 учебный год»;

- Приказ №1189 от 25.10.2013 «О назначении стипендий Президента Российской Федерации и стипендий Правительства Российской Федерации студентам образовательных организаций высшего образования, подведомственных Министерству образования и науки Российской Федерации, и частных образовательных организаций высшего образования, имеющих государственную аккредитацию, на 2013/14 учебный год»;

- Приказ №1177 от 23.10.2013 «Об определении общих объемов контрольных цифр приема граждан по профессиям, специальностям и направлениям подготовки для обучения по имеющим государственную аккредитацию образовательным программам среднего профессионального и высшего образования за счет бюджетных ассигнований федерального бюджета в 2014 году»;

- Приказ №1122 от 07.10.2013 «Об утверждении Порядка и условий осуществления перевода лиц, обучающихся по образовательным программам среднего профессионального и

высшего образования, в другие организации, осуществляющие образовательную деятельность по соответствующим образовательным программам, в случае приостановления действия лицензии, приостановления действия государственной аккредитации полностью или в отношении отдельных уровней образования, укрупненных групп профессий, специальностей и направлений подготовки»;

- Приказ №1076 от 19.09.2013 «Об утверждении перечня дополнительных вступительных испытаний творческой и (или) профессиональной направленности при приеме на обучение по программам бакалавриата и программам специалитета»;

- Приказ №1061 от 12.09.2013 «Об утверждении перечней специальностей и направлений подготовки высшего образования»;

- Приказ № 1059 от 12.09.2013 «Об утверждении Порядка формирования перечней профессий, специальностей и направлений подготовки»;

- Приказ № 1050 от 06.09.2013 «Об организации сбора и обработки отчетов по формам федерального статистического наблюдения СПО-1 «Сведения об образовательной организации, осуществляющей образовательную деятельность по образовательным программам среднего профессионального образования» и ВПО-1 «Сведения об образовательной организации, осуществляющей образовательную деятельность по образовательным программам высшего образования» на начало 2013/14 учебного года»;

- Приказ №1015 от 30.08.2013 «Об утверждении Порядка организации и осуществления образовательной деятельности по основным общеобразовательным программам - образовательным программам начального общего, основного общего и среднего общего образования»;

- Приказ №989 от 27.08.2013 «Об утверждении образцов и описаний аттестатов об основном общем и среднем общем образовании и приложений к ним»;

- Приказ №975 от 22.08.2013 «Об утверждении формы свидетельства о признании иностранного образования и (или) иностранной квалификации и технических требований к нему»;

- Приказ №968 от 16.08.2013 «Об утверждении Порядка проведения государственной итоговой аттестации по образовательным программам среднего профессионального образования»;

- Приказ №958 от 14.08.2013 «Об утверждении Порядка создания профессиональными образовательными организациями и образовательными организациями высшего образования кафедр и иных структурных подразделений, обеспечивающих практическую подготовку обучающихся, на базе иных организаций, осуществляющих деятельность по профилю соответствующей образовательной программы»;

- Приказ №611 от 23.07.2013 «Об утверждении Порядка формирования и функционирования инновационной инфраструктуры в системе образования»;

- Приказ №531 от 04.07.2013 «Об утверждении образцов и описаний диплома о среднем профессиональном образовании и приложения к нему»;

- Приказ №513 от 02.07.2013 «Об утверждении Перечня профессий рабочих, должностей служащих, по которым осуществляется профессиональное обучение»;

- Приказ №499 от 01.07.2013 «Об утверждении Порядка организации и осуществления образовательной деятельности по дополнительным профессиональным программам»;

- Приказ №491 от 28.06.2013 «Об утверждении Порядка аккредитации граждан в качестве общественных наблюдателей при проведении государственной итоговой аттестации по

образовательным программам основного общего и среднего общего образования, всероссийской олимпиады школьников и олимпиад школьников»;

- Приказ №464 от 14.06.2013 «Об утверждении Порядка организации и осуществления образовательной деятельности по образовательным программам среднего профессионального образования»;
- Приказ №462 от 14.06.2013 «Об утверждении порядка проведения самообследования образовательной организацией»;
- Приказ №455 от 13.06.2013 «Порядок и основания предоставления академического отпуска обучающимся»;
- Приказ №443 от 06.06.2013 «Об утверждении Порядка и случаев перехода лиц, обучающихся по образовательным программам среднего профессионального и высшего образования, с платного обучения на бесплатное»;
- Приказ №338 от 17.06.2013 «Об утверждении порядка и условий аккредитации образовательных организаций высшего образования, осуществляющих проведение единого квалификационного экзамена»;
- Приказ №292 от 18.04.2013 «Об утверждении Порядка организации и осуществления образовательной деятельности по основным программам профессионального обучения»;
- Приказ №291 от 18.04.2013 «Об утверждении положения о практике обучающихся, осваивающих основные профессиональные образовательные программы среднего профессионального образования»;
- Приказ №203 от 22.03.2013 «Об утверждении образцов студенческого билета для студентов и зачетной книжки для студентов (курсантов), осваивающих программы бакалавриата, программы специалитета, программы магистратуры»;
- Приказ №185 от 15.03.2013 «Об утверждении порядка применения к обучающимся и снятия с обучающихся мер дисциплинарного взыскания»;
- Приказ №159 от 06.03.2013 «Об утверждении Порядка создания образовательными организациями, реализующими образовательные программы высшего образования, в научных организациях и иных организациях, осуществляющих научную (научно-исследовательскую) деятельность, кафедр, осуществляющих образовательную деятельность».

1.2. Перечень документации подразделений по организации учебно-воспитательного процесса, методической, научно-методической, научно-исследовательской работы при реализации ООП ВПО в КФУ

- Устав КФУ (Утверждены приказом Министерства образования и науки РФ №1664 от 19 мая 2011 г.);
- Регламент Ученого совета федерального государственного автономного образовательного учреждения высшего профессионального образования «Казанский (Приволжский) федеральный университет» (Протокол №6 от 29 июня 2011 г.);
- Положение об Ученом совете Набережночелнинского института/отделения Энергетики и информатизации;
- Положение об Набережночелнинском институте/отделении Энергетики и информатизации;
- Решения Ученого совета КФУ;
- Решения Ученого совета Набережночелнинского института/отделения Энергетики и информатизации;

- Правила внутреннего распорядка КФУ (№ 0.1.1.67-06/87/12 от 12 июля 2012 г.);
- Положение о порядке проведения практики студентов федерального государственного автономного образовательного учреждения высшего профессионального образования «Казанский (Приволжский) федеральный университет» (0.1.1.56-06/43/11 от 12 ноября 2011 г.);
- Положение об организации текущего и промежуточного контроля знаний студентов в КФУ (№ 0.1.1.67-06/43/12 от 19 апреля 2012 г.);
- Положение о стипендиальном обеспечении и других формах материальной поддержки студентов, аспирантов и докторантов КФУ (0.1.1.67-06/108/12 от 20 августа 2012 г.);
- Положение о выборах заведующего кафедрой в КФУ (№ 0.1.1.67-06/93/12 от 12 июля 2012 г.);
- Положение об академических консультантах (тьюторах) в КФУ (№ 0.1.1.67-06/97/12 от 19 июля 2012 г.);
- Положение об Учебно-методическом Совете федерального государственного автономного образовательного учреждения высшего профессионального образования «Казанский (Приволжский) федеральный университет» (№ 0.1.1.67-06/9/13 от 30 января 2013 г.)
- Положение о выборах декана факультета федерального государственного автономного образовательного учреждения высшего профессионального образования «Казанский (Приволжский) федеральный университет» (Протокол №7 от 3 июля 2012 г.)
- Положение о платных образовательных услугах по основным образовательным программам высшего и среднего профессионального образования в федеральном государственном автономном образовательном учреждении высшего профессионального образования «Казанский (Приволжский) федеральный университет» (№ 0.1.1.67-06/124/13 от 19 августа 2013г.);
- Регламент движения контингента обучающихся (перевод, восстановление и отчисление студентов) федерального государственного автономного образовательного учреждения высшего профессионального образования «Казанский (Приволжский) федеральный университет» (№ 0.1.1.67-06/124/13 от 19.08.2013 г.);
- Регламент расчета нагрузки профессорско-преподавательского состава федерального государственного автономного образовательного учреждения высшего профессионального образования «Казанский (Приволжский) федеральный университет» (№ 0.1.1.67-06/109/12 от 24.08.2012 г.);
- Регламент учебно-методического комплекса КФУ (№ 0.1.1.56-06/49/11 от 20 ноября 2011 г.);
- Регламент о балльно-рейтинговой системе оценки знаний обучающихся в КФУ (протокол №2 от 27 апреля 2012 г.);
- Регламент проведения планового внутреннего аудита факультетов (институтов) в Казанском государственном университете (от 28 февраля 2008 г.);
- Регламент об итоговой государственной аттестации выпускников (№ 0.1.1.56-06/76/11 от 26 декабря 2011 г.);
- Регламент о порядке замещения должностей профессорско-преподавательского состава в КФУ (0.1.1.67-06/200/12 от 29.12.2012 г.);
- Программа развития Казанского федерального университета на 2010 - 2019 годы одобрена распоряжением Правительства Российской Федерации от 13 сентября 2010 г. № 1543-р;
- Программа повышения конкурентоспособности федерального государственного автономного образовательного учреждения высшего профессионального образования «Казанский (Приволжский) федеральный университет» среди ведущих мировых научно-образовательных центров на 2013–2020 гг.;

- Правила приема в федеральное государственное автономное образовательное учреждение высшего профессионального образования «Казанский (Приволжский) федеральный университет» на 2013-2014 учебный год (Приняты решением Ученого совета ФГАОУ ВПО «Казанский (Приволжский) федеральный университет» от 27 декабря 2012 г., протокол № 10);
- Положение об академической мобильности студентов, аспирантов, преподавателей и научных сотрудников федерального государственного автономного образовательного учреждения высшего профессионального образования «Казанский (Приволжский) федеральный университет» (№ 0.1.1.56-06/51/11).

В структуру отделения Энергетики и информатизации входят:

- кафедра Физики: учебная лаборатория;
- кафедра Системного анализа и информатики: учебная лаборатория, научная лаборатория системного анализа, управления и обработки информации;
- кафедра Высокоэнергетических процессов и агрегатов: учебная лаборатория;
- кафедра Электроэнергетики и электротехники: учебная лаборатория;
- кафедра Автоматизации и управления: учебная лаборатория, лаборатория информационных технологий в производстве и бизнесе;
- кафедра Информационных систем: учебная лаборатория.

Выводы: *Подготовка специалистов 140211.65 «Электроснабжение» осуществляется в Набережночелнинском институте (филиале) КФУ на кафедре Электроэнергетики и электротехники отделения Энергетики и информатизации в соответствии с лицензией на право осуществления образовательной деятельности.*

Права и обязанности участников образовательного процесса в КФУ в Набережночелнинском институте/отделении Энергетики и информатизации регулируются Уставом федерального государственного автономного образовательного учреждения высшего профессионального образования "Казанский (Приволжский) федеральный университет", Правилами внутреннего распорядка, Положением об Институте/факультете, а также иными нормативными актами.

Документационная поддержка образовательного процесса в Институте/факультете организована в строгом соответствии со сводной номенклатурой дел, утвержденной Приказом ректора (№0.1.1.56-27 от 18.01.2010). В целях систематизации и контроля в Набережночелнинском институте/отделении Энергетики и информатизации организована работа по ежегодному представлению отчета о деятельности, а также годовых и перспективных планов работы в области учебно-методической, научно-исследовательской и воспитательной работы со студентами.

Таким образом, анализ нормативной и организационно-распорядительной документации КФУ позволяет сделать вывод о ее соответствии предъявленным требованиям и действующему законодательству, Уставу КФУ, Положением об Институте/факультете и другим локальным нормативно-правовым актам.

2. СВЕДЕНИЯ ПО ОСНОВНОЙ ОБРАЗОВАТЕЛЬНОЙ ПРОГРАММЕ

Кафедра Электроэнергетики и электротехники ведет подготовку кадров по специальности 140211.65 «Электроснабжение». Востребованность специалистов обусловлена тем, что важнейшей проблемой электроснабжения является качество и надёжность электроэнергии. Вырабатываемая электроэнергия проходит долгий путь от электростанции к конечному потребителю, и чем дальше от источника, тем больше риск возникновения проблем с качеством и надёжностью электроснабжения.

Поэтому необходимость в специалистах, способных работать по направлению: электроустановки, питающие и распределительные сети, обеспечивающие подачи электроэнергии непосредственно отраслевым объектам в целом их технологическим комплексам и электроприемникам промышленных предприятий всех технологических назначений, городам, населенным пунктам иных типов и сельскохозяйственным районам и производствам является актуальным.

В 2009/2010 уч.гг. были приняты 12 студентов: за счёт бюджетных ассигнований 12 студентов из них: с полным возмещением стоимости обучения 0 студентов, в рамках целевого приёма 2 студента. Конкурс составляет 1 абитуриент на одно бюджетное место.

В 2010/2011 уч.гг. были приняты 20 студентов: за счёт бюджетных ассигнований 15 студентов; с полным возмещением стоимости обучения 5 студентов, в рамках целевого приёма 3 студента. Конкурс составляет 1,3 абитуриентов на одно бюджетное место.

После окончания вуза выпускник может работать в ТЭС, ТЭЦ, ГРЭС, ГЭС, конструкторских бюро, в энергетических отделах заводов, в электроизмерительных и испытательных лабораториях промышленных предприятий, научно-исследовательских институтах, наладочных управлениях, различных ОАО, ЗАО, ООО, МП и ФГУП ГУ, ведущих разработки новых информационных технологий производства, передачи, распределения и потребления электроэнергиии т.п.

С целью профориентационной работы и набора студентов, ежегодно Набережночелнинский институт (филиал) организует ряд мероприятий для абитуриентов специальности 140211.65 «Электроснабжение»

- дни открытых дверей;
- тематические лекции;
- выездные дни открытых дверей факультета экономики;
- предметные олимпиады;
- подготовительные курсы.

Срок обучения 5 лет, форма обучения очная на базе полного среднего образования. Имеются бюджетные места. Предусмотрена заочная форма обучения 6 лет на базе полного среднего образования, 3,5 года на базе средне-профессионального. По заочной форме обучения также предусмотрены бюджетные места.

Стоимость обучения на местах с оплатой стоимости обучения утверждается Приказом ректора на основании решения Ученого совета КФУ. Стоимость обучения одного студента очной формы обучения за один учебный год для обучающихся на государственно-договорной основе составляет 40700 (сорок тысяч семьсот рублей), заочной формы обучения за один учебный год для обучающихся на государственно-договорной основе составляет в среднем 32100 (тридцать две тысячи сто) рублей.

Контингент очной/заочной форм обучения по специальности 140211.65 «Электроснабжение» на 01.10.2014г. составляет 67 человек.

Выводы: *Выпускники специальности 140211.65 «Электроснабжение» пользуются стабильным спросом на предприятиях города Набережные Челны и близлежащих регионов.*

3. СТРУКТУРА И СОДЕРЖАНИЕ ПОДГОТОВКИ СПЕЦИАЛИСТОВ

3.1. Обязательный минимум содержания ООП

Подготовка специалистов в Набережночелнинском институте/отделении Энергетики и информатизации по специальности 140211.65 «Электроснабжение» ведется в соответствии с образовательной программой, разработанной на основе Государственного образовательного стандарта высшего профессионального образования (ГОС ВПО), утвержденного Министерством образования и науки РФ 27.03.2000г. регистрационный номер 214 тех/дс. ООП представляет собой комплект нормативных документов, определяющих цели, содержание и методы реализации процесса обучения и воспитания.

В состав ООП входят:

- ГОС

- учебный план по специальности

- рабочие программы дисциплин и практик

- материалы, устанавливающие содержание и порядок проведения текущей, промежуточной и итоговой аттестации

- учебно-методические документы и материалы, обеспечивающие качество подготовки обучающихся.

Нормативный срок освоения основной образовательной программы подготовки специалиста по специальности 140211.65 «Электроснабжение» при очной форме обучения составляет 5 лет.

Основная образовательная программа подготовки специалиста состоит из: дисциплин федерального компонента, дисциплин регионального компонента, дисциплин по выбору студента, а также дополнительных и факультативных дисциплин. Дисциплины и курсы по выбору студента в каждом цикле дополняют дисциплины, указанные в федеральном компоненте цикла.

Основная образовательная программа подготовки специалиста в области электроэнергетики предусматривает итоговую государственную аттестацию и изучение следующих циклов дисциплин:

- Цикл ГСЭ – Общие гуманитарные и социально-экономические дисциплины;
- Цикл ЕН – Общие математические и естественнонаучные дисциплины;
- Цикл ОПД – Общие профессиональные дисциплины;
- Цикл ДС – Дисциплины специализации;
- Цикл СД – специальные дисциплины
- Цикла ФДТ – факультативные дисциплины.

Цикл гуманитарных и социально-экономических дисциплин должен включать из 11 базовых дисциплин в качестве обязательных 4 дисциплины: «Иностранный язык» (в объеме не менее 340 ч), «Физическая культура» (в объеме не менее 408 ч), «Отечественная история», «Философия». Остальные базовые дисциплины реализуются по усмотрению вуза.

3.2. Сроки освоения ООП

Срок освоения основной образовательной программы подготовки специалиста при **очной форме** обучения составляет 52 недели, в том числе: теоретическое обучение, включая учебно-исследовательскую работу студентов, практикумы, в том числе лабораторные, а также экзаменационные сессии, – 33 недели; практики – 14 недель; итоговая государственная аттестация, включая подготовку и защиту выпускной квалификационной работы, - 14 недель; каникулы (включая 8 недель последипломного отпуска) – не менее 44 недель.

Для лиц, имеющих среднее (полное) общее образование, сроки освоения основной общеобразовательной программы подготовки специалиста по заочной формам обучения увеличивается до 1 года относительно нормативного срока.

Максимальный объем учебной нагрузки студента 54 часов в неделю, включая все виды его аудиторной и внеаудиторной (самостоятельной) учебной работы. Объем обязательных аудиторных занятий студента при очной форме обучения в среднем за период теоретического обучения 27,7 часов в неделю. При этом в указанный объем не входят обязательные практические занятия по физической культуре и занятия по факультативным дисциплинам. При заочной форме обучения объем аудиторных занятий не менее 23,45 часов в неделю. При заочной форме обучения студент обеспечен возможностью занятий с преподавателем в объеме не менее 938 часов в год.

Общий объем каникулярного времени в учебном году составляет 7-10 недель, в том числе не менее 2 недель в зимний период.

Расписание занятий полностью соответствует рабочему учебному плану как по количеству недель, так и по совпадению сроков начала и окончания семестров, сессий, практик, каникул. Соблюдены все установленные формы аттестации.

Расхождений в последовательности и логичности изучения учебных дисциплин с РУП нет. Применяются промежуточные аттестации: их виды и формы указаны в программах дисциплин, доступных на сайте факультета. Самостоятельная работа студентов организована разнообразными способами: чтение первоисточников, перевод иностранной специальной литературы на русский язык, выполнение домашних заданий, написание эссе, рефератов.

Выводы: *В целом, структура основной образовательной программы по специальности 140211.65 «Электроснабжение» соответствует стандарту, в учебном плане присутствует надлежащее количество дисциплин базовой (обязательной) и вариативной части.*

Обязательный минимум содержания и сроки освоения основной профессиональной образовательной программы подготовки специалистов

Таблица 1

№	Наименование показателя	ГОС ВПО (шифр ООП)	По плану	Допустимое отклонение по ГОС ВПО	Отклонение по плану
1	Общий объем учебной нагрузки по циклу дисциплин **ГСЭ**	1800	1800	не более чем на 5%, если в П. 6.1.2 ГОС ВПО специальности не указано иного	нет
	В том числе объем учебной нагрузки по компонентам цикла ГСЭ:				
1.1	Федеральный компонент	1260	1260	–	нет
1.2	Национально-региональный (вузовский) компонент	270	270	–	нет

№	Наименование показателя	ГОС ВПО (шифр ООП)	По плану	Допустимое отклонение по ГОС ВПО	Отклонение по плану
1.3	Дисциплины по выбору студента	270	270	–	нет
2	Общий объем учебной нагрузки по циклу дисциплин **ЕН**	2222	2222	не более чем на 5%, если в ГОС ВПО специальности не указано иного	нет
	В том числе объем учебной нагрузки по компонентам цикла ЕН:				
2.1	Федеральный компонент	2072	2072	–	нет
2.2	Национально-региональный (вузовский) компонент	150	150	–	нет
2.3	Дисциплины по выбору студента				
3	Общий объем учебной нагрузки по циклу дисциплин **ОПД**	240	2480	не более чем на 5%, если в ГОС ВПО специальности не указано иного	нет
	В том числе по объем учебной нагрузки по компонентам цикла ОПД:				
3.1	Федеральный компонент	2880	2880	–	нет
3.2	Национально-региональный (вузовский) компонент	100	100	–	нет
3.3	Дисциплины по выбору студента	100	100	–	нет
4	Общий объем учебной нагрузки по циклу специальных дисциплин (СД) **(Дисциплин предметной подготовки ДПП)**	1714	1070	не более чем на 5%, если в ГОС ВПО специальности не указано иного	нет
5	Общий объем учебной нагрузки по циклу дисциплин специализаций (ДС)		644	не более чем на 5%, если в ГОС ВПО специальности не указано иного	
6	Общий объем учебной нагрузки по циклу факультативных дисциплин	450	450	не более чем на 5%, если в ГОС ВПО специальности не указано иного	нет
7	**Общий объем учебной нагрузки по образовательной программе в целом**	8262	8262	–	нет
8	Суммарное количество экзаменов и зачетов в учебном году, из них 10 экз. и 12 зачетов:				
	1 курс	не более 10 экз. 12 зач.	15	–	нет
	2 курс	не более 10 экз. 12 зач.	17	–	нет
	3 курс	не более 10 экз. 12 зач.	16	–	нет
	4 курс	не более 10 экз. 12 зач.	16	–	нет
	5 курс	не более 10 экз. 12 зач.	4	–	нет
9	Общее количество	не менее 38	44	П. 5.1	нет

№	Наименование показателя	ГОС ВПО (шифр ООП)	По плану	Допустимое отклонение по ГОС ВПО	Отклонение по плану
	каникулярных недель			ГОС ВПО	
9.1	В том числе:				
	1 курс	от 7 до 10	10	–	нет
	2 курс	от 7 до 10	7	–	нет
	3 курс	от 7 до 10	10	–	нет
	4 курс	от 7 до 10	7	–	нет
	5 курс	от 7 до 10	10	–	нет
10	Фонд времени на теоретическое обучение (в неделях)	153	153	–	нет
11	Фонд времени на экзаменационные сессии	не менее 18 нед.	33	–	нет
12	Фонд времени на практики	не менее 14 нед.	14	–	нет
12.1	В том числе по видам практики: (указать соответствующие виды практики)	4 4 6	4 4 6	–	нет
13	Фонд времени на итоговую государственную аттестацию	не менее 16 нед.	14	–	нет
14	Объем аудиторных занятий студентов в среднем за период теоретического обучения	не более 27 часов в неделю	27	–	нет

Выводы: *Фактическое значение общего количества часов теоретического обучения, объем учебной нагрузки по циклам дисциплин* ***соответствует*** *требованиям ГОС ВПО (табл. 1). Обязательный минимум* ***содержания дисциплин отражен в рабочих программах и учебно-методических комплексах и соответствует*** *требованиям ГОС.*

Сроки освоения основной профессиональной образовательной программы ***соответствуют*** *требованиям ГОС.*

В рамках подготовки специалистов по направлению 140211. 65 «Электроснабжение» выполняются основные требования к условиям реализации ООП. Соотношение лекционных занятий к объему аудиторных занятий отвечают нормативам. Выполняются требования по числу дисциплин по выбору, каникулярному времени и т.п. В целом нарушений, связанных условиями реализации основной образовательной программы, не выявлено.

3.3. Результаты освоения основной образовательной программы

Студенты Набережночелнинского института/отделения Энергетики и информатизации обеспечены возможностью свободного доступа к фондам учебно-методической документации и на использование в процессе обучения Интернет-ресурсов. Все студенты имеют возможность открытого доступа к вузовской научной библиотеке.

Фонд научной библиотеки института в достаточном количестве содержит учебной, научной, справочной, нормативно-технической и другой литературы. Кроме печатных изданий в фонде представлены электронные ресурсы, в том числе электронные учебники, учебные и

учебно-методические пособия, энциклопедии, рабочие учебные программы дисциплин. Книжный фонд комплектуется в соответствии с требованиями Министерства образования и науки Российской Федерации к обеспеченности литературой учебных заведений. Формирование фонда осуществляется в соответствии с заявками кафедр на основании анализа картотеки книгообеспеченности дисциплин учебной литературой.

В учебный процесс активно внедряются новые формы обучения. Занятия ведутся в аудиториях с применением мультимедийного оборудования. Разрабатываются электронные образовательные ресурсы. Лаборатории оснащены уникальными комплексными стендами, разработанными, в том числе сотрудниками кафедры на основе современных, реально применяемых на производстве устройств. С помощью официального сайта университета через индивидуальные учетные записи преподавателей и студентов эффективно применяются электронные российские и международные образовательные ресурсы. Все это является, в том числе, формами и методами активизации познавательной деятельности студентов и организации их самостоятельной, научно-исследовательской работы. Эффективность данных методов для специальности 140211.65 «Электроснабжение» высока и не вызывает сомнений.

Набережночелнинский институт/отделение Энергетики и информатизации разрабатывает и утверждает основную образовательную программу для подготовки специалиста на основе ГОС ВПО. Освоение ООП по ГОС ВПО предполагает выполнение курсовых работ и проектов по дисциплинам и специальностям. По всем дисциплинам и практикам, включенным в учебный план, в случае их успешного прохождения выставляется итоговая оценка «отлично», «хорошо», «удовлетворительно», «зачтено».

3.3.1. Содержание и уровень курсовых работ

В КФУ разработан и принят единый документ, регламентирующий подготовку и защиту курсовых работ - Регламент подготовки и защиты курсовой работы. Также на каждой кафедре имеются разработанные учебно-методические пособия для подготовки и защиты курсовой работы.

Курсовая работа является одним из видов учебной работы по дисциплине, и выполняются в пределах часов, отводимых на её изучение. Выделяются два вида курсовой работы:

- курсовая работа по специальности;
- курсовая работа по дисциплине учебного плана.

Тема курсовых работ и оценки вносятся в приложение к диплому, выдаваемому лицам, завершившим обучение по образовательным программам высшего профессионального образования. Курсовые работы подлежат хранению в течение двух лет на кафедрах.

Курсовая работа по направлению – является самостоятельным научным исследованием по специальности, выполняемое студентом в соответствии с учебным планом под научным руководством преподавателя кафедры, имеющим ученую степень, и служащее углубленному познанию избранной основной образовательной программы.

Курсовая работа по специальности отражает решение какой-либо познавательной проблемы, соотнесение теоретических положений с фактами, систематичности изложения, оперировании современной специальной терминологией и т.д. Является одной из форм отчетности студента по итогам обучения за соответствующий курс (семестр), свидетельствующей о выполнении учебного плана. Темы курсовых работ по специальности ежегодно разрабатываются и утверждаются кафедрами отдельно для каждого курса с указанием предполагаемых научных руководителей по каждой теме.

Курсовая работа по дисциплине. Это самостоятельная учебно-методическая работа студента, выполняемая под руководством преподавателя по общепрофессиональным и специальным дисциплинам учебного плана.

Курсовая работа по дисциплине учебного плана имеет целью развитие у студентов навыков самостоятельной творческой работы, овладение методами современных научных исследований, углублённое изучение какого-либо вопроса, темы, раздела учебной дисциплины (включая изучение литературы и источников). Курсовые работы по дисциплинам выполняются, если это предусмотрено учебным планом. Руководителем курсовой работы по дисциплине является, как правило, преподаватель, ведущий данную дисциплину. Руководителем также может быть назначен преподаватель, ведущий практические занятия, или иной преподаватель кафедры.

Темы курсовых работ по дисциплине и научные руководители (по усмотрению кафедр) утверждаются на заседании кафедры, ведущей дисциплину, в течение 1 месяца с начала семестра. Курсовая работа по дисциплине учебного плана выполняется в пределах часов, отводимых на её изучение.

Проанализированы следующие курсовые работы (проекты):

1. *Курсовая работа Шарафиевой А.И., студентки группы 2101167 по дисциплине «Теоретические основы электротехники» на тему «Анализ линейных цепей постоянного и переменного тока».*

Курсовая работа Шарафиевой А.И. показывает уровень и умение использовать практические знания законов электрических цепей и электромагнитных полей, методов анализа цепей и получение необходимых знаний о физических явлениях и характере основных процессов, характеризующих работу электромагнитных устройств.

Содержание расчётно-пояснительной записки:
1. Анализ линейной цепи постоянного тока.
2. Анализ линейной цепи синусоидального тока.
3. Расчёт переходного процесса в линейной цепи постоянного тока.
4. Расчёт переходного процесса в линейной цепи переменного тока.
5. Список литературы.

Перечень графического материала:
1. Потенциальная диаграмма замкнутого контура.
2. Векторная диаграмма токов и топографическая диаграмма напряжений при наличии и отсутствии нейтрального провода.
3. График изменения искомой величины в цепи постоянного и переменного токов.

Курсовая работа отвечает соответствующим требованиям по оформлению.

2. *Курсовая работа Мунина А.И., студента группы 2101167 по дисциплине «Релейная защита и автоматизация систем электроснабжения» на тему «Разработка релейной защиты и автоматизации заданной системы электроснабжения».*

При проектировании и эксплуатации любой электрической системы приходится считаться с возможностью возникновения в ней повреждений и ненормальных режимов работы, которые могут привести к возникновению в системе аварий, сопровождающихся недоотпуском электроэнергии потребителям, недопустимым ухудшением её качества или разрушением оборудования.

Предотвращение возникновения аварии или её развития часто может быть обеспечено путём быстрого отключения повреждённого элемента.

Человек, обслуживающий установку, не в состоянии за столь короткое время отметить возникновение повреждения и устранить его. Поэтому электрические установки снабжаются специальными электрическими автоматами – реле защиты.

Релейная защита является основным видом электрической автоматики, без которой невозможна нормальная работа энергосистем.

Содержание курсовой работы:
1. Расчёт сечений и выбор проводников кабельных линий 10 кВ.
2. Расчёт токов короткого замыкания (КЗ).
   2.1. Определение параметров схемы замещения.
   2.2. Определение токов КЗ.
3. Выбор типов и мест установки релейных защит.
4. Расчёт устройств релейной защиты.
   4.1. Расчёт защиты асинхронного двигателя (АД) напряжением 10 кВ.
   4.2. Расчёт защиты АД напряжением 0,4 кВ.
   4.3. Расчёт защиты трансформатора 110/10 кВ.
   4.4. Расчёт защиты трансформатора 10/0,4 кВ
   4.5. Расчёт защиты кабельной линии 10 кВ.

Заключение.
Список литературы.
Приложения.
Курсовая работа отвечает соответствующим требованиям по оформлению.

Курсовые работы и проекты Шарафиевой А.И., студентки группы 2101167 по дисциплине «Теоретические основы электротехники» на тему «Анализ линейных цепей постоянного и переменного тока», Мунина А.И., студента группы 2101167 по дисциплине «Релейная защита и автоматизация систем электроснабжения» на тему «Разработка релейной защиты и автоматизации заданной системы электроснабжения» полностью соответствуют следующим критериям:
— новизна и оригинальность исследования;
— актуальность темы исследования;
— степень проработанности существующих научных подходов, литературных и статистических источников;
— логика работы и ее соответствие постановке задачи исследования;
— полнота, завершенность и обоснованность выводов и предложений;
— соответствие требованиям по оформлению.

Вывод: *Уровень выполнения курсовых проектов и тематика* ***соответствует*** *требованиям ГОС ВПО.*

3.3.2.Организация практик

Согласно ГОС ВПО подготовка специалистов 140211.65 «Электроснабжение» предполагает прохождение учебной, производственной и преддипломной практик. Все документы необходимые для прохождения практики (программа практики, бланки договора, бланки отзывов руководителя практики от предприятия и от кафедры), а также методические рекомендации по написанию отчета о практике находятся на кафедрах Института/факультета. На практику обучающийся направляется с заданием, отраженным в дневнике по практике. Дневники и отчеты по практике хранятся на кафедрах. Проведение практик регламентировано «Положением о порядке проведения практик студентов».

Практическая подготовка по программе осуществляется в ходе реализации практик:

- учебной
- производственной
- преддипломной

Целью учебной практики является закрепление, расширение, углубление и систематизация профессиональных знаний, получение представления о возможных карьерных траекториях выпускника. Общая продолжительность учебной практики определяется ГОС ВПО и составляет 4 недели.

Итоговый контроль учебной практики осуществляется в форме дифференцированного зачёта

Целью производственной практики является анализ и обобщение научного и практического материала для подготовки и написания выпускной квалификационной работы. В числе ее основных задач – сбор и систематизация эмпирического материала выпускной квалификационной работы (далее – ВКР), тестирование гипотез, статистическая оценка предлагаемых моделей, интерпретация полученных результатов с учетом имеющихся в анализируемой области знаний современных теоретических и эмпирических работ. Содержание практики устанавливается в соответствии с задачами практики и предусматривает работу в области сбора, обобщения и анализа информационных и статистических материалов, законодательных и нормативно-правовых актов, необходимых студентам для последующей подготовки и выполнения ВКР.

Общая продолжительность производственной практики 4 недели. Итогом практики становится готовая для включения в состав выпускной квалификационной работы практическая часть, представляющая собой проведенное эмпирическое исследование. Студенты Набережночелнинского института/отделения Энергетики и информатизации, обучающиеся по специальности 140211.65 «Электроснабжение» в основном проходят практику на кафедрах, научно-учебных лабораториях, энергопредприятиях. Практика студентов, обучающихся на заочной форме обучения, как правило, проходит на месте их постоянного трудоустройства. Руководители практики в своих отзывах отмечают высокий уровень теоретической подготовки, инициативность и грамотность при применении знаний на практике, а также умение находить решения в сложных ситуациях.

На кафедрах имеются программы практик, которые разработаны в соответствии с видом, объектом и областью профессиональной деятельности выпускника в соответствии с ГОС ВПО.

В ходе самообследования проанализированы следующие отчёты по практике:

1. Отчет по преддипломной практике студентки группы 2091167 Мухановой Л.Р.

Электрообеспечение и электроснабжение современного дома или коттеджного посёлка является очень актуальным. При проектировании загородных посёлков требуется создать максимально благоприятную и безопасную среду, потому что современный индивидуальный дом оснащен достаточно сложной техникой, питающейся от электрической сети. Проект электроснабжения коттеджного посёлка выполняется на основании технических условий, выдаваемых районной сетевой организацией.

За время прохождения преддипломной практики Мухановой Л.Р. была собрана вся необходимая информация для дипломного проектирования.

Отчёт по преддипломной практике содержит введение, аналитический обзор, конструкторскую и технологическую части дипломного проекта.

Отчёт выполнен грамотно, в соответствии с необходимыми требованиями ГОСТ.

2. Отчет по преддипломной практике студента группы 2091167 Валеева А.И.

Электрическая энергия является наиболее удобным и дешёвым видом энергии. Широкое распространение электрической энергии обусловлено относительной лёгкостью её получения, преобразования и возможностью её передачи на большие расстояния. Огромную роль в системах электроснабжения играют электрические подстанции – электроустановки,, предназначенные для преобразования и распределения электроэнергии. Они являются важным звеном в системе электроснабжения. Поэтому рассмотрение работы электрических подстанций является важным этапом в подготовке грамотного специалиста.

При проектировании подстанции стараются использовать типовые решения схемы и элементы, что приводит к унификации оборудования подстанции и как следствие к удешевлению обслуживания и проектировочной стоимости. Но на практике, при проектировании подстанции приходится учитывать особенности месторасположения и другие исходные условия.

Развитие промышленности и сельского хозяйства неразрывно связано с ростом энергопотребления. Реконструкция подстанции «Городская» в городе предусмотрено «Схемой развития электрических сетей западной части города Альметьевск».

Необходимость расширения электрических сетей подстанции, ввода в эксплуатацию дополнительного электрооборудования для удовлетворения потребностей потребителей электроэнергии. С этой целью предусматривается реконструкция существующей подстанции. В рамках реконструкции определяющую роль играет снижение межсистемных перетоков, обеспечение более надёжного электроснабжения потребителей электроэнергии.

За время прохождения преддипломной практики Валеевым А.И. была собрана вся необходимая информация для дипломного проектирования.

Отчёт по преддипломной практике содержит введение, аналитический обзор, конструкторскую и технологическую части дипломного проекта.

Отчёт выполнен грамотно, в соответствии с необходимыми требованиями ГОСТ.

Регламентирующая документация по видам практик и документация по формам отчетности есть в наличии (программы практик, договоры с организациями/ предприятиями на проведение практик, отзывы руководителей практик, дневники прохождения практик, отчеты студентов).

Выводы: *Уровень организации практик соответствует требованиям ГОС ВПО, программы практик (учебной, производственной, квалификационной) разработаны в полном объеме и обеспечены документами на 100 %.*

Программы практик (учебной, производственной, квалификационной) ***соответствуют*** *требованиям ГОС ВПО и нормативной документации.*

3.4. Требования к учебно-методическому обеспечению

Для каждой ООП соответствует 100% обеспечения учебно-методической документацией. Структура и содержание Учебно-методического комплекса (далее – УМК), входящих в учебный план ООП утверждена «Регламентом учебно-методического комплекса ФГАОУ ВПО КФУ» (№0.1.1.56-06/49/11 от 20.10.2011 г.):

- выписка из ГОС ВПО
- рабочая учебная программа дисциплин
- методические рекомендации (материалы) для преподавателей
- методические указания для студентов по изучению дисциплин
- материалы, устанавливающие содержание и порядок проведения текущего и промежуточного контроля, контроля остаточных знаний.

Учебный план подготовки специалиста по специальности 140211.65 «Электроснабжение» включает в себя следующие элементы:

- учебные дисциплины;
- учебную, производственную практику (педагогическую);
- курсовую и выпускную квалификационную работу;
- итоговый государственный экзамен.

В УМК входят: титульный лист, копии лицензии и свидетельства о государственной аккредитации, ГОС специальности, учебный план специальности, учебно-методические комплексы дисциплин учебного плана специальности, утвержденные и согласованные в установленном порядке, рабочие учебные программы учебной, производственной и преддипломной практик, программа итогового экзамена, методические указания по выполнению ВКР.

Учебные дисциплины подразделяются на следующие виды:
- базовые (обязательные) дисциплины
- дисциплины по выбору
- факультативные дисциплины
- практики.

В требовании стандарта высшего образования акцентировано внимание на использование активных занятий в учебном процессе, на увеличение времени на самостоятельную работу с использованием современных информационных технологий. В Набережночелнинском институте/отделении Энергетики и информатизации большое внимание уделяется созданию индивидуальной образовательной траектории студента. Часть занятий проводится с использованием в учебном процессе активных и интерактивных форм (компьютерные игры, психологические тренинги) с использованием современных мультимедийных технологий.

В рамках учебных курсов предусмотрены встречи с представителями российских общественных организаций, мастер-классы экспертов и специалистов. В соответствии со стандартом, треть дисциплин в вариативной части учебного плана специальности 140211.65 «Электроснабжение» является дисциплинами по выбору. Это дает возможность студентам выбирать курсы в соответствии с их индивидуальными и профессиональными предпочтениями. При формировании своей индивидуальной образовательной траектории студент может получить консультацию по выбору дисциплин и их влиянию на будущую профессию. Такие консультации проводятся как для группы, так и индивидуально. Для более глубокого освоения ряда дисциплин, а также приобретения отдельных профессиональных навыков и умений, в учебном

плане предусмотрены факультативные дисциплины, не являющиеся обязательными для изучения.

Выводы: *В рамках подготовки специалистов по направлению 140211.65 «Электроснабжение» обеспечение учебно-методической документацией полностью соответствует требованиям ГОС ВПО.*

4. КАЧЕСТВО ПОДГОТОВКИ СПЕЦИАЛИСТОВ

4.1. Балльно-рейтинговая система

С целью активизации учебной работы студентов и стимулирования её ритмичности в учебный процесс в Казанском федеральном университете внедрена балльно-рейтинговая система оценки знаний студентов (далее – БРС). Применение БРС способствует активизации систематической работы студентов при освоении учебных дисциплин, повышению эффективности и объективности общей и предметной аттестации студентов на разных этапах и уровнях образования на всех факультетах/институтах. Важным моментом в рамках вхождения Российских ВУЗов в Болонский процесс является внедрение системы зачетных единиц (кредитов).

Внедрение кредитно-зачетная системы организации учебного процесса позволило оценить общую трудоемкость изучения дисциплины и максимальный объем учебной нагрузки студента в неделю. При этом в учебных планах отражалась, как правило, только аудиторная нагрузка. Часы, отведенные на самостоятельную работу, оставались вне поля зрения. Кредитно-зачетная система предполагает более эффективное использование имеющихся в системе высшего образования ресурсов, обеспечивает более четкую и прозрачную организацию учебного процесса, в большей степени позволяет учитывать и удовлетворять индивидуальные предпочтения обучающихся и, в конечном счете, создает условия для получения студентами не только большего багажа знаний, но и определенных навыков и умений.

Данная система позволяет и предполагает широкое использование в учебном процессе информационных материалов, дистанционных технологий обучения, раздаточного учебно-методического материала. Таким образом, при организации учебного процесса в системе зачетных единиц происходит перенос акцента в процессе обучения на самостоятельную работу.

Согласно Регламенту о балльно-рейтинговой системе оценки знаний обучающихся в федеральном государственном автономном образовательном учреждении высшего профессионального образования «Казанский (Приволжский) федеральный университет» (в редакции принятой Учебно-методическим советом от 27 апреля 2012 года, протокол №2) рейтинг студента по каждой дисциплине составляет 100 баллов. Рейтинговые показатели по каждой дисциплине формируются на основе результатов текущего контроля знаний обучающихся в течение семестра (Блок 1) и по итогам зачетно-экзаменационной сессии (Блок 2). Оба блока оценки при расчете рейтинговых показателей учитываются в зависимости от значимости каждого из блоков:

- результаты текущего контроля знаний (Блок 1) – коэффициент значимости – 0,5;
- результаты зачетно-экзаменационной сессии (Блок 2) – коэффициент значимости – 0,5.

Максимальный результат (без учета поощрения обучающегося за участие в научной деятельности или особые успехи в изучении дисциплины), который может быть достигнут студентом по Блоку 1, составляет 50 баллов, по Блоку 2 – 50. Если обучающийся получает рейтинговую оценку ниже 100 баллов, то это означает, что какая-то доля от общего необходимого объема знаний обучающимся не усвоена.

В зачетную книжку и экзаменационную ведомость выставляются оценки по пятибалльной шкале вместе с рейтинговым баллом по дисциплине согласно шкале расчета за экзамен и «зачет», «незачет» вместе с рейтинговым баллом по дисциплине за зачет. При разработке регламента по дисциплине преподаватель в обязательном порядке указывает минимальный уровень освоения дисциплины при сдаче зачета/экзамена, который он обязан довести до сведения студентов в начале семестра. Данный показатель не может быть менее 27,5 баллов.

В случае неудовлетворительной оценки на экзамене обучающийся в установленном порядке имеет возможность пересдать экзамен в течение дополнительной сессии.

Принята следующая шкала соответствия рейтинговых баллов (с учетом их округления до целых) оценкам пятибалльной шкалы:

86 баллов и более – «отлично» (отл.);

71-85 баллов – «хорошо» (хор.);

55 -70 баллов – «удовлетворительно» (удов.);

54 балла и менее – «неудовлетворительно» (неуд.).

Семестровый рейтинг обучающегося рассчитывается автоматически в информационно-аналитической системе «Электронный университет» модуль «Студент» путем введения соответствующего коэффициента, зависящего от общего объема курса, который определяется делением общего числа часов курса на 36 часов (36 часов эквивалентны одной зачетной единице) с точностью до 0,1. Итоговый рейтинг обучающегося за время его обучения рассчитывается как сумма его семестровых рейтингов.

Результаты текущего контроля знаний обучающегося являются показателем того, как он работал в течение семестра. До сведения обучающихся по каждой дисциплине в первую неделю семестра должна доводиться информация о максимальном количестве баллов, которое можно получить по ней и о минимальном, ниже которого обучающийся не может претендовать на допуск к зачету или экзамену. Число набранных по дисциплине баллов выставляется в рейтинговую/ экзаменационную/ зачетную ведомость.

В процессе овладения компетенциями, новыми знаниями и навыками очень важна самостоятельная работа студентов, причем её объем к старшим курсам увеличивается. Основными видами самостоятельной работы являются:

- отработка текущего материала по рекомендуемой литературе;
- подготовка к семинарским и практическим занятиям;
- выполнение контрольных домашних заданий;
- написание рефератов, эссе и других письменных работ;
- подготовка к различным плановым контрольным мероприятиям;
- подготовка к научно-исследовательскому семинару;
- групповые и индивидуальные консультации;
- выполнение курсовых и выпускных квалификационных работ.

Самостоятельная работа составляет существенную часть времени, отведенного студенту на образовательный процесс, о чем свидетельствует и доля аудиторной нагрузки, не превышающая 51,2% для студентов очной формы обучения и 11,4% для студентов заочной формы обучения от общего объема часов изучения дисциплины в целом по образовательной программе. Проверка качества самостоятельной подготовки осуществляется преподавателем как в ходе контроля на семинарских и лекционных занятиях, так и в результате оценки письменных работ студента. Качественная самостоятельная подготовка не только позволяет эффективнее организовать работу, но и сосредоточиться во время аудиторных занятий на изучении наиболее проблемных и сложных тем.

Выводы: *Учебный процесс по программе обучения специалистов 140211.65 «Электроснабжение» организован в соответствии с современными требованиями, предъявляемыми к качественному высшему образованию.*

4.2. Системы контроля

4.2.1. Текущий и промежуточный контроль

Контроль знаний студентов до окончания теоретического обучения разделяется на:

- текущий,
- промежуточный,
- итоговый.

Формами текущего контроля знаний являются домашние задания, контрольные и самостоятельные работы, рефераты, коллоквиумы, лабораторные работы, курсовые работы и проекты и др.

Промежуточный контроль знаний предназначен для определения результатов изучения студентом части дисциплины и организуется по окончании периода обучения (семестра или модуля), если учебная дисциплина преподается более одного периода.

В зачетную книжку и экзаменационную ведомость выставляются оценки по пятибалльной шкале вместе с рейтинговым баллом по дисциплине согласно шкале расчета за экзамен и «зачет», «незачет» вместе с рейтинговым баллом по дисциплине за зачет. В случае неудовлетворительной оценки на экзамене обучающийся в установленном порядке (см. Устав КФУ... «студент имеет право на две пересдачи») имеет возможность пересдать экзамен в течение дополнительной сессии.

4.2.2. Федеральный Интернет-экзамен (ФЭПО)

Цикл дисциплин	Дисциплина	Процент студентов, освоивших все ДЕ дисциплины (в скобках приведено количество участников тестирования)					
		ФЭПО-9 (апр-июнь 2009)	ФЭПО-10 (дек 2009 - янв 2010)	ФЭПО-11 (апр-июнь 2010)	ФЭПО-12 (дек 2010-янв 2011)	ФЭПО-13 (апр-июнь 2011)	ФЭПО-14 (ноя - дек 2011)
ГСЭ	Экономика	-	-	-	83% (12)	-	-
ЕН	Физика	-	-	-	81%(11)	-	-
ЕН	Химия	-	-	-	-	94% (17)	-
ОПД	Материаловедение. Технология конструкционных материалов	100% (11)	-	-	72% (11)	-	-
ОПД	Метрология, стандартизация и сертификация	-	-	-	-	100% (13)	-

4.3. Государственная (итоговая) аттестации выпускников

Итоговая государственная аттестация специалиста предусматривает подготовку и защиту выпускной квалификационной работы (дипломной работы) (далее – ВКР) и сдачу государственных экзаменов для установления уровня теоретической и практической подготовленности выпускника к решению профессиональных задач.

ВКР (дипломная работа) представляет собой законченную разработку, в которой на основе профессионально ориентированной теоретической подготовкой решаются конкретные практические задачи, предусмотренные квалификацией и профессиональным предназначением специалиста в соответствии с ГОС ВПО.

Государственный экзамен представляет собой итоговой испытание по профессионально ориентированным междисциплинарным проблемам, который устанавливает соответствие подготовленности выпускника требованиям ГОС ВПО.

Перечень документов, регламентирующих порядок проведения и содержание итоговой аттестации выпускников:

- Регламент об итоговой государственной аттестации выпускников;
- Список председателей ГАК, утвержденный Министерством образования и науки РФ;
- Состав ГАК, утвержденный ректором;
- Программы итоговой государственной аттестации;
- Приказы об утверждении тем выпускных квалификационных работ
- Протоколы заседаний государственных аттестационных комиссий;
- Расписание итоговой государственной аттестации и др.

В соответствии с планом мероприятий по подготовке к ГАК был подготовлен проект приказа о допуске студентов к итоговой государственной аттестации.

Для сдачи государственного междисциплинарного экзамена на кафедре «Электроэнергетика и электротехника» были подготовлены и утверждены экзаменационные билеты **(протокол №24 от 13 июня 2013г.)**

Экзаменационные билеты адекватно отражали содержание дисциплин образовательной программы, обеспечивающих получение соответствующей профессиональной подготовки выпускника: Монтаж, наладка, ремонт и эксплуатация систем электроснабжения, Надёжность электроснабжения, Общая энергетика, Проектирование систем электроснабжения, Релейная защита и автоматизация систем электроснабжения, Силовая электроника, Системы электроснабжения, Электромеханика, Электропитающие системы и электрические сети.

Итоговый междисциплинарный экзамен проводился в письменной форме. На основании утверждённой программы выпускающей кафедрой разработаны 30 билетов, в каждом билете по 3 вопросов и 1 задачи из перечисленных дисциплин.

Своевременно разработаны и утверждены графики проведения обзорных лекций, консультаций и итогового междисциплинарного экзамена. Для подготовки к итоговому междисциплинарному экзамену студентам были созданы необходимые условия.

Государственной аттестационной комиссией произведена проверка состояния зачетных книжек, учебных карточек студентов и экзаменационных ведомостей.

В ходе самообследования проанализирована программа государственного экзамена, вопросы к государственному экзамену. Программа и вопросы соответствуют целям и задачам образовательной программы, видам деятельности, к которым готовится выпускник.

Примеры билетов к государственному экзамену.

Экзаменационный билет №3

1. Виды турбин, используемые на гидроэлектростанции (ГЭС) и конструкции генераторов, отличительные параметры и скорости вращения ротора генераторов. Напишите формулу определения мощности гидрогенератора ГЭС.
2. Выполнение чертежей оперативной блокировки на подстанции (ПС). Что должно быть отражено на чертеже? Какие виды блокировки коммутационных оборудований используются на ПС?
3. Ведомый сетью инвертор на тиристорах (на примере трехфазной однополупериодной схемы, анализ кривых временных диаграмм).
4. Задача.

Экзаменационный билет №13

1. Построение схем собственных нужд тепловой электростанции. Перечислить источники собственных нужд станции и их параметры.
2. Требования норм технологического проектирования и САНПИНа к городским подстанциям и электрическим сетям.
3. Однофазный мостовой автономный инвертор на тиристорах (схема, работа, основные особенности, временные диаграммы).
4. Задача.

Экзаменационный билет №21

1. Схемы теплоснабжения города, промышленных предприятий. Магистральные и местные трубопроводы (трассы), переключательные пункты, коллекторы. Теплоизоляция, способы прокладки, сигнализация утечки и способы обнаружения.

2. Расчёт искусственного освещения методом коэффициента использования. Расчёт искусственного освещения методом удельной мощности.
3. Трехфазный мостовой управляемый выпрямитель (работа, анализ кривых временных диаграмм).
4. Задача.

Экзаменационный билет №30

1. Причины и общая характеристика повреждений силовых трансформаторов. Причины и общая характеристика повреждений электродвигателей.
2. Сдаточные документы после монтажных работ по заземляющему устройству КТП. Схема скрытных работ, протоколы измерений.
3. Расчёт сети из двух последовательных линий при заданных мощностях нагрузки и напряжений в конце.
4. Задача.

Примеры задач к государственному экзамену.

Задача №5

Определить ток двухфазного КЗ в заданной точке.

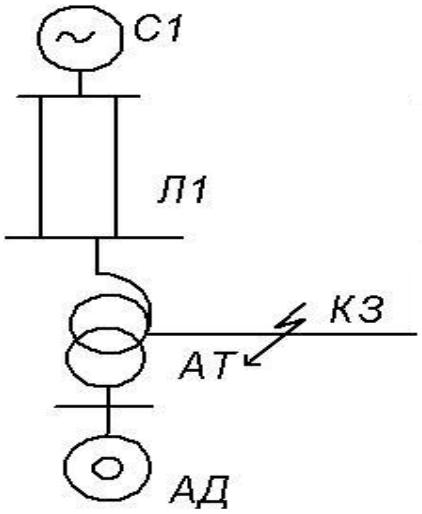

Исходные данные:

Автотрансформатор: $S_н$ =250 МВА

$к_{АТ}$ = $u_{вн}$ / $u_{сн}$ / $u_{нн}$ = 242/121/6,3 кВ

$u_{квс}$ / $u_{квн}$ / $u_{ксн}$ = 18 / 25 / 7 %

Асинхронный двигатель: $P_{ном}$ = 5 МВт,

$U_н$ = 6 кВ,

cosφ = 0,91,

$I_п$ / $I_{ном}$ = 5,6

Линия Л1: l_1 = 150 км,

x_0 = 0,4 Ом/км

Задача №11

По двухцепной линии электропередачи напряжением $U_н$ = 220 кВ, выполненной проводами марки АС – 240/32 длиной *l*= 150 км, с шин энергосистемы ЭС для питания подстанции ПС передается мощность$S_{эс}$ = $P_{эс}$ + j$Q_{эс}$ = 150 + j70 МВА.

Определить мощность, поступающую на шины ВН понизительной подстанции в нормальном режиме работы сети.

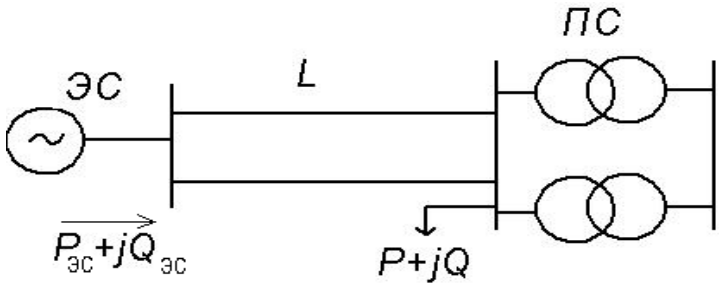

Задача№19

Определить допустима ли перегрузка трансформатора ТДН-16000, работающего по графику (см.ниже), если эквивалентная температура охлаждающего воздуха +20 ºС.

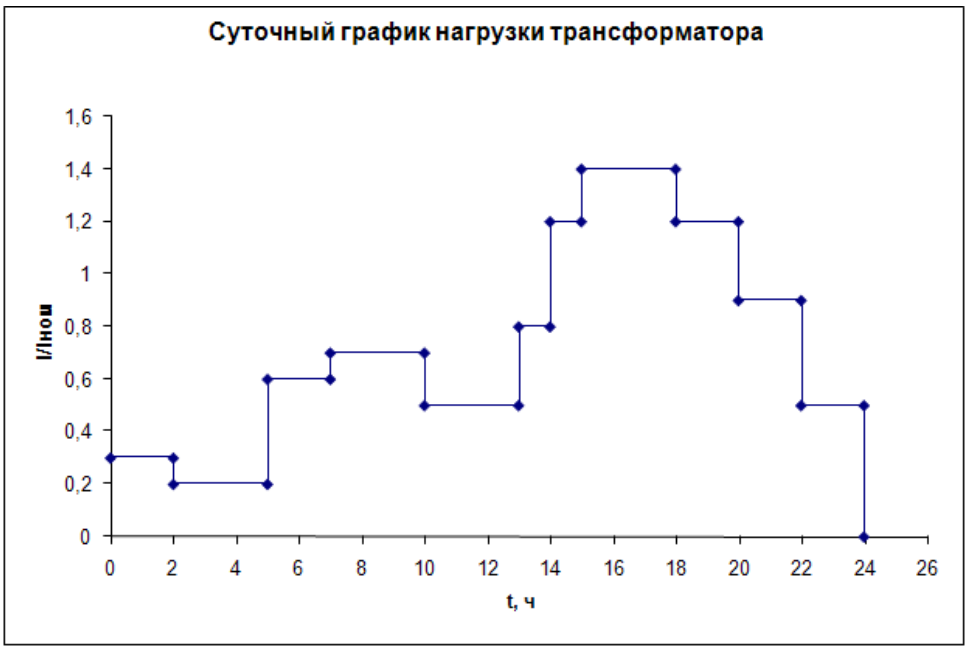

Задача№23

Составить схему электроснабжения цеха, рассчитать нагрузки и выбрать трансформатор для ПС 10/0,4 кВ.

Исходные данные:	**$P_н$, кВт**	**n, шт.**	**$K_и$**	**tgφ**
Станок карусельный	22	4	0,14	1,73
Штамповочный станок	10	1	0,16	1,73
Токарный станок	18	6	0,14	1,73
Вентилятор	9	2	0,7	0,75

В ходе самообследования проанализированы выпускные квалификационные работы (проекты) студентов, выполненные и защищенные в 2014 году:

1. *Дипломный проект студента группы 2101167 Валиева М.Р. на тему «Гидроэлектростанция на полуострове Камчатка с использованием приливов и отливов Пенжинской губы*

В дипломном проекте рассмотрено шесть разделов. Графическая часть состоит из 10 листов формата А1.

В настоящее время индивидуальному застройщику сняты многие ограничения в малоэтажном строительстве и предоставлены широкие возможности по сооружению собственных домов.

Каждый дом, возводимый в конкретном регионе, должен отвечать определенным требованиям. Создание наиболее благоприятной среды для деятельности человека зависит, прежде всего от того, насколько правильно, целесообразно выбрана архитектурно-планировочная, объемно-пространственная структура дома, в которой учтены достижения науки и накопленный опыт в проектировании и эксплуатации домов. Нередко бывают такие ситуации, при которых малый экономический выигрыш сегодня приводит к значительным потерям впоследствии. И наоборот, увеличение первоначальных затрат может дать серьезный экономический эффект в будущем. Моральная устойчивость дома обеспечивается от того, насколько проектировщик, архитектор глубоко знает прошлое и обладает научным предвидением.

Конструкция дома в целом должна учитывать характер почвы, на которой стоит дом, климат, атмосферные воздействия, рельеф участка, глубину залегания грунтовых вод, глубину замерзания грунта и кадастры ветра. Ветер, являясь сложным геофизическим процессом, оказывает большое влияние на климат местности, где предполагается застройка и на дом. При набегании на сооруженный дом потока воздуха его нижние слои затормаживаются, кинетическая энергия потока переходит в потенциальную, и статическое давление по мере приближения к дому увеличивается. Максимального значения статическое давление достигает на наветренной стороне дома. Вне этой области вследствие стеснения потока домом скорость ветра вдоль боковых стен и крыши будет больше, чем в невозмущенном потоке. В результате на боковых поверхностях дома и над крышей, где расположены основные вентиляционные устройства образуется пониженное давление. Такое же пониженное давление установится и на заветренной зоне дома. Эти перераспределения давлений приводят к эжекции воздуха в дом и из дома, создавая различные шумовые эффекты снижая комфортность. Поэтому преобладающие ветровые потоки необходимо учитывать при выборе формы дома, протяженности стен на пути ветрового потока, наличие выпуклых наружных углов.

При выборе формы дома необходимо как можно больше упростить его геометрию. Сложная форма приводит к увеличению периметра и площади наружных стен, через которые тепло теряется наружу. Такие дома имеют большее количество углов, а на внутренней поверхности наружных стен в углах температура всегда бывает ниже, чем на ровном участке стен. Из-за этого через углы проходит больший поток теплоты, чем через ровную стену.

Усложнение конфигурации наружных стен также приводит к увеличению потерь теплоты и дополнительным затратам на строительство и отопление дома.

Дома со стенами цилиндрической формы обтекаются воздушными потоками, плавно увеличивая скорость, в некоторой степени увеличивая интенсивность охлаждения стен. Увеличение скорости приводит к уменьшению статического давления снаружи дома и изнутри через вентиляционные отверстия. Вследствие этого разность статических давлений уменьшается, а это, уменьшая эжекцию, повышает комфортность дома. Кроме того, появляется возможность преобразования энергии наружного воздушного потока повышенной скорости в электрическую или тепловую энергию для отопления дома.

Ветродвигатель, обладает рядом преимуществ таких как: достаточно высокое значение ξ коэффициента использования энергии ветра, отсутствие системы ориентации на ветер, упрощенный механизм передачи механической энергии, отсутствие гироскопического момента. Работа ВД основана на теории количества движения сплошной среды и допускает сравнительно простое математическое моделирование.

Установка бесшумна и безопасна. Использование ВЭУ вблизи жилых домов и населенных пунктов в отличие от пропеллерных ветродвигателей не оказывает негативного влияния на окружающую среду.

В процессе выполнения дипломного проекта на тему «Повышение мощности ВЭУ путем применения оптимальной внешней формы проектируемого индивидуального дома» была проработана оригинальная модульная ветроустановка роторного типа с вертикальной осью вращения, сопловой системой воздухозаборника и эжектором на концах ротора , обладающая высокими мощностными показателями, современной компактной конструкцией, увеличенной эксплуатационной надежностью. Увеличение мощности было достигнуто путем выбора оптимальной внешней формы дома, расчетом розы ветров. В конструкторской части выбрана форма дома и зоны, где расположение ВЭУ будет наиболее эффективным, а также конструкция ВЭУ.

В разделе безопасности жизнедеятельности разработаны мероприятия по снижению опасности поражения электрическим током, по снижению шума и вибрации.

В экономической части была произведена калькуляция себестоимости ВЭУ, произведен экономический расчет эффективности капиталовложений на приобретение необходимого оборудования для производственных участков, темпов и сроков окупаемости денежных вложений.

2. *Дипломный проект студента группы 2102267 Садыкова И.Р. на тему «Разработка электроснабжения цеха по переработке продуктов ПТФ "Акашевская" с обоснованием мероприятий по экономии электрической энергии»*

Вопросы электроэнергетики являются одними из главных в экономике современной России. Развитие этой отрасли во многом зависит от надежности работы систем электроснабжения.

Целью дипломного является замена старого электрооборудования подстанции 35/10 кВ «Бузюровская» Бакалинского района РБ на новое. Такая замена необходима по причине морального устарения электрооборудования, для сокращения потерь электроэнергии, для сокращения расходов на обслуживание электрооборудования, а также для улучшения надежности электроснабжения сельскохозяйственных потребителей.

В настоящее время в связи с переходом сельского хозяйства на промышленную основу, строительством крупных животноводческих комплексов, ростом электропотребления на производстве и в быту, единичные мощности электропотребителей растут. Но структура организации сельскохозяйственного производства, малая плотность населения сельских районов определяют малую плотность электрических нагрузок и значительную протяженность электрических сетей.

Энергоснабжающие организации постоянно проводят технические мероприятия по повышению надежности работы оборудования и уменьшению аварийности в направлениях: совершенствование схем электроснабжения, сокращение протяженности линий распределительных сетей 10 кВ и 35 кВ, строительство ВЛ для резервирования подстанций.

Основой системы электроснабжения являются электрические сети напряжением 0,4... 110 кВ, от которых снабжаются электроэнергией преимущественно сельскохозяйственные потребители, включая коммунально-бытовые, объекты мелиорации и водного хозяйства, а также предприятия и организации, предназначенные для бытового и культурного обслуживания сельского населения.

Трансформаторные подстанции (ТП) 35/10 кВ, применяемые для электроснабжения сельскохозяйственных районов, имеют один или два трансформатора напряжением 35/10 кВ, мощностью 630…6300 кВА; 110/10 кВ - мощностью 2500…10000 кВА; 110/35/10 кВ – 6300...80000 кВА.

Место размещение подстанции выбирается вблизи центра электрических нагрузок, автомобильных дорог и железнодорожных станций. Подстанция (ПС) должна располагаться, как правило, на непригодных для сельскохозяйственного использования земель; на незаселенной или занятой кустарниками территории; по возможности вне зон интенсивных природных и промышленных загрязнений. Важным требованием при размещении ПС является обеспечение удобных заходов ВЛ.

Рациональное проектирование сетевых ПС всех типов и категорий и, в частности, рациональное и экономичное построение главных электрических схем, выбор параметров оборудования и аппаратуры, а также оптимальная их расстановка представляет собой сложную и ответственную задачу.

В системе Башкирэнерго накоплен положительный опыт создания рациональных схем электроснабжения сельских, производственных потребителей. В результате уровень надежности электроснабжения приближается к нормированному. Осуществление мероприятий, направленных на повышение надежности электроснабжения сельского хозяйства и производства дает положительные результаты: существенно снизилась аварийность и количество повреждений в распределительных сетях, повысился уровень технического состояния сетей. Надежность работы трансформаторных подстанций зависит от качества проектных, строительно-монтажных работ, от уровня эксплуатации, которая должна производится в полном соответствии с существующими руководящими и инструктивными материалами.

В дипломном проекте разработана система электроснабжения подстанции 35/10 кВ «Бузюровская» Бакалинского района РБ.

Приведена характеристика подстанции 35/10 кВ. Проведено обоснование замены электрооборудования подстанции «Бузюровская».

Произведен выбор силовых трансформаторов подстанции и сделан расчет токов короткого замыкания.

Выбрана коммутационная и защитная аппаратура подстанции. Произведен подбор проводов и кабелей.

Рассчитаны собственные нужды подстанции. Выбрана релейная защита.

Предложено техническое решение по учету электроэнергии на базе многофункционального микропроцессорного счетчика типа «Альфа».

Разработана система молниезащиты подстанции с применением тросовых молниеотводов.

Расчет экономической эффективности показал, что из двух вариантов, применение одного трансформатора, мощностью 2500 кВА, экономически выгоднее двух трансформаторов, мощностью 1600 кВА каждый. Внедренное оборудование окупается за 1,04 года.

3. *Анализ дипломного проекта студентки группы 2082167 Бикмурзиной А.Р. на тему «Проектирование тяговой подстанции постоянного тока для нужд городского электротранспорта г. Нижнекамска».*

Анализ системы электроснабжения Автомобильного завода ОАО «КАМАЗ» выполнен с целью улучшения экологической обстановки и надежности работы предприятия.

Модернизация систем электроснабжения вызвана физически и морально устаревшим парком оборудования, при эксплуатации которого растет день ото дня риск аварий на подстанции. Системы электроснабжения промышленных предприятий создаются для обеспечения питания электроэнергией промышленных приемников электрической энергии. По мере развития электропотребления усложняются и системы электроснабжения промышленных предприятий. Развитие и усложнение структур систем электроснабжения, возрастающие требования к экономичности и надежности их работы в сочетании с изменяющейся структурой и характером потребителей электроэнергии, широкое внедрение устройств управления распределением и потреблением электроэнергии на базе современной вычислительной техники ставят проблему подготовки высококвалифицированных инженеров.

Первое место по количеству потребляемой электроэнергии принадлежит промышленности, на долю которой приходится более 60% вырабатываемой в стране энергии. С помощью электрической энергии приводятся в движение миллионы станков и механизмов, освещение помещений, осуществляется автоматическое управление технологическими процессами и др.

Экономия энергетических ресурсов должна осуществляться путем: перехода на энергосберегающие технологии производства; совершенствование энергетического оборудования, реконструкция устаревшего оборудования; сокращение всех видов энергетических потерь и повышение уровня использования вторичных энергетических ресурсов. Кроме прямого энерго- и ресурсосбережения существует целый ряд актуальных задач, решение которых в конечном итоге приводит к тому же эффекту в самих производственных установках, в производстве в целом. Сюда, в первую очередь относится повышение надежности электроснабжения, так как внезапное, иногда даже весьма кратковременное прекращение подачи электропитания может привести к большим убыткам в производстве. Но повышение надежности связано с увеличением стоимости системы электроснабжения, поэтому важной задачей должно считаться определение оптимальных показателей надежности, выбор оптимальной по надежности структуры системы электроснабжения.

Системы электроснабжения промышленных предприятий должны обеспечивать следующее:

- экономичность;
- надежность электроснабжения;
- безопасность и удобства эксплуатации;
- качество электроэнергии;
- гибкость системы.

Темой данного дипломного проекта является: «Модернизация систем электроснабжения Автомобильного завода ОАО «КАМАЗ» для улучшения экологической обстановки и надежности работы предприятия» в связи с установленными на предприятии экологически токсичными и отработавшими свой срок годности (25-30 лет) силовыми трансформаторами ТНЗ-2500(1600, 1000)/10-0,4-У3 с совтоловым заполнением и конденсаторными установками типа: sBREL-w13645300 (ГДР, ФЕБ Штарк-шторм-Анлагенбау), УК-0,38 (Усть-Каменогорский конденсаторный завод), В качестве пропитывающего диэлектрика конденсаторов используется трихлордифенил.

Приведена характеристика технологического процесса предприятия в целом.

Отражены требования технологического процесса к надежности системы электроснабжения. Предприятие Автомобильный завод ОАО “КАМАЗ” относится к

потребителям второй категории надежности электроснабжения. Обеспечение электроэнергией осуществляется от двух независимых взаимно резервирующих источников. В состав предприятия также входят потребители первой категории. К ним относятся сетевые и подпиточные насосы ППА. Для них предусмотрено питание электроэнергией от двух независимых взаиморезервирующих ИП с автоматическим включением резерва (АВР).

Проведен анализ существующей системы электропотребления предприятия, приведена структура потребления по цехам.

При анализе системы электроснабжения была выявлена необходимость:

- с точки зрения надежности и эффективности электроснабжения, произвести перерасчет количества трансформаторов в корпусах;
- с точки зрения экологической безопасности, произвести замену совтолсодержащих трансформаторов и конденсаторных установок.

После аналитического обзора были выбраны трансформаторы типа ТСГЛ-2500(1600, 1000)/10-0,4-У3 и конденсаторные установки типа АКУ-0,4 и даны их характеристики.

Оценка эффективности замены трансформаторов и конденсаторных установок показала, что данное мероприятие окупится через 15 лет. так как ЧДД является положительным, ИД практически равен 1, срок окупаемости меньше срока жизни проекта.

Выпускные квалификационные работы имеют отзывы научных руководителей, рецензии как внутренние, так и внешние.

Тематика и содержание выпускных квалификационных работ соответствуют требованиям, предъявляемым к уровню подготовки выпускных квалификационных работ по специальности «Электроснабжение».

Государственную аттестационную комиссию/итоговую аттестационную комиссию (далее – ГАК) возглавляет председатель, который организует и контролирует деятельность всех экзаменационных комиссий, входящих в ее состав, обеспечивает единство требований, предъявляемых к выпускникам. Председатель ГАК утверждается Министерством образования РФ. Кандидатуры председателей ГАК из числа лиц, не работающих в университете (доктора наук, профессора соответствующего профиля, а при их отсутствии – кандидаты наук или крупные специалисты предприятий, организаций, учреждений, являющихся потребителями кадров данного профиля) вносятся на рассмотрение Ученого совета КФУ Учеными советами структурных подразделений в ноябре–декабре текущего учебного года. Состав ГАК по каждой основной образовательной программе высшего образования формируется после утверждения председателя государственной аттестационной комиссии. Комиссии формируются из научно-педагогического персонала университета, а также лиц приглашаемых из сторонних организаций: авторитетных специалистов предприятий, учреждений и организаций – потребителей кадров данного профиля, ведущих преподавателей и научные сотрудников других образовательных организаций или научных учреждений. Состав комиссий утверждается приказом ректором университета. Предложения по составу комиссий представляет директор института/заведующий отделением ГАК действуют в течение одного календарного года. Для ведения документации приказом ректора назначается технический секретарь комиссии, который обеспечивает исполнение графика работы комиссии, явку членов комиссии, представляет председателям ГАК/ИАК комплект документов по проведению итогового аттестационного испытания, подготавливает необходимые материалы для работы комиссии и ведет протоколы заседания.

Защита ВКР по направлениям проводятся в устной форме. Это завершающий этап профессионального образования данной ступени образования. Приказом по Институту/отделению за студентом-выпускником закрепляется тема выпускной квалификационной работы, научный руководитель и рецензент. Тематика выпускных

квалификационных работ каждый год утверждается на заседаниях кафедр, темы ВКР уникальны и из года в год не повторяются.

Каждая квалификационная работа на этапе защиты сопровождается отзывом научного руководителя и рецензента. Выпускающая кафедра организует предзащиту работ и дает заключение о допуске работы к защите. Рецензентами ВКР являются сторонние сотрудники/преподаватели других институтов/учреждений. Требования к содержанию, объему и структуре выпускных квалификационных работ определяются с учетом действующего Регламента «Об итоговой государственной аттестации выпускников высших учебных заведений» и Методическими рекомендациями «О выпускной квалификационной работе студентов, обучающихся по программам подготовки бакалавров и специалистов», разработанными на выпускающей кафедре.

Решение ГАК об итоговой оценке выпускной квалификационной работы основывается на оценках: научного руководителя за работу, учитывающего её теоретическую и практическую значимость; рецензента за работу в целом; членов ГАК/ИАК за содержание работы, её защиту, включая доклад, ответы на вопросы и замечания рецензента и научного руководителя.

По итогам защит аттестационная комиссия составляет протокол защиты выпускных квалификационных работ, в котором описывается процедура защит, оценивается актуальность тематик ВКР, сложность представленных работ, отражаются основные итоги.

Выводы: *Документы, регламентирующие порядок проведения и содержание итоговой аттестации выпускников, разработаны в соответствии с требованиями государственных образовательных стандартов. Количество и перечень государственных экзаменов по образовательной программе соответствует требованиям ГОС ВПО. Не менее 75% студентов очной и заочной форм обучения по направлению 140211.65 «Электроснабжение» имеют положительные оценки по государственному экзамену.*

Анализ результатов защит показал, что в целом выпускники имеют достаточно высокий уровень теоретической подготовки. Тематика выпускных квалификационных работ актуальна и соответствует профилям подготовки. Работы имеют исследовательскую и практическую ценность. Часть работ рекомендуется к публикации и продолжению исследования над тематикой.

4.4. Связь с работодателями и оценка качества подготовки выпускников

Связь с работодателями и качество подготовки выпускников можно охарактеризовать по следующим позициям: востребованность выпускников, наличие отзывов, рекламаций, договоров на целевую подготовку.

Как правило, выпускники трудоустраиваются ещё будучи студентами (например, в ходе прохождении практики) или в первые месяцы после окончания обучения. Большинство студентов трудоустраивается по специальности.

Студенты заочной формы обучения, в большинстве своем, при поступлении в университет уже имеют постоянное место работы. Дополнительное образование ими расценивается как необходимое условие для профессионального и карьерного роста.

При выборе места работы студенты и выпускники ориентируются как на собственные силы и возможности, так и прибегают к помощи преподавателей. Благодаря организации разнообразных мероприятий (дней карьеры, презентаций, курсов лекций, ярмарок вакансий, форумов работодателей, мастер-классов и пр.) с участием представителей бизнеса студенты получают широкие возможности по поиску наилучшего варианта трудоустройства.

В основном выпускники трудоустраиваются на энергетические, промышленные предприятия города Набережные Челны и близлежащих регионов.

Программа подготовки по специальности 140211.65 «Электроснабжение» нацелена на удовлетворение потребности регионального и российского рынка, имеющих фундаментальные знания в области электроснабжения, имеющих широкий набор профессиональных умений и навыков приближенных к их будущей деятельности. Выпускник по специальности 140211.65 «Электроснабжение» готовится к следующим видам профессиональной деятельности: электроустановки, питающие и распределительные сети, обеспечивающие подачи электроэнергии непосредственно отраслевым объектам в целом их технологическим комплексам и электроприемникам промышленных предприятий всех технологических назначений, городам, населенным пунктам иных типов и сельскохозяйственным районам и производствам. Конкретные виды профессиональной деятельности, к которым в основном готовится специалист, определяется образовательной организацией совместно с обучающимися, научно-педагогическими работниками и работодателями.

Выпускник по данному направлению должен обладать следующими компетенциями: универсальными (общенаучными и инструментальными) и профессиональными (быть способным осуществлять научно-исследовательскую, управленческую и педагогическую деятельность в сфере электроснабжения). Выпускник Набережночелнинского института/отделения Энергетики и информатизации по специальности 140211.65 «Электроснабжение» будет востребован в областях электроэнергетики. Вовлеченность студента Набережночелнинского института/отделения Энергетики и информатизации в научную деятельность, а также позволят выпускнику в полной мере реализовать себя и в академической карьере. Высокая востребованность выпускников среди работодателей, а также положительные отзывы последних о качестве обучения в КФУ являются основными факторами, содействующими привлечению способных абитуриентов.

Выводы: *Выпускники Набережночелнинского института/отделения Энергетики и информатизации пользуются спросом у работодателей РТ и др. регионов, и имеют высокие шансы на трудоустройство.*

5.УЧЕБНО-МЕТОДИЧЕСКОЕ И БИБЛИОТЕЧНОЕ ОБЕСПЕЧЕНИЕ УЧЕБНОГО ПРОЦЕССА

5.1. Обеспеченность основной и дополнительной учебной литературой

Библиотечный фонд Набережночелнинского института КФУ укомплектован печатными и электронными изданиями основной учебной литературы по дисциплинам базовой части всех циклов, изданных за последние 10 лет (для дисциплин базовой части гуманитарного, социального и экономического цикла – за последние 5 лет) из расчет не менее 25 экз. таких изданий на каждые 100 обучающихся. Фонд дополнительной литературы имеет официальные, справочно-библиографические и специализированные периодические издания в расчете 1-2 экз. на каждые 100 обучающихся.

Электронная библиотека включает в себя Электронные библиотечные системы, содержащие учебные, справочные и др. издания; электронные ресурсы локального, сетевого и удаленного доступа; а также ссылки на свободные ресурсы Интернета, содержащие информацию по основным учебным дисциплинам.

Все обучающие имеют возможность доступа к фондам учебно-методической документации и изданиям по основным изучаемым дисциплинам, в том числе доступ к электронно-библиотечным системам функционирующие в КФУ, обеспечивают возможность индивидуального доступа для каждого обучающегося доступ к сети Интернет.

Для самостоятельной работы, выполнения рефератов, курсовых работ, практической подготовки, а также качественного прохождения итоговой аттестации обучающиеся пользуются библиотекой Набережночелнинского института КФУ, так и Научной библиотекой им.Н.И.Лобачевского.

Поскольку библиотека КФУ является подписчиком большого числа как российских, так и зарубежных баз электронных библиотечных ресурсов, преподаватели и студенты Набережночелнинского института имеют возможность пользоваться этими обширными базами для обогащения знаний по читаемым курсам. В первую очередь через такие базы доступны периодические издания, которые эффективно используются в рамках курсов, читаемых в Набережночелнинском институте/отделении Энергетики и информатизации.

Информация по обеспеченности библиотечными и иными информационными ресурсами образовательного процесса:

- доступ к электронным ресурсам (полнотекстовым либо библиографическим) осуществляется на основании договоров с создателями информационных баз данных:
  - Научная электронная библиотека eLIBRARY.RU
  - Универсальная база данных East View
  - Консультант Плюс - справочно-поисковая система законодательной информации
  - Scopus - реферативная и наукометрическая электронная база данных и др.

Выводы: *Студенты направления 140211.65 «Электроснабжение» обеспечены базовой, основной и дополнительной учебной литературой в достаточном объеме. Также они имеют возможность пользоваться изданиями периодической печати, электронными ресурсами в подписке библиотеки, программно-информационным продуктами, установленными в компьютерных классах и рекомендованными по ряду дисциплин учебного плана.*

5.2. Учебно-методические материалы, разработанные преподавателями выпускающей кафедры

Таблица 2

Сведения о монографиях (по профилю ООП)

№	Год	Автор(ы)	Название работы	Тираж	Объем, п.л.	Издатель
1	2	3	4	5	6	7
01	2012	Сафронов Н.Н., Ахметсагиров Р.И, Афзалов Р.А.	Дисперсные железосодержащие отходы металлургии и машиностроения и их рециклинг. / Современные технологии формирования поверхностного слоя: Монография	100	с. 96-101	Институт научных исследований и экспертиз Гожув Влкп, Польша; Секция инженерного дела Поверхностного Слоя КМО ПАН Познань, Польша; Политехнический институт в Кошыцах, Отдел Инженерного дела Производства в Прэшов, Словакия – Gorzow Wlkp
02	2012	Ахметшин Р.С., Макарова Н.Л.	Диагностирование состояния изоляции силовых трансформаторов сельских электрических сетей: монография	500	5,6 п.л.	ФГБОУ ВПО Московский государственный агроинженерный университет имени В. П. Горячкина, Москва

Примечание: Указываются только монографии, хотя бы один из авторов которых является (или являлся на момент издания монографии) штатным сотрудником выпускающей кафедры.

Здесь и далее под <u>штатными сотрудниками</u> понимаются собственно штатные преподаватели кафедры и внутренние совместители по кафедре.

Таблица 3

Сведения об учебниках, учебных и учебно-методических пособиях (по профилю ООП)

№	Год	Автор (ы)	Название работы	Вид	Гриф	Тираж	Объем, п.л.	Издатель
1	2	3	4	5	6	7	8	9
01	2001	Муратова З.М.	Экология	Учебное пособие	–	500	11,16 п.л.	Издательство Казанского университета
02	2011	Муратова З.М. Зарипов Р.Ф. Катасонов П.А.	Силовая электроника	Учебное пособие	–	100	8,5 п.л.	Издательско-полиграфический центр Камской государственной инженерно-экономической академии
03	2013	Анчугова	Теоретические	Учебное	–	50	6,3 п.л.	Издательско-

		А.Ф. Ильин В.И.	основы электротехники	пособие				полиграфический центр Филиала ФГАОУ ВПО «Казанский (Приволжский) федеральный университет» в г. Набережные Челны
04	2013	Насибуллин Р.Т. Ильин В.И.	Основы цифровой техники	Учебное пособие	–	100	5,0 п.л.	Издательско-полиграфический центр Филиала ФГАОУ ВПО «Казанский (Приволжский) федеральный университет» в г. Набережные Челны
05	2014	Ахметшин Р.С. Ильин В.И.	Проектирование элементов электроснабжения.	Лабораторный практикум	–	100	3,0 п.л.	Издательско-полиграфический центр Филиала ФГАОУ ВПО «Казанский (Приволжский) федеральный университет» в г. Набережные Челны
06	2014	Л.М. Рыбаков, Р.С. Ахметшин, Н.Л. Макарова	Воздушные линии электропередач	Учебное пособие	–	100	152 с.	ФГБОУ ВПО «Марийский государственный университет»

Примечание: Указываются только те учебники и учебные пособия с грифом, хотя бы один из авторов которых является (или являлся на момент издания работы) штатным сотрудником выпускающей кафедры.

Данные по учебникам и учебным пособиям указываются с разделением по видам грифа работы. При наличии другого грифа или его отсутствии в графе «Гриф» ставится прочерк.

Гриф Минобразования России — присвоенная учебному пособию Минобразованием России и вынесенная на его титульный лист одна из двух формулировок: «Допущено в качестве …» или «Рекомендовано в качестве». Гриф Минобразования присваивается учебнику приказом за подписью Заместителя министра. Гриф Минобразования означает соответствие пособия всем требованиям Государственного образовательного стандарта. Гриф «Допущено…» присваивается впервые издаваемым учебникам, гриф «Рекомендовано» — при последующем переиздании учебников, имеющих гриф «Допущено…» и прошедших апробацию в соответствующих образовательных учреждениях. Для получения грифа необходимо обратится в Департамент образовательных стандартов и программ Минобразования России, который направит пособие на соответствующую экспертизу.

Гриф УМО — присвоенная учебному пособию и вынесенная на его титульный лист формулировка Учебно-методического объединения высших учебных заведений в соответствующей области образования о допустимости или рекомендации использования пособия. Перечни УМО вузов РФ утверждены приказами Минобразования России:

Гриф НМС — присвоенная учебному пособию и вынесенная на его титульный лист формулировка Научно-методического совета Минобразования России по соответствующей дисциплине или тематике о допустимости или рекомендации использования пособия. Перечни НМС утверждены приказами Минобразования России.

Выводы: *Студенты обеспечены базовой, основной и дополнительной учебной литературой в достаточном объеме. Также они имеют возможность пользоваться изданиями*

периодической печати, учебно-методическими разработками преподавателей кафедр Набережночелнинского института/отделения Энергетики и информатизации, электронными ресурсами в подписке библиотеки, программно-информационным продуктами, установленными в компьютерных классах и рекомендованными по ряду дисциплин учебного плана.

6. КАДРОВОЕ ОБЕСПЕЧЕНИЕ ПОДГОТОВКИ СПЕЦИАЛИСТОВ

Реализация ООП обеспечивается научно-педагогическими кадрами, имеющими, как правило, базовое образование, соответствующее профилю преподаваемой дисциплины, и систематически занимающимися научной и (или научно-методической деятельностью.

Доля преподавателей, имеющих ученую степень и (или) ученое звание, в общем числе преподавателей, обеспечивающихся образовательный процесс по специальности 140211.65 «Электроснабжение» не менее 70%. Процент штатных ППС составляет 90%, доля преподавателей с учёной степенью доктора наук – 9%, что соответствует требованиям ГОС ВПО.

Избрание на вакантные должности осуществляется через решения (пошагово) согласно «Регламент» о порядке замещения должностей профессорско-преподавательского состава в КФУ»:

- заседания кафедр,
- Ученого совета Набережночелнинского института/отделения Энергетики и информатизации,
- Ученого совета КФУ.

Преподаватели, осуществляющие подготовку специалистов, регулярно один раз в три года обязаны проходить повышение квалификации (как на курсах, предлагаемых самим вузом, так и на курсах других вузов, прохождение которых преподавателю оплачивается из бюджета КФУ). Около 15% штатных преподавателей кафедры Электроэнергетики и электротехники Набережночелнинского института/отделения Энергетики и информатизации ежегодно проходят повышение квалификации, 85% - один раз в три года и совершенствуют свои навыки, как в научно-исследовательской, так и преподавательской сфере. Такой порядок демонстрирует не просто наличие системы в планировании повышения квалификации, но включает в себя и стимулирующий аспект, что чрезвычайно важно для образовательного процесса в целом.

К основным формам повышения квалификации в Набережночелнинском институте/отделении Энергетики и информатизации относятся: соискательство, повышение квалификации и профессиональная переподготовка специалистов и руководящих работников с высшим образованием по новым перспективным направлениям науки; творческие отпуска научно-педагогических работников для завершения кандидатских и докторских диссертаций; получение второго высшего образования и т.д.

Требования к преподавателям включают постоянное совершенствование и повышение квалификации, что возможно только при активном участии в методических и научных конференциях, кооперации с ведущими российскими и зарубежными коллегами.

Штатные преподаватели выпускающей кафедры, прошедшие в 2013 г. курсы повышения квалификации

Таблица 4

№	ФИО преподавателя	Вид повышения квалификации	Название	Место проведения
1	2	3	4	5
1.	Анчугова Алевтина Флегентьевна	повышение квалификации	Системы мониторинга энергетической эффективности гражданских и промышленных объектов	ФГАОУ ВПО «Национальный исследовательский технологический университет «МИСиС»
2.	Ахметсагиров Рамиль Ильясович	повышение квалификации	Высокоэффективные автономные системы генерации энергии	ФГАОУ ВПО «Национальный исследовательский технологический университет «МИСиС»
		повышение квалификации	Подготовка к переходу на ФГОС 3+. Планирование и реализация учебного процесса. Фонды оценочных средств» с 4 апреля 2014г. по 5 апреля 2014г. Сертификат серия А1 № 0039281	ФГБОУ ВПО «Российская академия народного хозяйства и государственной службы при Президенте Российской Федерации»
3.	Ахметшин Роберт Султанович	повышение квалификации	Высокоэффективные энергогенерирующие и сберегающие материалы	ФГАОУ ВПО «Национальный исследовательский технологический университет «МИСиС»
4.	Валиев Рамиль Ильдарович	повышение квалификации	Системы мониторинга энергетической эффективности гражданских и промышленных объектов	ФГАОУ ВПО «Национальный исследовательский технологический университет «МИСиС»
5.	Галимов Наиль Салихович	повышение квалификации	Высокоэффективные энергогенерирующие и сберегающие материалы	ФГАОУ ВПО «Национальный исследовательский технологический университет «МИСиС»
6.	Гумеров Айрат Завдатович	повышение квалификации	Высокоэффективные энергогенерирующие и сберегающие материалы	ФГАОУ ВПО «Национальный исследовательский технологический университет «МИСиС»
		повышение квалификации	Методы и технологии управления вузом в современных условиях	Учебный центр подготовки руководителей Национальной исследовательский университет «Высшая школа

				экономики»
7.	Заболотская Нина Николаевна	повышение квалификации	Высокоэффективные энергогенерирующие и сберегающие материалы	ФГАОУ ВПО «Национальный исследовательский технологический университет «МИСиС»
8.	Зайнуллин Шамиль Ринатович	повышение квалификации	Моделирование и создание систем управления элементами энергоструктур	ФГАОУ ВПО «Национальный исследовательский технологический университет «МИСиС»
9.	Ильин Владимир Иванович	повышение квалификации	Моделирование и создание систем управления элементами энергоструктур	ФГАОУ ВПО «Национальный исследовательский технологический университет «МИСиС»
10.	Ильясов Тимур Рудольфович	повышение квалификации	Моделирование и создание систем управления элементами энергоструктур	ФГАОУ ВПО «Национальный исследовательский технологический университет «МИСиС»
11.	Катасонов Павел Андреевич	повышение квалификации	Системы мониторинга энергетической эффективности гражданских и промышленных объектов	ФГАОУ ВПО «Национальный исследовательский технологический университет «МИСиС»
12.	Муратова Зинфира Мугамбаровна	повышение квалификации	Системы мониторинга энергетической эффективности гражданских и промышленных объектов	ФГАОУ ВПО «Национальный исследовательский технологический университет «МИСиС»
13.	Мухтаров Низамитдин	повышение квалификации	Высокоэффективные энергогенерирующие и сберегающие материалы	ФГАОУ ВПО «Национальный исследовательский технологический университет «МИСиС»
14.	Насибуллин Рамиль Тахирович	повышение квалификации	Моделирование и создание систем управления элементами энергоструктур	ФГАОУ ВПО «Национальный исследовательский технологический университет «МИСиС»
		аспирантура	Защита диссертации на тему «Электрические разряды между проточным электролитическим катодом и металлическим анодом при атмосферном и пониженных давлениях»	Казанский национальный исследовательский технологический университет
15.	Нуриев Илсур Мухтарович	повышение квалификации	Системы мониторинга энергетической эффективности гражданских и промышленных объектов	ФГАОУ ВПО «Национальный исследовательский технологический университет «МИСиС»
16.	Садриев Рамиль	повышение	Системы мониторинга	ФГАОУ ВПО

	Шамилевич	квалификации	энергетической эффективности гражданских и промышленных объектов	«Национальный исследовательский технологический университет «МИСиС»
17.	Санакулов Асгат Худакулович	повышение квалификации	Системы мониторинга энергетической эффективности гражданских и промышленных объектов	ФГАОУ ВПО «Национальный исследовательский технологический университет «МИСиС»
18.	Сущикова Анастасия Николаевна	повышение квалификации	Системы мониторинга энергетической эффективности гражданских и промышленных объектов	ФГАОУ ВПО «Национальный исследовательский технологический университет «МИСиС»
19.	Фатыхов Камиль Закирович	повышение квалификации	Системы мониторинга энергетической эффективности гражданских и промышленных объектов	ФГАОУ ВПО «Национальный исследовательский технологический университет «МИСиС»
20.	Хафизов Алмаз Анзяпович	повышение квалификации	Системы мониторинга энергетической эффективности гражданских и промышленных объектов	ФГАОУ ВПО «Национальный исследовательский технологический университет «МИСиС»
21.	Шакиров Юнус Идрисович	повышение квалификации	Высокоэффективные автономные системы генерации энергии	ФГАОУ ВПО «Национальный исследовательский технологический университет «МИСиС»

Выводы: *Таким образом, реализуемая основная образовательная программа полностью обеспечена научно-педагогическими кадрами необходимого качества.*

Квалификация преподавательских кадров соответствует нормативам, установленным лицензией.

Реализуемая основная образовательная программа полностью обеспечена научно-педагогическими кадрами. В соответствии с требованиями ГОС ВПО все они проходят повышение квалификации для развития профессиональных навыков и компетенций. Соотношение преподавателей с учеными степенями и званиями к общему числу преподавателей в пределах установленных нормативов.

Организация учебного процесса соответствует учебному плану подготовки специалистов по направлению 140211.65 «Электроснабжение». В подготовке специалистов принимают участие высококвалифицированные преподаватели, учебный процесс основывается на достаточной материально-технической и финансовой базе.

В подготовке используются новейшие информационные технологии, все дисциплины обеспечены тестами, учебными пособиями и другим вспомогательным материалом, активно используются информационные технологии.

7. МЕЖДУНАРОДНОЕ СОТРУДНИЧЕСТВО

Активное участие преподавателей в программах международной академической мобильности может повысить узнаваемость КФУ и реализующихся в нем направлений исследований, налаживанию партнерских отношений с преподавателями из зарубежных университетов, что может привлечь иностранных студентов.

Необходимо констатировать, что международные контакты кафедры Электроэнергетики и электротехники развиты не в полном объеме, но работа в данном направлении ведется. Рекомендуется активное участие в международных стажировках, особенно долгосрочных, развивать программы двойных дипломов. Необходимо интенсифицировать международную научную активность ППС кафедры Электроэнергетики и информатики Набережночелнинского института/отделения Энергетики и информатизации.

8. НАУЧНО-ИССЛЕДОВАТЕЛЬСКАЯ И НАУЧНО-МЕТОДИЧЕСКАЯ ДЕЯТЕЛЬНОСТЬ

Научные направления (научные школы) выпускающей кафедры по реализации ООП

Таблица 5

№	Название научного направления (научной школы)	Код	Ведущие ученые в данной области	Количество защищенных диссертаций по данному научному направлению штатными преподавателями за последний год		Количество изданных штатными преподавателям и монографий по данному научному направлению	Количество изданных и принятых к публикации статей штатных преподавателей в журналах, рекомендованных ВАК	Количество патентов, выданных на разработки
				докторских	кандидатских			
1	2	3	4	5	6	7	8	9
01	Низкотемпературная плазма	010205 010408 010413 010407 050903 050910 051100 051606	Шакиров Ю.И. Гумеров А.З. Садриев Р.Ш.	–	2	–	–	–

Примечание: Указываются научные школы, направление которых соответствует профилю специальности (направлению подготовки), а ведущий ученый является штатным сотрудником выпускающей кафедры.

Научная школа — это четко выраженное направление активных научных исследований, результаты которых представлены и опубликованы в виде защищенных кандидатских и докторских диссертаций, монографий, учебников, ряда статей, выступлений, возглавляемое признанным специалистом в данной области — кандидатом или доктором наук, под руководством которого по темам данного направления ведется подготовка специалистов по программам послевузовского профессионального образования и кадров высшей квалификации

8.1. Участие преподавателей и студентов в НИР

Преподаватели и студенты Набережночелнинского института/отделения Энергетики и информатизации активно занимаются научно-исследовательской работой, представляют результаты своей работы в монографиях, научных статьях, на конференциях, симпозиумах краевого, всероссийского и международного масштаба.

В 2013 гг. ППС и студенты участвовали на:

Всероссийских конференциях:

- Всероссийская научно-практическая конференция студентов, аспирантов и молодых ученых "V Камские чтения";
- Международная научно-практическая конференция «Информационные технологии. Автоматизация. Актуализация и решение проблем подготовки высококвалифицированных кадров (ИТАП-2013)»;
- 11-я международная конференция "Газоразрядная плазма и её применения";
- V научно-техническая конференция "Низкотемпературная плазма в процессах нанесения функциональных окрытий";
- Международная научно-техническая конференция «Инновационные машиностроительные технологии, оборудование и материалы– 2013» (МНТК «ИМТОМ-2013»)

Всероссийских олимпиадах:

- "Всероссийская студенческая олимпиада (II тур) по специальности 140205 "Электроэнергетические системы и сети" и направлению подготовки бакалавров 140200 "Электроэнергетика".

Конкурсах, организованных вузом:

- Полуфинальный отборочный конкурс по программе «Участник молодежного научно-инновационного конкурса»

Итоговых научно-образовательных конференциях КФУ:

- Итоговая научно-образовательная конференция студентов Набережночелнинского института КФУ Секция "Электроэнергетика и энергосбережение" (всего 38 секций по НЧИ КФУ)

Других научных мероприятиях:

- Итоговая научно-образовательная конференция студентов Набережночелнинского института КФУ Секция "Электроэнергетика и энергосбережение" (всего 38 секций по НЧИ КФУ)

1. Анчугова А.Ф. Модернизация релейной защиты выключателей низкого напряжения на подстанции 220 кВ. / Межрегиональная научно-практическая конференция « V Камские чтения» Наб. Челны, НЧИ КФУ, 2013г., 26.03.13г., соавторы Ахметшин Р.С., студ. гр.2324 Фардеев Д.Р.
2. Анчугова А.Ф. Устройство отключения короткого замыкания в секционированных сетях коротких кабельных линий 6-10 кВ. / Статья отправлена в журнал «Вектор науки» г. Тольятти стадия рецензирования (ВАК), соавторы Ахметшин Р.С.

3. Ахмадиев Г.М. Иммунобиологические основы и методологические принципы оценки,,прогнозирования и профилактики болезней человека и плацентарных животных на различных этапах постнатального онтогенеза Современные тенденции в образовании и науке: сб. науч. тр. по мат-лам Междунар. заоч. науч.-практ. конф. 28 декабря 2012 г.: Часть 8. Тамбов, 2013-с.19-23.
4. Ахмадиев Г.М. К ВОПРОСУ РАЗРАБОТКИ СПОСОБА ОЦЕНКИ И ПРОГНОЗИРОВАНИЯ ЧУВСТВИТЕЛЬНОСТИ К СТРЕССУ ЖИВОТНЫХ, ПТИЦ И ЧЕЛОВЕКА НА РАЗЛИЧНЫХ ЭТАПАХ ПОСТНАТАЛЬНОГО ОНТОГЕНЕЗА//И 66 «Инновация в науке»: материалы XIX международной заочной научно -практической конференции (22 апреля 2013 г.);Новосибирск:Изд. «СибАК»,2013.с.30-36.
5. Ахмадиев Г.М. НАУЧНЫЕ ОСНОВЫ И ПРИНЦИПЫ ЖИЗНЕОБЕСПЕЧЕНИЯ ЖИВОТНЫХ И ЧЕЛОВЕКА НА РАЗЛИЧНЫХ ЭТАПАХ РАЗВИТИЯ//Актуальные проблемы качества и конкурентоспособности товаров и услуг. Тезисы докладов Первой международной научно- практической конференции (22-23 марта 2013 года)- Набережные Челны.: Изд-во Набережночелнинского государственного торгово-технологический института.- С.10-14.
6. Ахмадиев Г.М. ОЦЕНКА СТРЕССУСТОЙЧИВОСТИ И СТРЕССЧУВСТВИТЕЛЬНОСТИ ЖВАЧНЫХ ЖИВОТНЫХ И ИХ ПОТОМСТВА.
7. Ахмадиев Г.М. Разработка научных основ и принципов безопасной и здоровьесохраняющей технологии питания человека и животных.
8. Ахмадиев Г.М.ЗАКОНОМЕРНОСТИ СНИЖЕНИЯ ЖИЗНЕСПОСОБНОСТИ ЧЕЛОВЕКА И ПЛАЦЕНТАРНЫХ ЖИВОТНЫ//ЭКОЛОГИЧЕСКИЕ ПРОБЛЕМЫ ПРОМЫШЛЕННЫХ ГОРОДОВ. /Сборник научных трудов по материалам 6-й Всероссийской научно-практической конференции с международным участием//Под редакцией профессора Е.И. Тихомировой/- Саратов, 2013.- С.6-9 Часть 1.
9. Ахмадиев Г.М. Закономерности исчезновения иммуноглобулинов в системе "мать-плод-новорожденный" у плацентарных животных//Сборник научных трудов по материалам Международной научно- практической конференции 28 февраля 2013,часть7.- Тамбов,2013 - с.8-12.
10. Ахмадиев Г.М. К вопросу нового явления в функциональной системе мать -плод-новорожденный//Теоретические и практические вопросы развития научной мысли в современном мире: сборник статей Международной научно - практической конференции. 27-28 февраля 2013 г.-УФА: РИЦ БашГУ,2013- С.3-8.
11. Ахмадиев Г.М. ЦИТ: 113-0605 Ахмадиев Г.М. ОЦЕНКА СТРЕССУСТОЙЧИВОСТИ И СТРЕССЧУВСТВИТЕЛЬНОСТИ ЖВАЧНЫХ ЖИВОТНЫХ И ИХ ПОТОМСТВА.
12. Ахмадиев Г.М. Научный журнал Сборник научных трудов SWorld//Сборник научных трудов SWorld. Материалы международной научно-практической конференции «Современные направления теоретических и прикладных исследований 2013». – Выпуск 1. Том 38 – Одесса: КУПРИЕНКО, 2013.
13. Ахмадиев Г.М. Научные основы и принципы определения стресс – реакций животных и человека на различных этапах роста и развития.
14. Ахметшин Р.С. «Самоосушение» изоляционной системы «твердая изоляция – масло» силового трансформатора / Р.С. Ахметшин, Л.М. Рыбакова // Электрооборудование: эксплуатация и ремонт. - Москва. №6. 2013. - С.20-23.
15. Ахметшин Р.С. Открытое распределительное устройство 110(220) кВ электрических подстанций для подключения 3-ей ЛЭП без погашения потребителей/ Р.С. Ахметшин // Промышленная энергетика. - Москва, 2013. - №10. - С.11-12.
16. Заболотская Н.Н., Заболотская Ю.Г. Факторы учебной среды и механизмы адаптации студентов-первокурсников // - Выпуск 3. Том 48. - Одесса, 2013. - С. 45-49.
17. Афзалов Р.А., Сафронов Н.Н., Ахметсагиров Р.И. Автоматизированный комплекс рециклирования стружечных отходов в слиток ЭШП (электрошлаковая плавка) // Материалы Международной научно-технической конференции "ИННОВАЦИОННЫЕ

МАШИНОСТРОИТЕЛЬНЫЕ ТЕХНОЛОГИИ, ОБОРУДОВАНИЕ И МАТЕРИАЛЫ-2013 (МНТК "ИМТОМ-2013"), Форума "ПОВЫШЕНИЕ КОНКУРЕНТОСПОСОБНОСТИ И ЭНЕРГОЭФФЕКТИВНОСТИ МАШИНОСТРОИТЕЛЬНЫХ ПРЕДПРИЯТИЙ В УСЛОВИЯХ ВТО" Часть 2, 11-13 сентября 2013. - С.7-11.

18. Валиев Р.И., Хафизов А.А., Жеребцов С.А. Оптимизация процесса очистки и снятия заусенцев с поверхности изделий плазменной электротермической установкой с жидким катодом // V Камские чтения»: Сборник докладов всероссийской научно-практической конференции. (2013; Набережные Челны). В 3-х ч. Часть 1, 2013. - С. 22-24.
19. Валиев Р.И., Хафизов А.А., Сергеев В.А. Технологическая плазменная электротермическая установка для поверхностного упрочнения материалов // V Камские чтения»: Сборник докладов всероссийской научно-практической конференции. (2013; Набережные Челны). В 3-х ч. Часть 1, 2013. - С. 22-24.
20. Валиев Р.И.,Шакиров Б.Ю., Шакиров Ю.И. Очисткаповерхности деталей в плазме объемного разряда между твердым и жидким электродами // Материалы Международной научно-технической конференции "ИННОВАЦИОННЫЕ МАШИНОСТРОИТЕЛЬНЫЕ ТЕХНОЛОГИИ, ОБОРУДОВАНИЕ И МАТЕРИАЛЫ-2013 (МНТК "ИМТОМ-2013"), Форума "ПОВЫШЕНИЕ КОНКУРЕНТОСПОСОБНОСТИ И ЭНЕРГОЭФФЕКТИВНОСТИ МАШИНОСТРОИТЕЛЬНЫХ ПРЕДПРИЯТИЙ В УСЛОВИЯХ ВТО" Часть 2, 11-13 сентября 2013. - С.162-167.
21. Гумеров А. З., Насибуллин Р. Т., Садриев Р. Ш., Саримов Л. Р. Усовершенствование плазменной установки для получения никелевого порошка // Материалы Международной научно-технической конференции «Инновационные машиностроительные технологии, оборудование и материалы– 2013» (МНТК «ИМТОМ-2013»). Ч.2. - Казань. С. 71-73.
22. Заболотская Н.Н., Багаутдинов У.И., Лобашова К.Д. Анализ рисков для здоровья населения города // «V Камские чтения»: Сборник докладов всероссийской научно-практической конференции. (2013; Набережные Челны). В 3-х ч. Часть 1, 2013. - С. 213-215.
23. Заболотская Н.Н. / Воздействие автомобильных выхлопов на состояние атмосферного воздуха в г. Набережные Челны/ Н.Н.Заболотская, К.Д.Лобашова, Е.О.Гурьянова //V Камские чтения: сб.ст.-Наб.Челны, 2013.-с.253-255.
24. Заболотская Н.Н., Гурьянова Е.О., Багаутдинов У.И. Химический состав выхлопных газов автомобильного транспорта и характеристика основных компонентов выхлопов // «V Камские чтения»: Сборник докладов всероссийской научно-практической конференции. (2013; Набережные Челны). В 3-х ч. Часть 1, 2013. - С. 231-233.
25. Заболотская Н.Н. / Воздействие автомобильных выхлопов на состояние атмосферного воздуха в г. Набережные Челны/ Н.Н.Заболотская, К.Д.Лобашова, Е.О.Гурьянова //V Камские чтения: сб.ст.-Наб.Челны, 2013.-с.253-255.
26. Заболотская Н.Н., Лобашова К.Д., Гурьянова Е.О. Воздействие автомобильных выхлопов на состояние атмосферного воздуха в г. Набережные Челны // «V Камские чтения»: Сборник докладов всероссийской научно-практической конференции. (2013; Набережные Челны). В 3-х ч. Часть 1, 2013. - С. 253-255.
27. Заболотская Н.Н. / Воздействие автомобильных выхлопов на состояние атмосферного воздуха в г. Набережные Челны/ Н.Н.Заболотская, К.Д.Лобашова, Е.О.Гурьянова //V Камские чтения: сб.ст.-Наб.Челны, 2013.-с.253-255.
28. Муратова З.М., Ефимова А.В. Сравнительная характеристика трансформаторов отечественного и импортного производителей // «V Камские чтения»: Сборник докладов всероссийской научно-практической конференции. (2013; Набережные Челны). В 3-х ч. Часть 1, 2013. - С. 20-21.
29. Насибуллин Р.Т. Интегрированное стартер-генераторное устройство для грузовых автомобилей КАМАЗ-5308 Р.Т.Насибуллин, Р.И.Валиев, А.З.Гумеров, Р.Ш.Садриев, А.А.Хафизов // Научно-технический вестник Поволжья - Казань, 2013. - №5.-С. 130-133.

30. Насибуллин Р.Т., Токарев А.С., Гатауллина А.Р. Анализ разработки современных полупроводниковых элементов памяти // сборник докладов Всероссийской научно-практической конференции студентов, аспирантов и молодых ученых «V Камские чтения» В 3-х ч. Часть 1. 6 апреля 2013 г. ред. кол. С.В. Дмитриев [и др.]; под ред. д-ра техн. наук Л.А. Симоновой. – Набережные Челны: Издательско-полиграфический центр Набережночелнинского института КФУ, 2013. - С. 69-71.
31. Санакулов А.Х., Шарафиева А.И., Гильфанова Л.Р. Актуальность и перспективы развития малых ГЭС в России. V Камские чтения»: Сборник докладов всероссийской научно-практической конференции. (2013; Набережные Челны). В 3-х ч. Часть 1, 2013. - С. 20-21.
32. Сафронов Н.Н. Автоматизированный комплекс рециклирования стружечных отходов в слиток ЭШП (Электрошлаковая плавка) (статья ВАК). / Планируется издать в научно-техническом журнале КНИТУ-КАИ, Сафронов Н.Н., Афзалов Р.А Ахметсагиров Р.И.
33. Сафронов Н.Н. Рециклирование дисперсных отходов машиностроения в производстве литых штампов (статья ВАК). / Планируется издать в научно-техническом журнале КНИТУ-КАИ, Сафронов Н.Н., Афзалов Р.А Ахметсагиров Р.И.
34. Сафронов Н.Н. Технология изготовления и микроструктура составных магнетитовых анодов, полученных с использованием анодного электролитного нагрева (статья ВАК). / Письма о материалах Letter on materials. ru, Сафронов Н.Н., Шакиров Ю.И., Катасонов П.А., Гарифуллин Р.А., Мартемьянов Д.С.
35. Хафизов А.А., Шакиров Б.Ю., Шакиров Ю.И. Поверхностное упрочнение деталей автоматизированной плазменной электротермической установкой с жидким катодом // Материалы Международной научно-технической конференции "ИННОВАЦИОННЫЕ МАШИНОСТРОИТЕЛЬНЫЕ ТЕХНОЛОГИИ, ОБОРУДОВАНИЕ И МАТЕРИАЛЫ-2013 (МНТК "ИМТОМ-2013"), Форума "ПОВЫШЕНИЕ КОНКУРЕНТОСПОСОБНОСТИ И ЭНЕРГОЭФФЕКТИВНОСТИ МАШИНОСТРОИТЕЛЬНЫХ ПРЕДПРИЯТИЙ В УСЛОВИЯХ ВТО" Часть 1, 11-13 сентября 2013 г. - С.194-198.
36. Шакиров Ю.И. Технология изготовления и микроструктура составных магнетитовых анодов, полученных с использованием плазменно-электролитического анодирования / Ю.И. Шакиров, Н.Н.Сафронов, П.А.Катасонов, Р.А.Гарифуллин, Д.С.Мартемьянов // Научно-технический вестник Поволжья - Казань., 2013. - № 4. - С. 250-252.

В 2012 году подана заявка на объекты интеллектуальной собственности: «Устройство сейсмоустойчивой установки разрядника (изобретение) № заявки 2012133122. Авторы Валиев М.Р. (гр. 2091167), Ахметшин Р.С. (доцент кафедры Электроэнергетики и электротехники).

Выводы: *В научной и научно-методической работе принимают участие все преподаватели выпускающей кафедры. Научная деятельность и публикация результатов в виде статей, монографий, учебников, учебных пособий является одним из критериев заключения с преподавателем трудового договора.*

Наблюдается положительная тенденция увеличения качества научных статей, публикуемых преподавателями, статей в международных рецензируемых журналах, числа научных мероприятий всероссийского и международного уровня, в которых преподаватели принимают участие, количества студентов участвующих в научно-исследовательской работе, участвующих в конференциях различного уровня и публикующих результаты своей работы.

9. МАТЕРИАЛЬНО-ТЕХНИЧЕСКАЯ БАЗА

Материально-техническое обеспечение образовательной программы соответствует требованиям ГОС ВПО. В частности, в КФУ имеются все необходимые специализированные аудитории, лаборатории, обеспечивающие проведение лабораторных практикумов и практических занятий по всем дисциплинам.

Кафедра Электроэнергетики и электротехники Набережночелнинского института/отделения Энергетики и информатизации располагает материально-технической базой, обеспечивающей проведение всех видов лабораторно-практической, дисциплинарной и междисциплинарной подготовки и научно-исследовательской работы студентов, предусмотренных примерным образовательной программой, и соответствующей действующим санитарным и противопожарным нормам.

В ходе реализации образовательной программы используются:

- общеинститутские аудитории для проведения лекционных, семинарских, практических занятий, оснащенные мультимедийной техникой (проектор или телевизор, персональный компьютер, экран);
- специализированные лаборатории, кабинеты, аудитории;
- Для обеспечения учебного процесса оборудован и функционирует компьютерный класс;
- В учебном процессе используются:

- операционные системы: Windows 2000/XP/;
- стандартные пакеты прикладных программ офисного назначения (Microsoft Office 2000/XP и пр.), в том числе:
- информационные системы подготовки текстов (Microsoft Word);
- системы электронных таблиц (Microsoft Excel);
- системы подготовки презентаций (Microsoft PowerPoint).

Преподаватели, осуществляющие подготовку по специальности 14021.65 «Электроснабжение» в процессе осуществления своей профессиональной деятельности часто и эффективно используют возможности мультимедийного оборудования: демонстрируют фильмы, сопровождают выступления презентациями.

Сведения о специализированных лабораториях, также об используемом оборудовании для обеспечения образовательной программы приведены ниже (таблица 7).

Таблица 7

Наименование лаборатории	**Перечень оборудования, размещенного в лаборатории**	**Количество единиц оборудования**
1	2	3
лаборатория электротехники	Комплекс лабораторного оборудования по изучению электрических параметров трансформаторов, трехфазных и однофазных цепей, RC и RL контуров.	4 стенда 3 движка
лаборатория ТОЭ и электроники	Лабораторный стенд по изучению характеристик полупроводниковых приборов.	8 стендов
лаборатория экологии	1. Лабораторная установка по определению метеорологических условий на рабочем месте 2. Лабораторный стенд по изучению эффективности освещения рабочего места 3. Лабораторная установка по определению	4 стенда

	запыленности воздуха 4. Лабораторная установка по определению методов очистки сточных вод	
компьютерный класс	Комплект компьютерного оборудования для моделирования лабораторных работ	15 компьютеров
лаборатория безопасности жизнедеятельности	1. Лабораторный стенд по изучению шагового напряжения и напряжения прикосновения 2. Лабораторный стенд по изучению температуры вспышки материалов 3. Лабораторный стенд по изучения воздействия вибраций на организм человека	3 стенда
лаборатория электрооборудование автомобиля	1. Испытательные стенды для проведения лабораторных работ по изучению инжекторной системы питания и микропроцессорной системы управления двигателем 2. Стенды для проведения электрических и механических испытаний электростартера и генератора автомобилей 3. Лабораторные установки для исследования характеристик контактных, контактно-транзисторных и бесконтактных распределительных систем зажигания ДВС	20 стендов
лаборатория электроснабжения	1. Лабораторный комплекс оборудования «Электроснабжение гражданских и промышленных объектов» 2. Лабораторный стенд по изучению электромеханических характеристик двигателей постоянного и переменного тока 3. Лабораторный стенд «Монтаж и наладка электрооборудования предприятий и гражданских зданий» 4. Лабораторные стенды «Электроснабжение промышленных предприятий» 5. Демонстрационные стенды по релейной защите, видам кабельной продукции и электроизоляционным материалам применяемым в электроснабжении	5 стендов
научно-исследовательская лаборатория ИВКИ (применения источников высококонцентрированного излучения)	1. Экспериментальная установка низкотемпературной плазмы с электролитическим катодом и металлическим анодом 2. Лабораторный стенд для определения электрических параметров свинцовых стартерных аккумуляторных батарей 3. Демонстрационный стенд для проведения лабораторных работ по изучению конструкции автономных источников тока 4. Учебный стенд для изучения солнечной энергетики	5 стендов
лаборатория электрических и электронных аппаратов	1. Комплекс лабораторного оборудования по изучению дисциплины «Силовая электроника» 2. Лабораторный стенд по изучению электрических и электронных аппаратов 3. Лабораторный стенд по изучению дисциплины «Монтаж-наладка, ремонт и эксплуатация систем электроснабжения»	3 стенда
лаборатория электрических машин и электрического привода	1. Комплекс лабораторных стендов по изучению двигателей и генераторов постоянного тока 2. Комплекс лабораторного оборудования по изучению характеристик асинхронных и синхронных двигателей 3. Лабораторный стенд по изучению схемы релейного управления трамвайного вагона 4. Лабораторный стенд по изучению электромеханических характеристик двигателей постоянного и переменного тока	4 стенда 2 эл.дв.

лаборатория АИТ (Автономные источники тока)	1. Экспериментальная установка низкотемпературной плазмы с электролитическим катодом и металлическим анодом 2. Лабораторный стенд для определения электрических параметров свинцовых стартерных аккумуляторных батарей 3. Демонстрационный стенд для проведения лабораторных работ по изучению конструкции автономных источников тока 4. Учебный стенд для изучения солнечной энергетики	3 стенда и 1 установка
лаборатория электрооборудования автомобилей	1. Базовый модуль с измерительными приборами с USB интерфейсом и компьютером Com3Lab-Master Unit (USB) 2. Программа для просмотра CAN-BUS под Windows 3. Модуль «Автомобильные технологии» Com3Lab 4. Модуль «Датчики автомобиля» Com3Lab 5. Установка «Система освещения автомобиля» с компьютером 6. Дополнение «Освещение прицепа» 7. Установка «Система освещения с управлением по шине данных CAN» с компьютером 8. Установка «Электронная система стабилизации ABS/ESP» с компьютером 9. Установка «Система контроля дистанции при парковке» с компьютером 10. Установка «Система комфорта, управляемая по шине CAN» с компьютером 11. Установка «Электронные системы управления дизелем» с компьютером 12. Установка «Бортовой компьютер» с компьютером 13. Установка «Бортовая система диагностики» с компьютером 14. Установка «Сетевые автомобильные системы» с компьютером 15. Установка «Автоматическая трансмиссия» с компьютером 16. Установка «Усилитель руля» с компьютером 17. Установка «Организация сети автомобильных систем (шина MOST)» с компьютером 18. Программное обеспечение для записи и анализа экспериментальных данных 19. Программа диагностики автомобиля 20. Программа визуализации и управления по шине данных LIN	12 стендов

Вывод: *В целом, материально-техническая база соответствует требованиям ГОС ВПО. Единственным недостатком является нехватка аудиторных и кафедральных площадей. В остальном состояние материально-технической базы не вызывает нареканий.*

10. ОБЩЕКУЛЬТУРНАЯ И СПОРТИВНО-ОЗДОРОВИТЕЛЬНАЯ ДЕЯТЕЛЬНОСТЬ СТУДЕНТОВ

Для студентов Набережночелнинского института созданы условия как для обучения и отдыха, так и для развития талантов и способностей. В распоряжении института имеются восемь учебных зданий, четыре благоустроенных общежития, комплекс спортивных залов, стадион, учебно-библиотечный комплекс с актовым залом и библиотекой, санаторий-профилакторий, база отдыха «Дубравушка».

Большое внимание уделяется развитию воспитательной и социальной работы, которая рассматривается как важный вид деятельности института, одно из обязательных условий и предпосылок повышения качества подготовки высококвалифицированного специалиста, максимального соответствия требованиям современного рынка труда.

Важным элементом воспитательной работы является кураторство, функционирование которого обеспечивает решение целого ряда индивидуальных образовательных проблем и способствует скорейшей адаптации студентов младших курсов в институте.

Деятельность общественных организаций Набережночелнинского института направлена на:

- объединение широкого круга студентов, на основе их интересов;
- формирование у студентов ответственного и творческого отношения к учебному процессу и общественно-полезному труду;
- развитие лидерства; содействие в овладении студентами навыками продуктивной самостоятельной работы и научной организации труда;
- формирование у студентов активной жизненной позиции, навыков в управлении государственными и общественными делами.

Основные общественные студенческие организации и объединения: Первичная профсоюзная организация студентов, Союз студентов и аспирантов, Спортивный клуб, Студенческий клуб, Школа КВН и др.

Основные мероприятия, проводимые общественными студенческими объединениями:

В студенческом клубе функционируют следующие объединения: команды КВН, студия вокала, студия народного танца, танцевальный коллектив «Headline», студия современного танца, студия брейк-данса, клуб школа моделей, музыкальная студия, фотоклуб.

Основные спортивные секции: лёгкая атлетика, туризм, волейбол, бадминтон, каратэ, настольный теннис, баскетбол, футбол, аэробика, брейк-данс.

Основные мероприятия, проводимые Спортивным клубом: Участие в Кроссе Наций, Лыжне России.

Культурно-массовая работа. Воспитательная деятельность в данной сфере, способствует формированию у студентов способности к творческой самореализации, сохранению и приумножению нравственных и культурных ценностей, созданию условий для досуговой деятельности и развития творчества, самореализации личности студентов. Организация и проведение фестивалей, концертов, праздничных мероприятий, литературных и художественных вечеров – основные направления деятельности этих организаций.

Спортивно-оздоровительная деятельность. Воспитательная деятельность в этой сфере способствует формированию у студентов позитивного отношения к спорту и здоровому образу жизни, привлечению к занятиям с молодежью высококвалифицированных специалистов в области физической культуры и спорта, дополнительному образованию учащейся молодежи в области спортивного туризма и спортивного ориентирования. Организация и проведение спортивных фестивалей, соревнований, профильных выездов и экспедиций, мастер-классов и лекций, пропагандирующих здоровый образ жизни – основные направления воспитательной деятельности в этой сфере. Для обеспечения эффективной реализации этого направления в КФУ имеется вся необходимая инфраструктура.

Развитие органов студенческого самоуправления. Деятельность органов студенческого самоуправления способствует формированию у студентов активного образа жизни, проявлению гражданской позиции, умению работы в команде, адаптации студентов-первокурсников. Организация и проведение школ актива, круглых столов, встреч по интересам, социально-направленных мероприятий, мастер-классов и лекций, представительство прав и интересов студентов перед администрацией вуза; участие в разработке и реализации программных документов, напрямую касающихся обучающихся вуза, в том числе в сфере молодежной политики; оказание информационной, консультативной, правовой и материальной помощи студентам; содействие в организации научно-образовательных, культурно-массовых и спортивно-оздоровительных мероприятий для обучающихся; взаимодействие с другими общественными организациями и объединениями, государственными структурами для реализации совместных проектов – основные направления деятельности этих организаций. Эффективная реализация воспитательной деятельности в этом направлении возможна лишь при взаимодействии и поддержке администрацией вуза деятельности органов студенческого самоуправления.

Гражданско-патриотическая деятельность. Одним из приоритетных направлений в работе со студентами во внеучебное время является гражданско-правовая и патриотическая деятельность, в том числе социальная защита студентов - привлечение обучающихся в проведение социальных и благотворительных акций, праздников для детей из детских домов и интернатов, мероприятий, направленных на воспитание патриотических чувств у студентов и любви к своему вузу, городу, стране.

Профилактика правонарушений в студенческой среде. Основными целями работы в данном направлении воспитательной деятельности являются формирование системы профилактики правонарушений, укрепление общественного порядка и общественной безопасности, вовлечение в эту деятельность государственных органов, студенческих общественных организаций в профилактике правонарушений и борьбе с преступностью.

Задачи: снижение уровня преступности на территории Республики Татарстан; активизация работы по профилактике правонарушений, направленной, прежде всего, на борьбу с пьянством, алкоголизмом, наркоманией, преступностью, безнадзорностью несовершеннолетних; активизация и совершенствование нравственного воспитания населения, прежде всего - молодежи и детей школьного возраста.

Воспитательная деятельность в общежитиях. Воспитательная работа в студенческих общежитиях направлена на формирование нравственных и социальных качеств личности: гуманности, порядочности, гражданственности и ответственности. Эта работа должна проводиться с учётом психолого-возрастных особенностей студенческой молодежи и, прежде всего, с учётом того, что у молодёжи активно формируются гражданские качества, развивается чувство коллективизма.

Внеучебная деятельность в общежитии направлена на создание педагогически воспитывающей среды, включающей наилучшие условия для самостоятельных занятий, пропаганду опыта лучших студентов, проживающих в общежитии, вовлечение их в процесс активной студенческой жизни.

Как показывает практика, создание в общежитиях соответствующих условий не только для организованного содержательного досуга, а также условий проживания и, естественно, развитие в студенческой среде общественного начала, связанного с той или иной формой творческой деятельности в свободное время, - конкретный путь эффективного влияния на духовный рост студента, на повышение его гражданской зрелости и самосознания.

Информационная работа. Актуальные проблемы студентов, их достижения в науке, учебе, спорте, творчестве, общественной жизни освещаются на странице института web-портала университета. Высокую популярность имеет сайт профкома студентов и аспирантов Набережночелнинского института КФУ СТУДПРОФ.РФ, ежедневно размещающий информационные материалы о событиях в социально-воспитательной сфере в жизни института,

прежде всего в сфере социальной защиты, культурно-массовой и спортивно-оздоровительной работы.

11. ОСНОВНЫЕ ДОСТИЖЕНИЯ ВЫПУСКАЮЩЕЙ КАФЕДРЫ ПРИ РЕАЛИЗАЦИИ ООП

Обучение по специальности 140211.65 «Электроснабжение» осуществляется на кафедре Электроэнергетики и электротехники Набережночелнинского института/отделения Энергетики и информатизации с 2007 года.

За время подготовки специалистов проводилась планомерная работа по учебно-методическому обеспечению учебного процесса в рамках данной специальности.

На укрепление материально-технического обеспечения специальности (приобретение оборудования) затрачено около 3 (трёх) млн. рублей.

Ежегодно увеличивается количество научных публикаций, входящих в базы РИНЦ и Scopus.

Результативность научной деятельности сотрудников кафедры Электроэнергетики и электротехники в 2013 году:

1. *Участие сотрудников кафедры Электроэнергетики и электротехники в конференциях в 2013 году*:

− всего 12;

из них:

− международные 6;

− всероссийские 6.

2. *Насибуллиным Р.Т. защищена кандидатская диссертация на тему «Электрические разряды между проточным электролитическим катодом и металлическим анодом при атмосферном и пониженных давлениях».*

3. Саримовым Л. Р. защищена кандидатская диссертация на тему «Электрические разряды между проточным электролитическим анодом и металлическим катодом»

4. *Статьи, опубликованные сотрудниками кафедры:*

− в изданиях, включенных в базу цитирования РИНЦ всего 5;

− в российских изданиях 12;

Результативность научно-исследовательской деятельности студентов кафедры Электроэнергетики и электротехники в 2013 году:

1. Доклады на научных конференциях, семинарах и т.п. всех уровней (в том числе студенческих):

− всего 24;

из них:

− международные 8;

− всероссийские 10;

− региональные 0.

2. Научные публикации:

− всего 21,

из них:

− изданные за рубежом 0;

− без соавторов - работников вуза 14.

3. Студенческие работы, поданные на конкурсы на лучшую научно-исследовательскую работу,

– всего 6.

4. Медали, дипломы, грамоты, премии и т.п., полученные на конкурсах на лучшую научно-исследовательскую работу и на выставках:

− всего 1.

5. Подана заявка на объекты интеллектуальной собственности: «Устройство сейсмоустойчивой установки разрядника (изобретение) № заявки 2012133122. Авторы Валиев М.Р. (гр. 2091167), Ахметшин Р.С. (доцент кафедры Электроэнергетики и электротехники).

6. Специальная государственная стипендия Правительства Российской Федерации, получаемые студентами: Валиев М.Р. (гр. 2091167).

7. Участие в полуфинальном отборочном конкурсе по программе «Участник молодёжного научно-инновационного конкурса» в марте 2013 года: Валиев М.Р. (гр. 2091167), Мунин А.И. (гр. 2101167), Шарипов З.Р. (гр. 2101167).

8. Участие в Международной научно-практической конференции «Информационные технологии. Автоматизация. Актуализация и решение проблем подготовки высококвалифицированных кадров (ИТАП-2013): Валиев М.Р. (гр. 2091167), Шарипов З.Р. (гр. 2101167), Мунин А.И. (гр. 2101167).

9. Участие студентов группы 2091167 Латыпова А.З., Валеева А.И., Валиева М.Р. во Всероссийской студенческой олимпиаде (II тур) по специальности 140205 «Электроэнергетические системы и сети» и направлению подготовки бакалавров 140200 «Электроэнергетика».

12. ВЫВОДЫ И РЕКОМЕНДАЦИИ

Структура и содержание рабочего плана по специальности 140211.65 «Электроснабжение» отвечают требованиям ГОС ВПО и примерному учебному плану.

В процессе обучения реализуются различные формы обучения, в том числе используются все виды аудиторных занятий: лекционные, лабораторные, практические, а также самостоятельная работа студентов. Используются современные методики обучения.

Учебный план подготовки специалиста включает все виды практики, предусмотренной ГОС ВПО в объеме, соответствующем требованиям стандарта. Содержание программ практик соответствует целям практики и общим целям основной образовательной программы.

Имеется достаточное количество баз практик, подтвержденное договорами с предприятиями и организациями. Результаты прохождения практик оцениваются в соответствии с требованиями стандарта.

Качество подготовки выпускников соответствует требованиям Государственного образовательного стандарта ВПО.

Используется эффективная система текущего и промежуточного контроля, определяющая уровень подготовки выпускника, необходимый для обеспечения знаний и умений, выделенных в ГОС ВПО по специальности 140211.65.

Анализ результатов выполнения выпускных квалификационных работ показывает, что тематика ВКР полностью соответствует требованиям ГОС ВПО и затрагивает различные сферы деятельности инженера по специальности «Электроснабжение».

Уровень литературного и методического обеспечения соответствует нормативным показателям. В учебном процессе используются вычислительная техника и лицензионное программное обеспечение. На кафедре ведется в достаточном объеме работа по изданию монографий и учебных пособий.

Оборудование лабораторий кафедры обеспечивает необходимый уровень учебного процесса.

В тоже время в подготовке специалистов по специальности 140211.65 «Электроснабжение» имеет место ряд проблем.

Необходимо обеспечить развитие международной академической мобильности с участием, как студентов, так и преподавателей.

Требуется принятие мер по улучшению кадрового возрастного состава ППС и более широкому привлечению к участию в учебном процессе квалифицированных представителей работодателей.

Необходимо усилить публикационную активность преподавателей в изданиях баз Scopus и Web of Science.

Однако, несмотря на указанные недостатки, в целом, по результатам самообследования можно сделать вывод, что:

- содержание, уровень и качество подготовки выпускников специальности 140211.65 «Электроснабжение» соответствует требованиям государственного образовательного стандарта;
- специальность 140211.65 «Электроснабжение» готова к процедуре внешней экспертизы при проведении повторного лицензирования и государственной аккредитации.